AIPo Agenzia Interregionale per il fiume Po
MIRELLA VERGNANI
Agenzia Interregionale per il fiume Po
18.01.2023 18:00:57 GMT+00:00

SEZIONE A–A
SCALA 1:50

PROFILO LONGITUDINALE

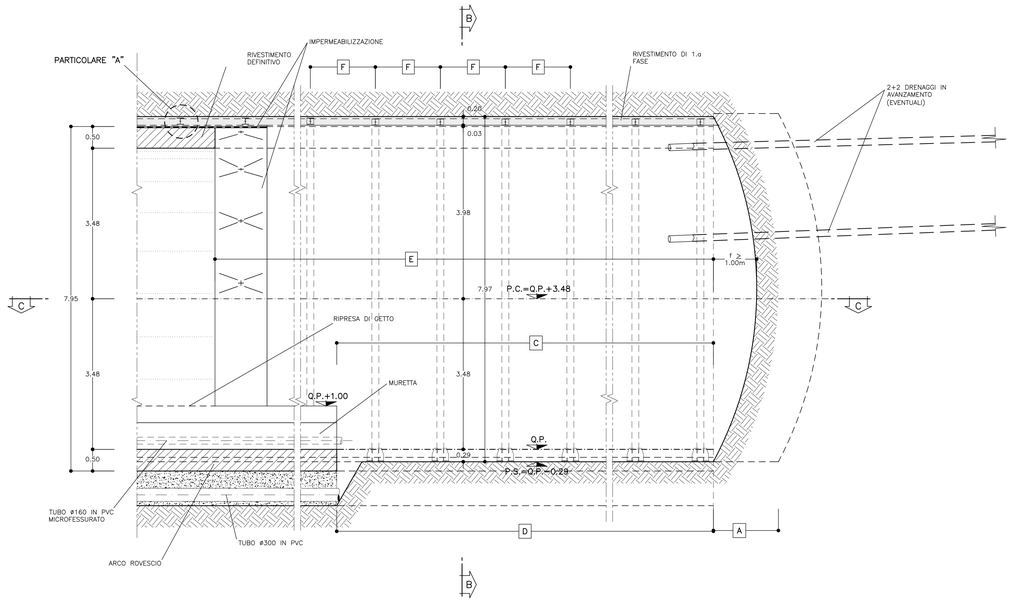

SEZIONE B–B
SCALA 1:50

SEZIONE TRASVERSALE

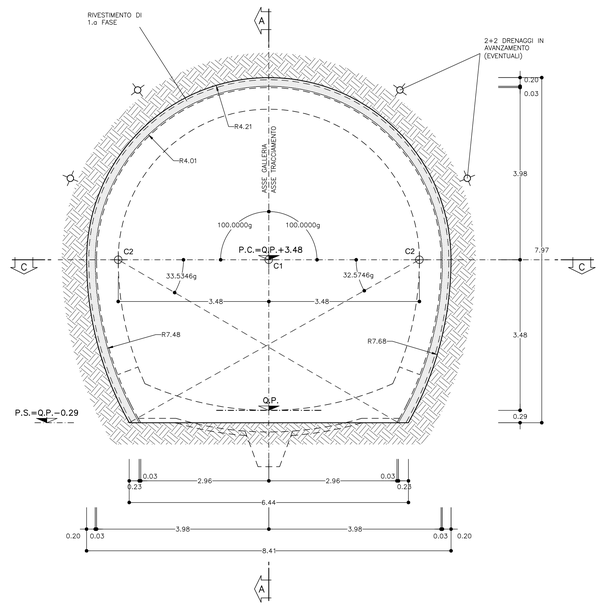

SEZIONE C–C
SCALA 1:50

PIANTA

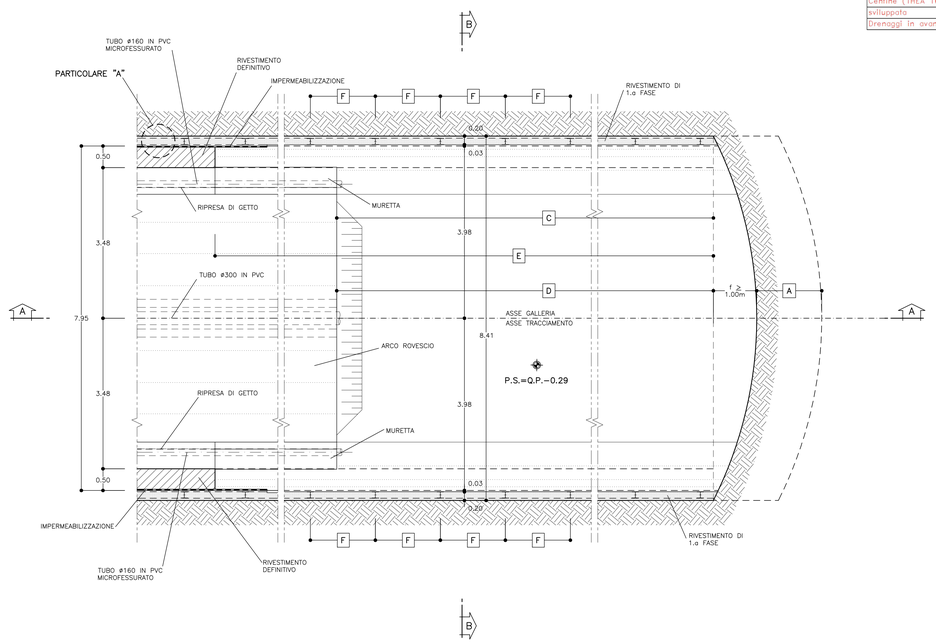

DESCRIZIONE	UNITA'	QUANTITA'
Scavo in galleria a sezione corrente	m3/m	57,00
Scavo arco rovescio	m3/m	1,44
Spritz-beton al contorno	m2/m	
5cm – con fibre		20,99
15cm – con fibre		20,69
5cm		20,42
Eventuale spritz-beton al fronte su ogni sfondo – con fibre (10cm)	m3/m	3,80
Fibre metalliche (incidenza=30kg/mc)	kg/m	
Centine (1HEA 160, passo=1,5m, peso=30,40kg/m)	m/m	
sviluppato		20,59
Drenaggi in avanzamento (2+2,L=24m,passo=12m)	m/m	8

PARTICOLARE "A"
SCALA 1:10

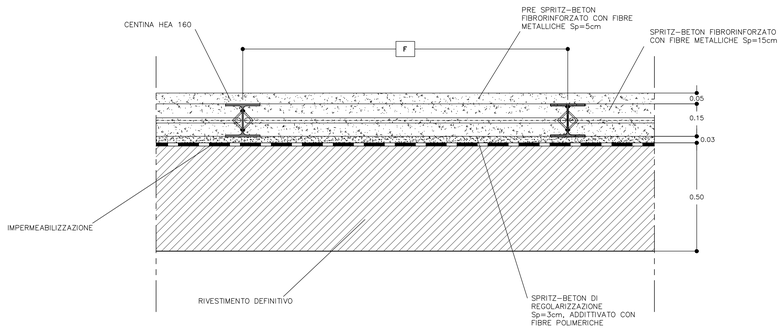

NOTA

PER LE CARATTERISTICHE DEI MATERIALI FARE RIFERIMENTO ALL'ELABORATO:
Tabella delle caratteristiche dei materiali – cod. PE–GAL–000–GE–010–DC.

FASI ESECUTIVE

FASE 1: ESECUZIONE DRENAGGI IN AVANZAMENTO (EVENTUALI)

FASE 2: ESECUZIONE SCAVO
- LO SFONDO POTRA' AVERE LUNGHEZZA MASSIMA PARI A 1.50m COMPRESO IL DISGAGGIO, ESEGUENDO LO SCAVO A PIENA SEZIONE E SAGOMANDO IL FRONTE A FORMA CONCAVA.
- PRIMA DI PORRE IN OPERA GLI INTERVENTI DI PRIMA FASE, ANDRA ESEGUITO UN ACCURATO DISGAGGIO MECCANICO DI TUTTI I BLOCCHI INSTABILI AL FRONTE E AL CONTORNO.
- MESSA IN OPERA DI UN PRIMO STRATO DI PRESPRITZ-BETON FIBRORINFORZATO AL CONTORNO ED EVENTUALEMENTE, AL FRONTE PER OGNI SINGOLO SFONDO.

FASE 3: POSA IN OPERA DELLE CENTINE E DELLO SPRITZ-BETON
- POSA IN OPERA DI CENTINE CHE DOVRANNO ESSERE COLLEGATE ALLE ALTRE CON APPOSITE CATENE.
- REALIZZAZIONE DI UN SECONDO STRATO DI SPRITZ-BETON FIBRORINFORZATO NELLA TRATTA APPENA SCAVATA DISGAGGIATA E DI UN SUCCESSIVO STRATO DI SPRITZ-BETON DI REGOLARIZZAZIONE.

FASE 4: GETTO DI MURETTE E ARCO ROVESCIO
- POSA IN OPERA DEL MANTO DI IMPERMEABILIZZAZIONE E DEL TUBO MICROFESSURATO A TERGO DELLE MURETTE
- IL GETTO DELLE MURETTE E DELL'ARCO ROVESCIO (PREVIA POSA DEL TUBO DI DRENAGGIO MICROFESSURATO SOTTO ARCO ROVESCIO) AD UNA DISTANZA MAX 5ø DAL FRONTE E DOVRA' COMUNQUE ESSERE REGOLATO IN FUNZIONE DEL COMPORTAMENTO DEFORMATIVO DEL CAVO.

FASE 5: IMPERMEABILIZZAZIONE IN CALOTTA
- LA POSA IN OPERA DEL MANTO DI IMPERMEABILIZZAZIONE SARA' ESEGUITA PRIMA DEL GETTO DEL RIVESTIMENTO DEFINITIVO.

FASE 6: GETTO DEL RIVESTIMENTO DEFINITIVO
- IL GETTO DEL RIVESTIMENTO DEFINITIVO SARA' ESEGUITO AD UNA DISTANZA SVINCOLATA DAL FRONTE CHE DIPENDERA' DAL COMPORTAMENTO DEFORMATIVO DEL CAVO.

NOTA

- LA REALE NECESSITA' ED IL REALE SPESSORE DEL PRE SPRITZ-BETON FIBRORINFORZATO DI PROTEZIONE AL FRONTE SARANNO VALUTATI IN DETTAGLIO DAL PREPOSTO AL FRONTE IN FUNZIONE DEL CONTESTO GEOMECCANICO LOCALE.

SPRITZ-BETON AL CONTORNO sp.=23cm. (5+15+3)	PRE SPRITZ-BETON sp.=5cm FIBRORINFORZATO CON FIBRE METALLICHE + SPRITZ-BETON DI COMPLETAMENTO sp.=15cm FIBRORINFORZATO CON FIBRE METALLICHE + SPRITZ-BETON DI REGOLARIZZAZIONE sp.=3cm, ADDITIVATO CON FIBRE POLIMERICHE
SPRITZ-BETON AL FRONTE	EVENTUALE SPRITZ-BETON sp.=10cm FIBRORINFORZATO CON FIBRE METALLICHE AD OGNI SINGOLO SFONDO
CENTINE	1HEA 160 PASSO 150cm
DRENAGGI (EVENTUALI)	N°2+2 TUBI MICROFESSURATI IN PVC RIVESTITI CON CALZA TNT, L=24.00m, PASSO=12.00m

SFONDO	A=MAX 1.50m
CAMPO D'AVANZAMENTO	---
DISTANZA FRONTE–MURETTE	C=5ø
DISTANZA FRONTE–ARCO ROVESCIO	D=5ø
DISTANZA FRONTE–RIVESTIMENTO DEFINITIVO	E=SVINCOLATA
PASSO CENTINE	F=1.50m

LEGENDA

- P.C. = PIANO DEI CENTRI
- Q.P. = QUOTA DI PROGETTO
- P.S. = PIANO DI SCAVO

AIPo Agenzia Interregionale per il fiume Po — Regione Lombardia

NUOVE OPERE DI REGOLAZIONE PER LA MESSA IN SICUREZZA DEL LAGO D'IDRO

RAGGRUPPAMENTO TEMPORANEO DI PROGETTISTI

ALPINA — STUDIO GRIFFINI — ETATEC STUDIO PIOLETTI — BLU ingegneria

PROGETTO ESECUTIVO

GALLERIA
GALLERIA NATURALE - SCAVI E CONSOLIDAMENTI

Sezione tipo Ac - Scavi e consolidamenti

Fase	Ambito	Opera	Argomento	Progressivo	Tipo elaborato	Revisione
PE	GAL	GLN	SC	003	ST	A

Redatto	Controllato	Approvato	Scala	Data
A. Girella	M. Ghidoli	P. Galvanin	1:50	18/10/22

AIPo — IL RESPONSABILE UNICO DEL PROCEDIMENTO: Ing. M. Vergnani

RESPONSABILE INTEGRAZIONE PRESTAZIONI SPECIALISTICHE ALPINA S.p.A.: Ing. Paola Erba

PROGETTAZIONE_STRUTTURALE ALPINA S.p.A.: Ing. Paolo Galvanin

REV.	DATA	OGGETTO REVISIONE	REDATTO	CONTROLLATO	APPROVATO
A	18/10/2022	Prima emissione	AGI	MGI	PGA
-	-	-	-	-	-
-	-	-	-	-	-
-	-	-	-	-	-