AIPo
MIRELLA VERGNANI
Agenzia Interregionale per il Po
Firmato il:
18.01.2023 17:54:16
GMT+00:00

CARPENTERIA CENTINA

SCALA 1:20

HEB200/1000

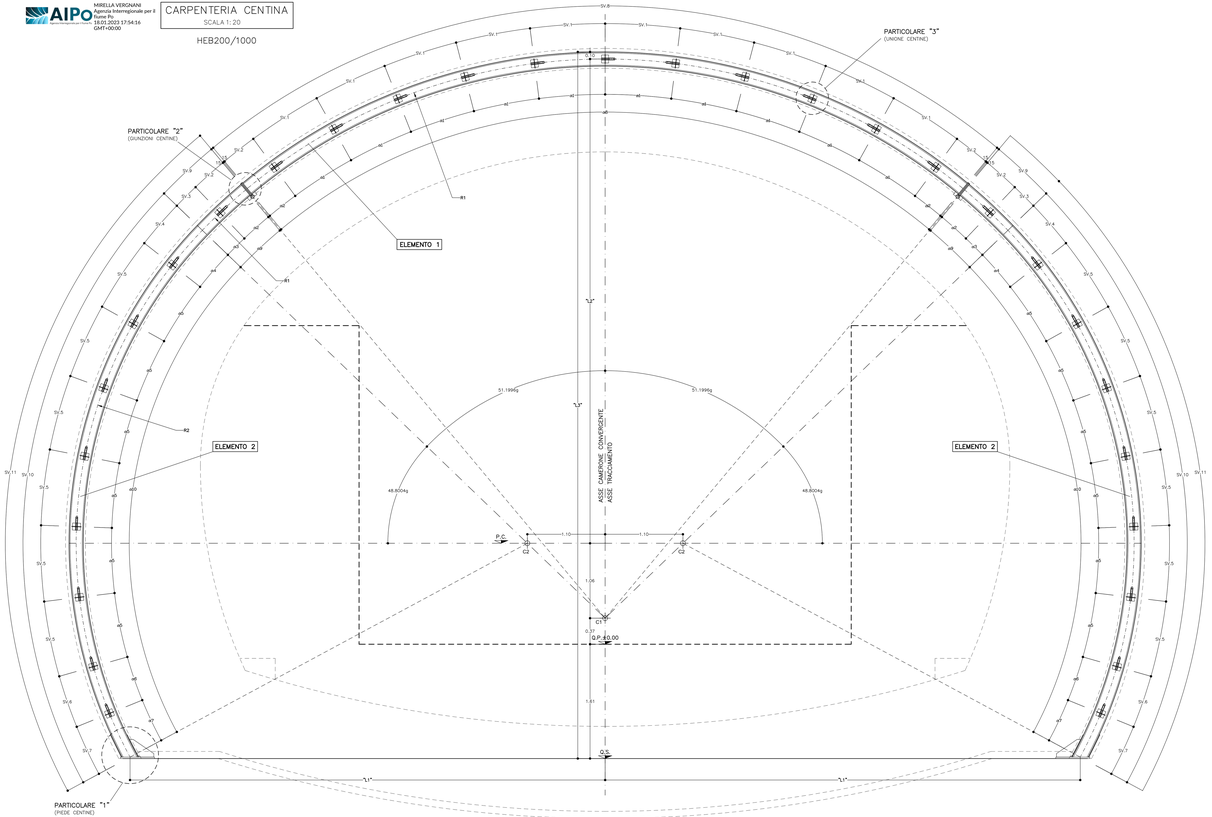

PARTICOLARE "1"

SCALA 1:5

PIEDE CENTINE 1÷3

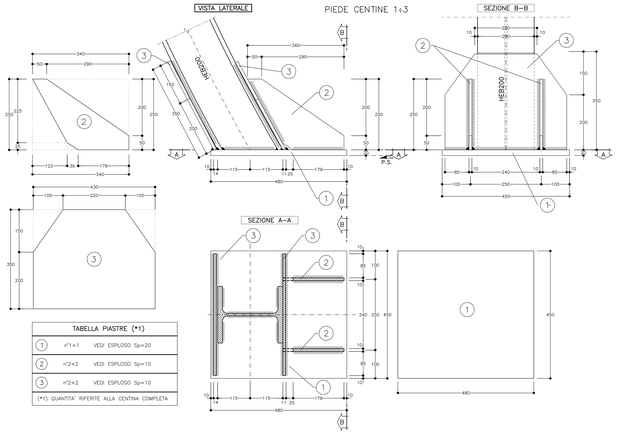

TABELLA PIASTRE (*1)		
1	n°1+1	VEDI ESPLOSO Sp=20
2	n°2+2	VEDI ESPLOSO Sp=10
3	n°2+2	VEDI ESPLOSO Sp=10
(*1) QUANTITA' RIFERITE ALLA CENTINA COMPLETA		

PARTICOLARE "1"

SCALA 1:5

PIEDE CENTINE 7÷9

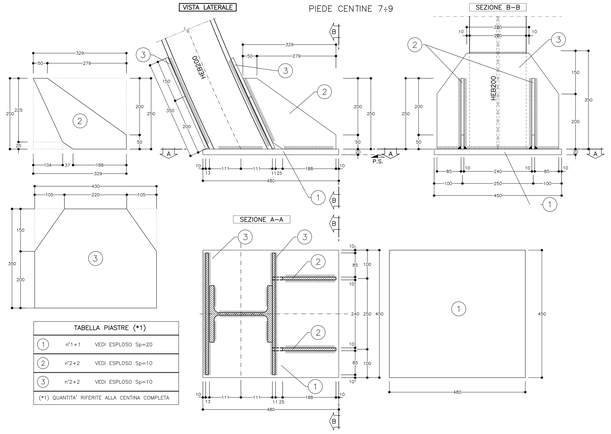

TABELLA PIASTRE (*1)		
1	n°1+1	VEDI ESPLOSO Sp=20
2	n°2+2	VEDI ESPLOSO Sp=10
3	n°2+2	VEDI ESPLOSO Sp=10
(*1) QUANTITA' RIFERITE ALLA CENTINA COMPLETA		

PARTICOLARE "1"

SCALA 1:5

PIEDE CENTINE 4÷6

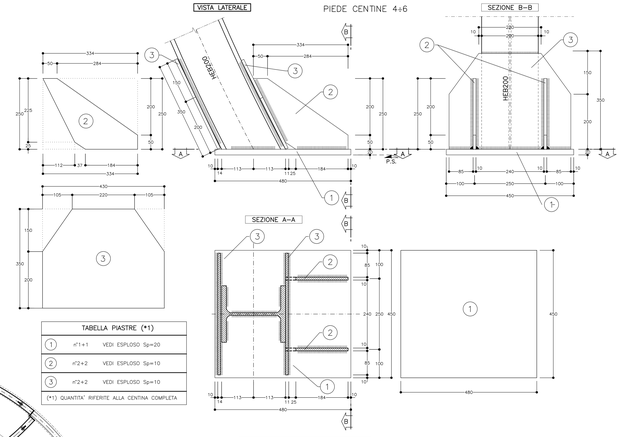

TABELLA PIASTRE (*1)		
1	n°1+1	VEDI ESPLOSO Sp=20
2	n°2+2	VEDI ESPLOSO Sp=10
3	n°2+2	VEDI ESPLOSO Sp=10
(*1) QUANTITA' RIFERITE ALLA CENTINA COMPLETA		

PARTICOLARE "2"

SCALA 1:5

GIUNZIONE CENTINE

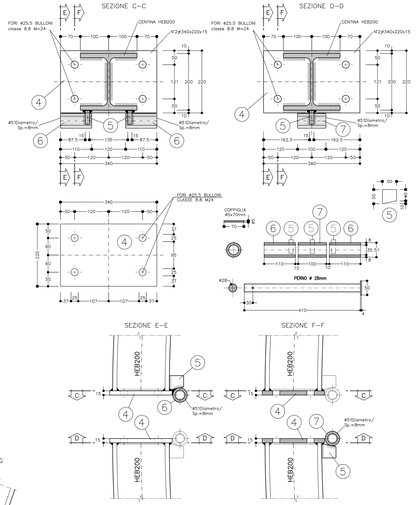

SCHEMA VARIABILITA' CENTINE

SCALA 1:100

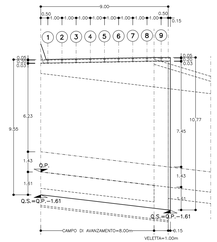

PARTICOLARE "3"

SCALA 1:5

UNIONE CENTINE

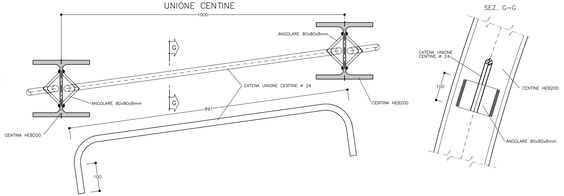

SCHEMA CHIUSURA CENTINE

SCALA 1:50

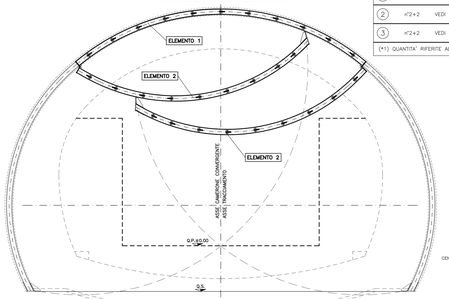

GEOMETRIE VARIABILITA' ELEMENTI CENTINA

CENTINA TIPO	RAGGIO R1	RAGGIO R2	SV.1	SV.2	SV.3	SV.4	SV.5	SV.6	SV.7	SV.8	SV.9	SV.10	SV.11	α1	α2	α3	α4	α5	α6	α7	α8	α9	α10	"L1"	"L2"	"L3"
1	R7484	R5959	948	459	333	607	935	655	862	10395	791	7735	8526	7.2556°	3.5130°	2.5458°	5.8369°	8.9918°	6.2939°	8.2844°	79.5829°	6.0587°	74.3662°	6236	6427	9466
2	R7622	R6097	965	468	339	621	957	670	801	10587	806	7833	8639	7.2556°	3.5151°	2.5458°	5.8369°	8.9918°	6.2939°	7.5280°	79.5866°	6.0608°	73.6096°	6395	6564	9604
3	R7759	R6234	983	476	345	635	978	685	741	10778	821	7932	8753	7.2556°	3.5171°	2.5458°	5.8369°	8.9918°	6.2939°	6.8101°	79.5906°	6.0628°	72.8917°	6553	6702	9741
4	**R7897**	**R6372**	**1000**	**485**	**351**	**649**	**1000**	**700**	**681**	**10970**	**836**	**8031**	**8867**	**7.2556°**	**3.5190°**	**2.5458°**	**5.8369°**	**8.9918°**	**6.2939°**	**6.1278°**	**79.5945°**	**6.0647°**	**72.2094°**	**6709**	**6839**	**9879**
5	R8034	R6509	1017	494	357	663	1022	715	622	11162	851	8130	8981	7.2556°	3.5209°	2.5458°	5.8369°	8.9918°	6.2939°	5.4784°	79.5982°	6.0666°	71.5600°	6865	6977	10016
6	R8172	R6647	1035	502	363	677	1043	730	564	11353	865	8230	9096	7.2556°	3.5227°	2.5458°	5.8369°	8.9918°	6.2939°	4.8595°	79.6018°	6.0684°	70.9411°	7020	7114	10154
7	R8309	R6784	1052	511	369	691	1065	745	505	11545	880	8330	9211	7.2556°	3.5244°	2.5458°	5.8369°	8.9918°	6.2939°	4.2688°	79.6053°	6.0701°	70.3504°	7174	7252	10291
8	R8447	R6922	1070	520	375	705	1088	760	448	11736	895	8431	9326	7.2556°	3.5261°	2.5458°	5.8369°	8.9918°	6.2939°	3.7045°	79.6088°	6.0718°	69.7861°	7327	7389	10429
9	R8575	R7050	1086	528	381	718	1106	774	394	11915	909	8525	9434	7.2556°	3.5278°	2.5458°	5.8369°	8.9918°	6.2939°	3.2000°	79.6117°	6.0734°	69.2816°	7469	7517	10557

NOTA

PER LE CARATTERISTICHE DEI MATERIALI FARE RIFERIMENTO ALL'ELABORATO:
Tabella delle caratteristiche dei materiali – cod. PE-GAL-000-GE-010-DC.

NOTE GENERALI

- LE MISURE E GLI SVILUPPI DELLE CENTINE SONO CALCOLATI RISPETTO AI LORO ASSI, AL NETTO DELLE PIASTRE;
- LE MISURE SONO ESPRESSE IN MILLIMETRI;
- EVENTUALI DIFFERENZE TRA LE MISURE TOTALI E LE SOMMATORIE DELLE MISURE PARZIALI SONO DOVUTE ALL' ARROTONDAMENTO AUTOMATICO DI AUTOCAD.

LEGENDA

- P.C. = PIANO DEI CENTRI
- Q.P. = QUOTA DI PROGETTO
- P.S. = PIANO DI SCAVO

AIPo — Regione Lombardia

NUOVE OPERE DI REGOLAZIONE
PER LA MESSA IN SICUREZZA DEL LAGO D'IDRO

RIQUALIFICAZIONE TERRITORIALE DI PROGETTISTI

ALPIRA — GRIFFINI — ETATEC STUDIO PIOLETTI — BLU progetti

PROGETTO ESECUTIVO

GALLERIA

GALLERIA NATURALE - SCAVI E CONSOLIDAMENTI

Camerone convergente: Campo 4 - Carpenteria centine e particolari costruttivi

Fase	Codice	Opera	Progressivo	Sub-elaborato	Revisione
PE	GAL	TCV	SC	007	A

Redatto	Controllato	Approvato	Data
A. Sonzini	M. Ghidoli	P. Galvanin	18/10/22

IL RESPONSABILE UNICO DEL PROCEDIMENTO
Ing. M. Vergnani

AIPo

RESPONSABILE INTEGRAZIONE PRESTAZIONI SPECIALISTICHE
ALPINA SpA
Ing. Paolo Erba

PROGETTAZIONE STRUTTURALE
ALPINA SpA
Ing. Paolo Galvanin

REV.	DATA	OGGETTO REVISIONE	REDATTO	CONTROLLATO	APPROVATO
A	18/10/2022	Prima emissione	AFS	MGI	PGA
-	-	-	-	-	-
-	-	-	-	-	-