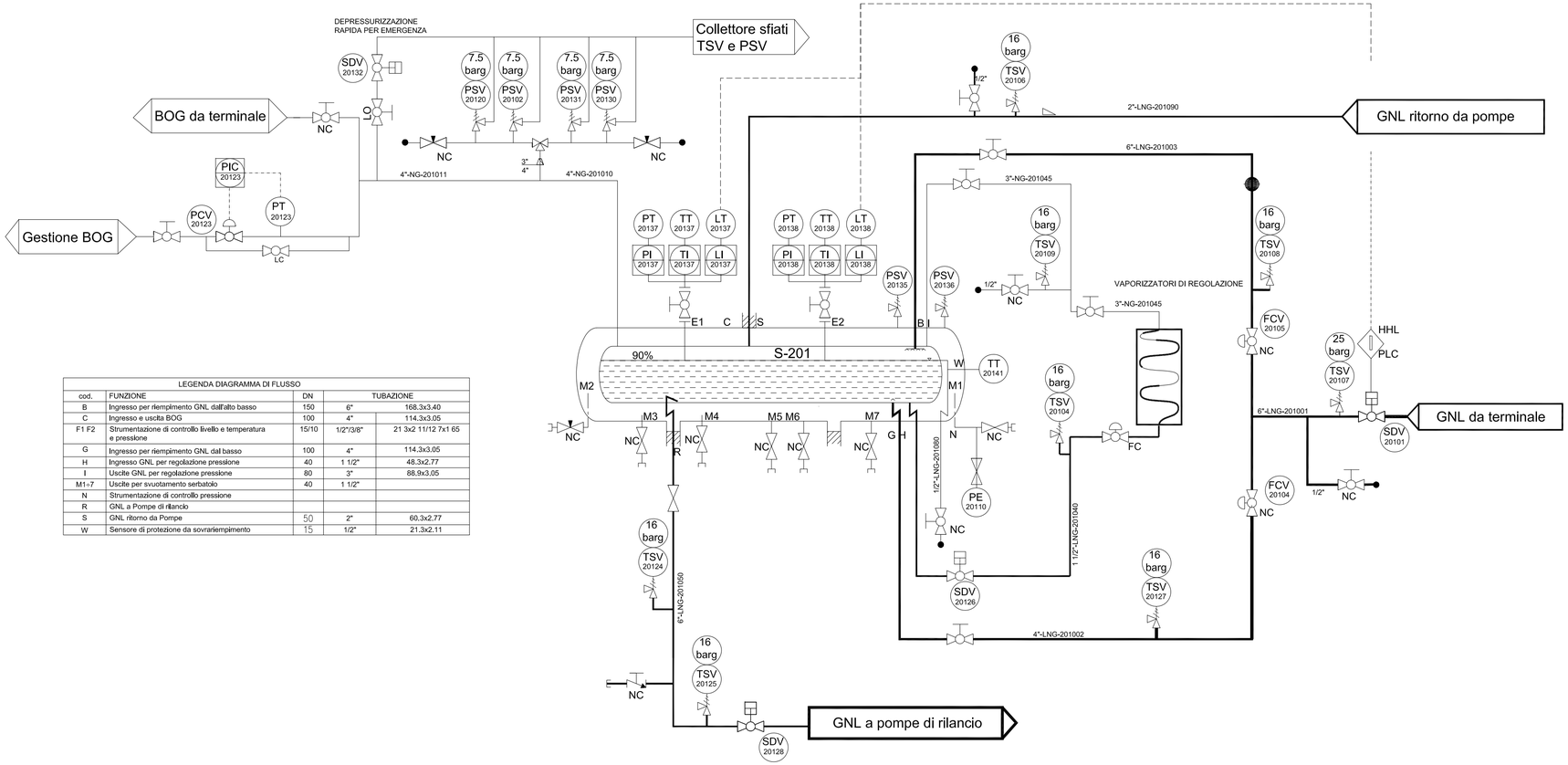

LEGENDA DIAGRAMMA DI FLUSSO				
cod.	FUNZIONE	DN	TUBAZIONE	
B	Ingresso per riempimento GNL dall'alto basso	150	6"	168.3x3.40
C	Ingresso e uscita BOG	100	4"	114.3x3.05
F1 F2	Strumentazione di controllo livello e temperatura e pressione	15/10	1/2"/3/8"	21 3x2 11/12 7x1 65
G	Ingresso per riempimento GNL dal basso	100	4"	114.3x3.05
H	Ingresso GNL per regolazione pressione	40	1 1/2"	48.3x2.77
I	Uscite GNL per regolazione pressione	80	3"	88.9x3.05
M1÷7	Uscite per svuotamento serbatoio	40	1 1/2"	
N	Strumentazione di controllo pressione			
R	GNL a Pompe di rilancio			
S	GNL ritorno da Pompe	50	2"	60.3x2.77
W	Sensore di protezione da sovrariempimento	15	1/2"	21.3x2.11

Proponente

IONIO FUEL LIQUID NATURAL GAS

IONIO FUEL S.R.L.
Riviera di Chiaia n°276
80121 Napoli (NA)

DEPOSITO COSTIERO DI RIGASSIFICAZIONE PER IL GNL (Gas Naturale Liquefatto) nel Comune di Crotone area industriale CO.R.A.P. "Ionio Fuel - Crotone LNG"

Società di Ingegneria Incaricata per la progettazione

PROTOPOWER

PROTO POWER S.R.L
Sede legale ed uffici:
80121 Napoli (NA) - Riviera di Chiaia n°276
P.IVA:05805521217

DEPOSITO COSTIERO DI RIGASSIFICAZIONE DI GNL DA 20.000 MC NEL COMUNE DI CROTONE IN ZONA INDUSTRIALE CO.R.A.P. PROVINCIA DI CROTONE

Gruppo di lavoro	Consulenze specialistiche
Studio di impatto ambientale Arch.Maddalena Proto **Opere antincendio** Arch. Luigi Vartuli **Opere strutturali** Ing. Alfredo Stompanato **Sicurezza Cantieri** Arch.Rosa Vartuli **Opere civili** Arch. Maddalena Proto Arch. Luigi Vartuli **Ingegneria Gestionale** Ing. Valentina Vartuli	**Studio di fattibilità** Dott. Luca Lamagna **Geologia e geotecnica** Geol. Alessandro Amato **Opere Idrauliche** Ing. Giovanni Bruno **Opere marittime** Ing. Roberto de Rosa **Studio di impatto acustico, Valutazione delle emissioni in atmosfera** Ing. Carmine Iandolo **Rapporto preliminare di sicurezza** ICARO S.r.l.

P&ID SERBATOI CRIOGENICI

DIAGRAMMI DI FLUSSO

NOME FILE						SCALA
P 09 DF 23 PID 01						
CODICE ELABORATO						
P 09 DF 23 PID 01		REV. B				

Progetto Definitivo

REV.	DESCRIZIONE	DATA	REDATTO	VERIFICATO	APPROVATO
B	Aggiornamento del Progetto Definitivo a seguito delle osservazioni del C.T.R. di Catanzaro - IV° integrazione del 30/06/2020 di cui al prot. 5233/2020 COM-KR-Comando Provinciale VVF Crotone	Novembre 2022			

ORDINE DEGLI INGEGNERI DELLA PROVINCIA DI NAPOLI
Dottore Magistrale in Ingegneria
VALENTINA VARTULI
INGEGNERE INDUSTRIALE
SEZIONE A
N° ISCRIZIONE: 23451

ORDINE DEGLI ARCHITETTI PIANIFICATORI PAESAGGISTI CONSERVATORI PROVINCIA DI NAPOLI
Sez. A/a Architetto
LUIGI VARTULI
N. 4178

ORDINE DEGLI ARCHITETTI PIANIFICATORI PAESAGGISTI CONSERVATORI PROVINCIA DI NAPOLI
Sez. A/a Architetto
MADDALENA PROTO
N. 4687