ASTA E SEZIONI IDRAULICHE
Scala 1:2000

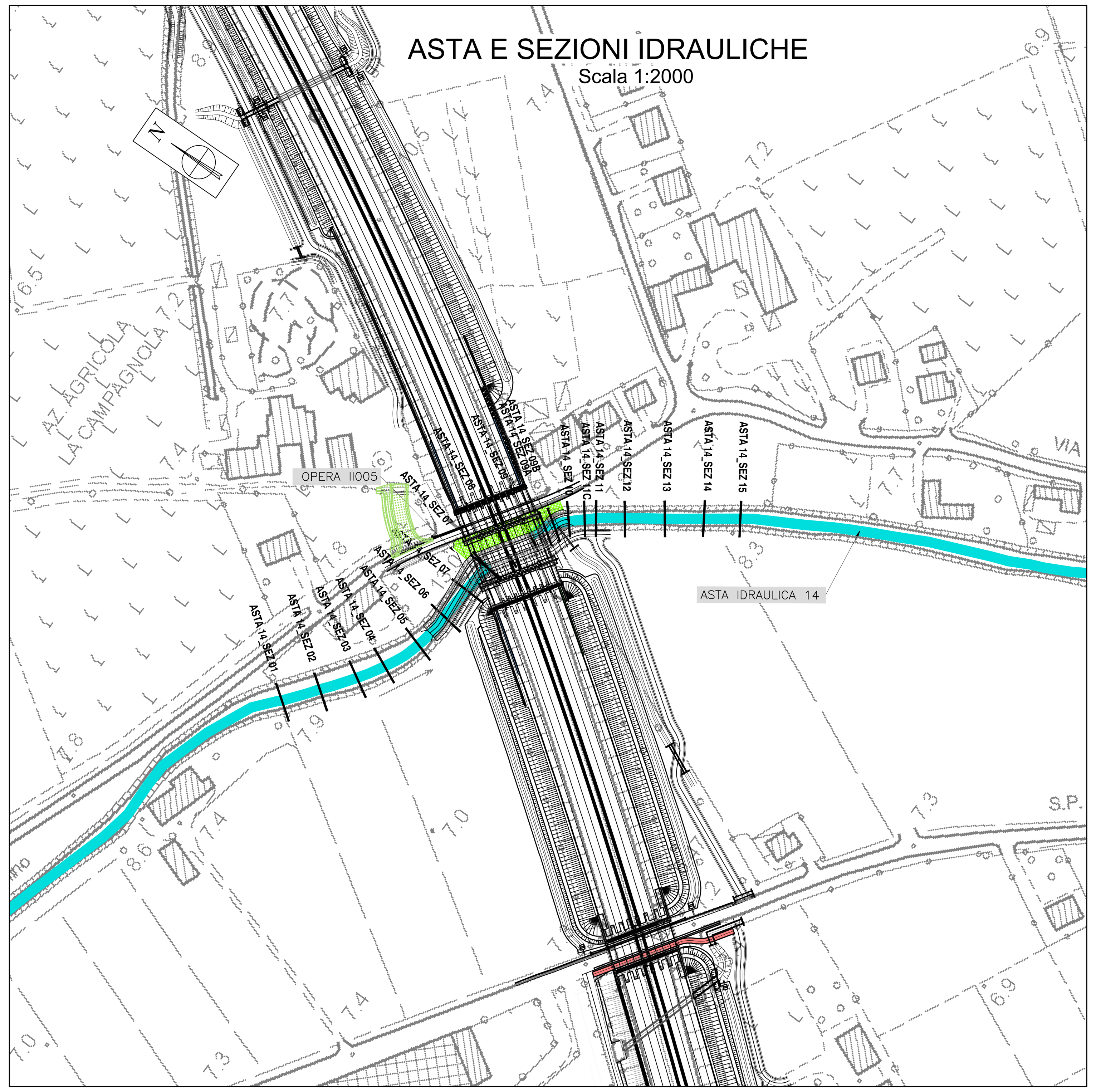

SEZIONE IN CORRISPONDENZA DELL'OPERA
Scala 1:100

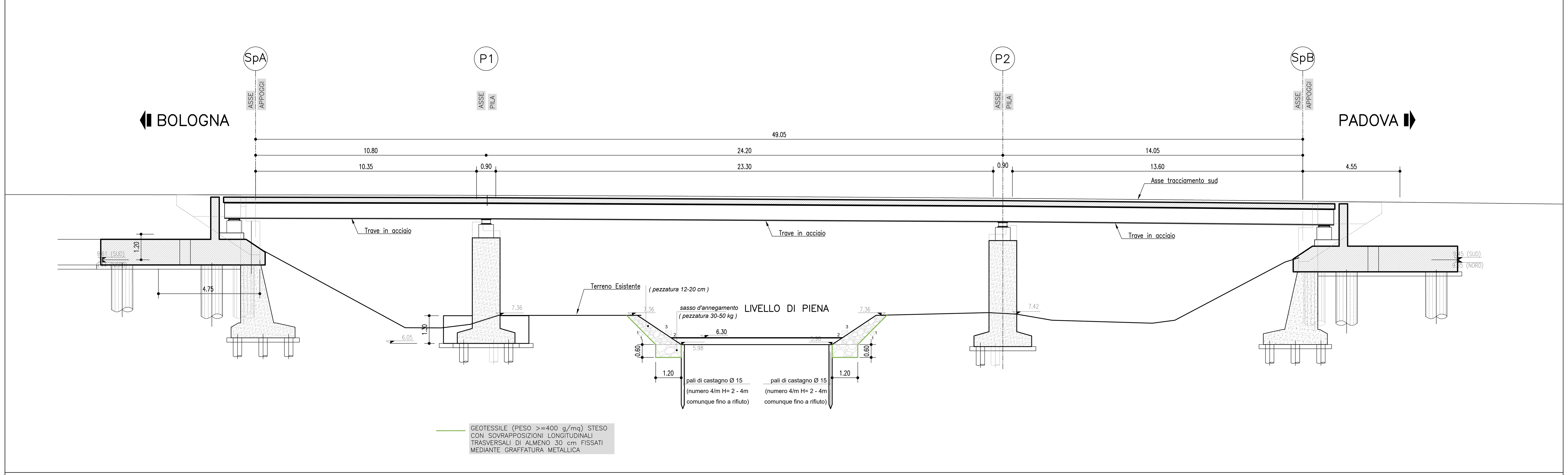

PROFILO LONGITUDINALE
Scala 1:200/1:200

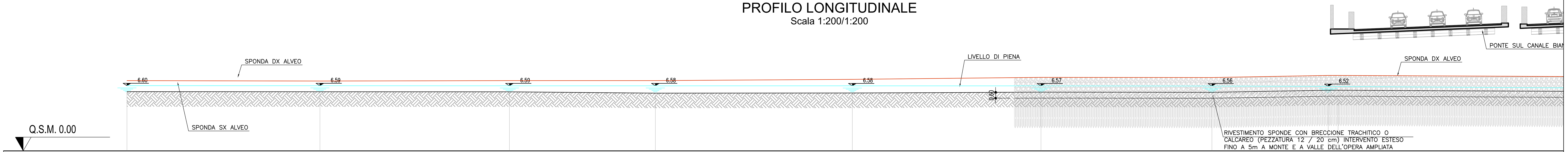

Punto	1	2	3	4	5	6	7	7A	BR U
Quota terreno	5.99	5.98	5.97	5.84	5.85	5.94	5.92	6.13	6.13
Quota di progetto	5.99	5.98	5.97	5.84	5.85	5.94	5.92	6.13	6.13
Progressiva	0.0	19.6	38.8	53.6	73.6	92.8	110.1	121.9	122.9

Parziale: 19.6 – 19.2 – 14.8 – 20.0 – 19.1 – 17.3 – 11.8 – 1.0 – 36.2

PROFILO LONGITUDINALE
Scala 1:200/1:200

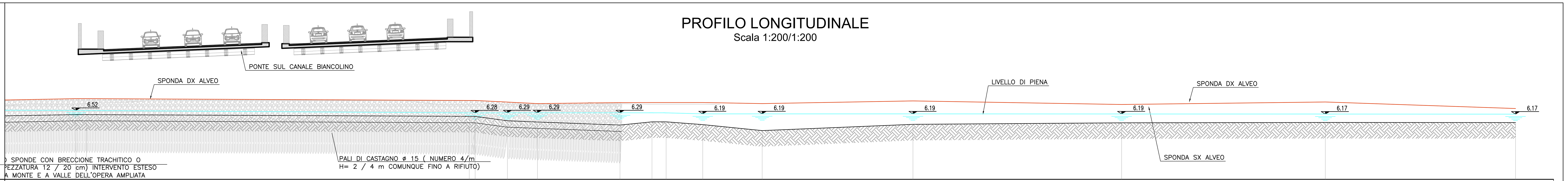

Punto	7A	BR U	BR D	9	9A	9B	10	S U	S D	10C	11	12	13	14	15
Quota terreno	6.13	6.13	5.96	5.96	5.54	5.42	5.14	5.44	5.44	5.18	4.61	5.20	5.35	5.38	5.37
Quota di progetto	6.13	6.13	5.96	5.96	5.54	5.42	5.14	5.44	5.44	5.18	4.61	5.20	5.35	5.38	5.37
Progressiva	121.9	122.9	159.1	159.7	162.7	165.6	173.4	176.4	177.7	181.2	186.8	201.1	220.8	240.1	258.0

Parziale: 11.8 – 1.0 – 36.2 – 0.6 – 3.0 – 2.8 – 7.8 – 3.0 – 1.3 – 3.5 – 5.6 – 14.3 – 19.7 – 19.3 – 18.0

autostrade per l'italia

AUTOSTRADA (A13) : BOLOGNA-PADOVA

AMPLIAMENTO ALLA TERZA CORSIA

TRATTO : MONSELICE - PADOVA SUD

PROGETTO ESECUTIVO

AUTOSTRADA A13

VIADOTTO CANALE BIANCOLINO - pk 96+746/96+795
Canale Biancolino

Profilo e sezioni longitudinali

IL PROGETTISTA SPECIALISTICO	IL RESPONSABILE INTEGRAZIONE PRESTAZIONI SPECIALISTICHE	IL DIRETTORE TECNICO
Ing. Paolo De Paoli Ord. Ingg. Pavia N. 1739 Responsabile Idraulica	Ing. Mario Brugnoli Ord. Ingg. Roma N. A24308	Ing. Gianluca Salvatore Spinazzola Ord. Ingg. Milano N. A26796 T.A. - Strade

CODICE IDENTIFICATIVO												ORDINATORE
RIFERIMENTO PROGETTO			RIFERIMENTO DIRETTORIO				RIFERIMENTO ELABORATO					-
Codice Commessa	Lotto, Sub-Prog, Cod. Appalto	Fase	Capitolo	Paragrafo	W B S	Parte d'opera	Tip.	Disciplina	Progressivo	Rev.		SCALA
111315	0000	PE	AU	V05	II0005	00000	D	IDR	0163	2		VARIE

TECNE Sustainable Engineering

ENGINEER COORDINATOR:
Ing. Mario Brugnoli
Ord. Ingg. Roma N. A24308

SUPPORTO SPECIALISTICO:

REDATTO:

VERIFICATO:

REVISIONE	
n.	data
0	DICEMBRE 2021
1	APRILE 2022
2	DICEMBRE 2022

VISTO DEL COMMITTENTE
autostrade per l'italia
IL RESPONSABILE UNICO DEL PROCEDIMENTO
Ing. Maurizio Torresi

VISTO DEL CONCEDENTE
Ministero delle Infrastrutture e della mobilità sostenibili
DIPARTIMENTO PER LA PROGRAMMAZIONE, LE INFRASTRUTTURE DI TRASPORTO A RETE E I SISTEMI INFORMATIVI

IL PRESENTE DOCUMENTO NON POTRA' ESSERE COPIATO, RIPRODOTTO O ALTRIMENTI PUBBLICATO, IN TUTTO O IN PARTE, SENZA IL CONSENSO SCRITTO DELLA SOC. AUTOSTRADE PER L'ITALIA S.P.A.. OGNI UTILIZZO NON AUTORIZZATO SARA' PERSEGUITO A NORMA DI LEGGE.
THIS DOCUMENT MAY NOT BE COPIED, REPRODUCED OR PUBLISHED, EITHER IN PART OR IN ITS ENTIRETY, WITHOUT THE WRITTEN PERMISSION OF SOC. AUTOSTRADE PER L'ITALIA S.P.A.. UNAUTHORIZED USE WILL BE PROSECUTED BY LAW.

SCALA DI STAMPA: 1=1