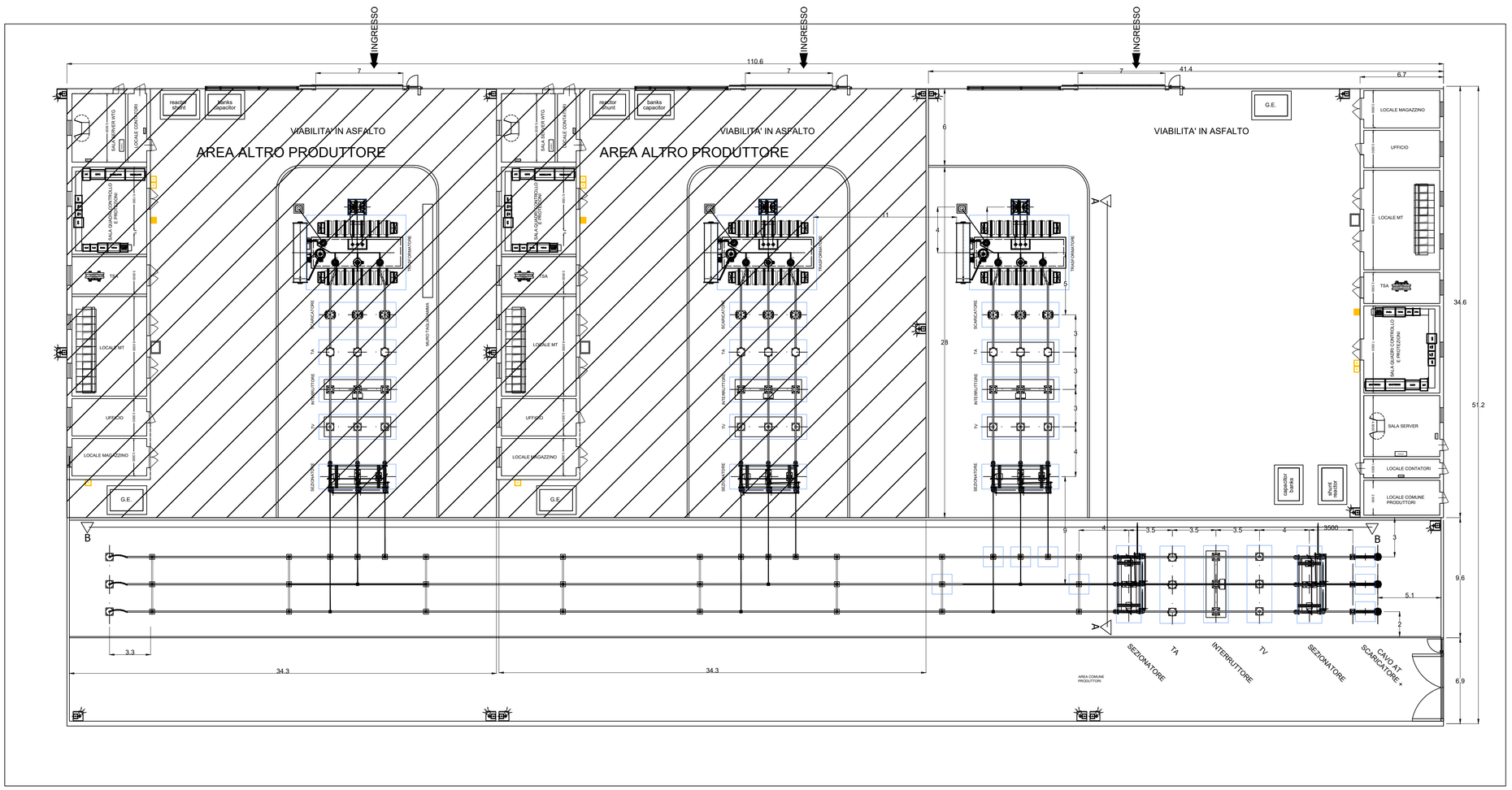

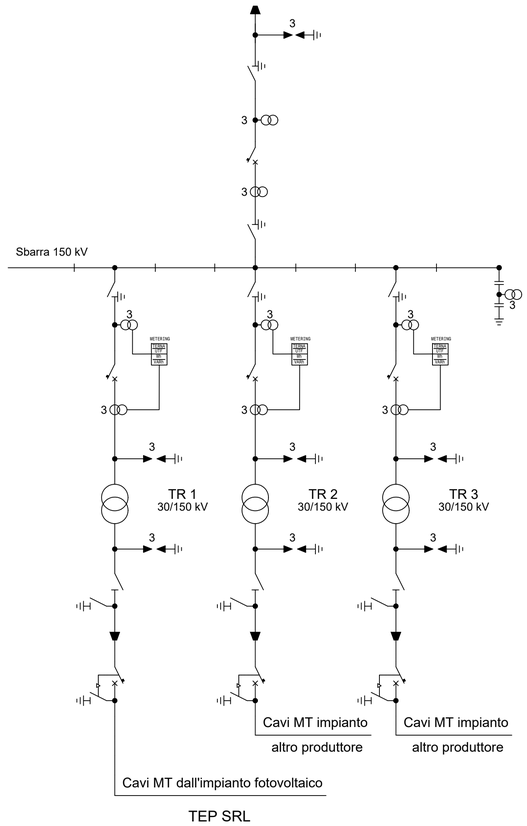

SEZIONE A-A

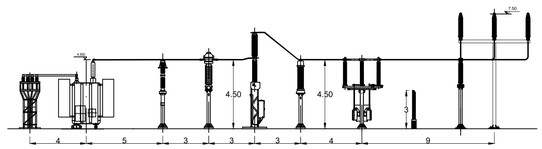

SEZIONE C-C

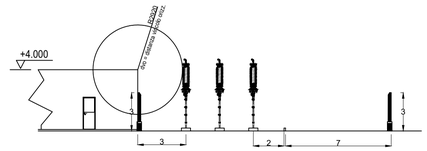

SEZIONE B-B

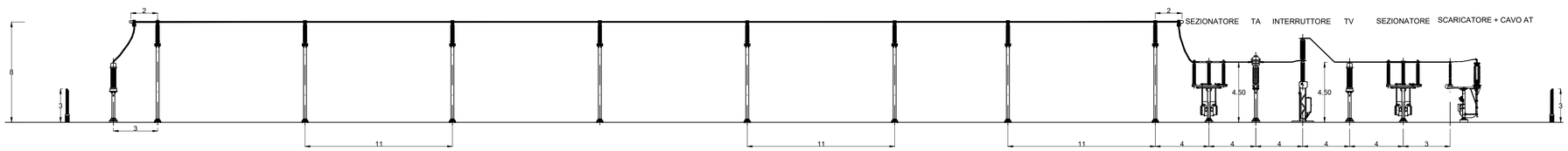

Rev.	Descrizione	Redatto	Verificato	Approvato	Data
0	Prima Emissione	GS	MB/GG	GC	06/2022

Proponente:

TEP RENEWABLES (CARLENTINI PV) S.R.L
Viale Shakesperare, 71 - 00144 Roma
P.IVA e C.F 16376291007- REA RM - 1653289

Progetto:

IMPIANTO FOTOVOLTAICO A TERRA (AGRIVOLTAICO)
COLLEGATO ALLA RTN
POTENZA NOMINALE 52.48 MWp
POTENZA IN IMMISSIONE 50 MW
Comune di Carlentini (SR)

PROGETTO DEFINITIVO

Progettisti:

Progettista della connessione RTN: ING. GIOVANNI ANTONIO SARACENO Iscritto all'Ordine degli Ingegneri della Provincia di Reggio Calabria al n. 1629

Tavola:

PLANIMETRIA ELETTROMECCANICA, SEZIONI E UNIFILARE

Tav. n°: PC.T06.00

Rif:

Scala: 1:200

E' VIETATA LA RIPRODUZIONE DI QUESTO DOCUMENTO SENZA PREVENTIVA AUTORIZZAZIONE SCRITTA DELLA TEP RENEWABLES ITALIA S.R.L