REGIONE PUGLIA	PROVINCIA DI FOGGIA	COMUNI DI ORDONA & ASCOLI SATRIANO

Denominazione Impianto: **MASSERIA SAN MARCHITTO**

Ubicazione: Comune di Ordona (FG) e Ascoli Satriano (FG)
Località "Masseria San Marchitto"

Foglio: 11/12 e 16
Particelle: varie

PROGETTO DEFINITIVO

di un impianto Agrovoltaico di potenza nominale pari a 79,9992MW in DC, da ubicarsi in agro dei comuni di Ordona (FG) ed Ascoli Satriano (FG), e delle opere connesse ed infrastrutture indispensabili da ubicarsi in agro dei comuni di Ordona (FG), Ascoli Satriano (FG) e Castelluccio dei Sauri (FG).

Proponente

BAS ITALY DICIASSETTESIMA s.r.l.
Via BRESCIA n.26
20063 Cernusco sul Naviglio (MI)
P.IVA 11575540965
PEC: basitaly.diciassettesima@legalmail.it

Codice Autorizzazione Unica LXR2I47

ELABORATO

DISEGNI ARCHITETTONICI CABINE ELETTRICHE

Tav. n° **6EG**

Scala: 1:50

Aggiornamenti Numero	Data	Motivo	Eseguito	Verificato	Approvato
Rev 0	Marzo 2022	Istanza per l'avvio del procedimento di rilascio del provvedimento di VIA nell'ambito del provvedimento unico in materia ambientale ai sensi dell'art.27 D.Lgs 152/06 - e ss.mm.ii.			

PROGETTAZIONE

Dott. Ing. ANTONIO ALFREDO AVALLONE
Contrada Lama n°18 - 75012 Bernalda (MT)
Ordine degli Ingegneri di Matera n. 924
PEC: antonioavallone@pec.it
Cell: 339 796 8183

IL TECNICO

Dott. Ing. ANTONIO MISCHITELLI
Via Mons. TORTORELLI n.33
71013 San Giovanni Rotondo (FG)
Ordine degli Ingegneri di Foggia n.1797
PEC: antonio.mischitelli2@ingpec.eu
Cell.: 320 2911253

MISCHITELLI Antonio
Ordine degli Ingegneri della Provincia di Foggia
Ingegnere
31.03.2022 17:19:16
GMT+00:00

Spazio riservato agli Enti

Tutti i diritti sono riservati, la riproduzione anche parziale del disegno è vietata

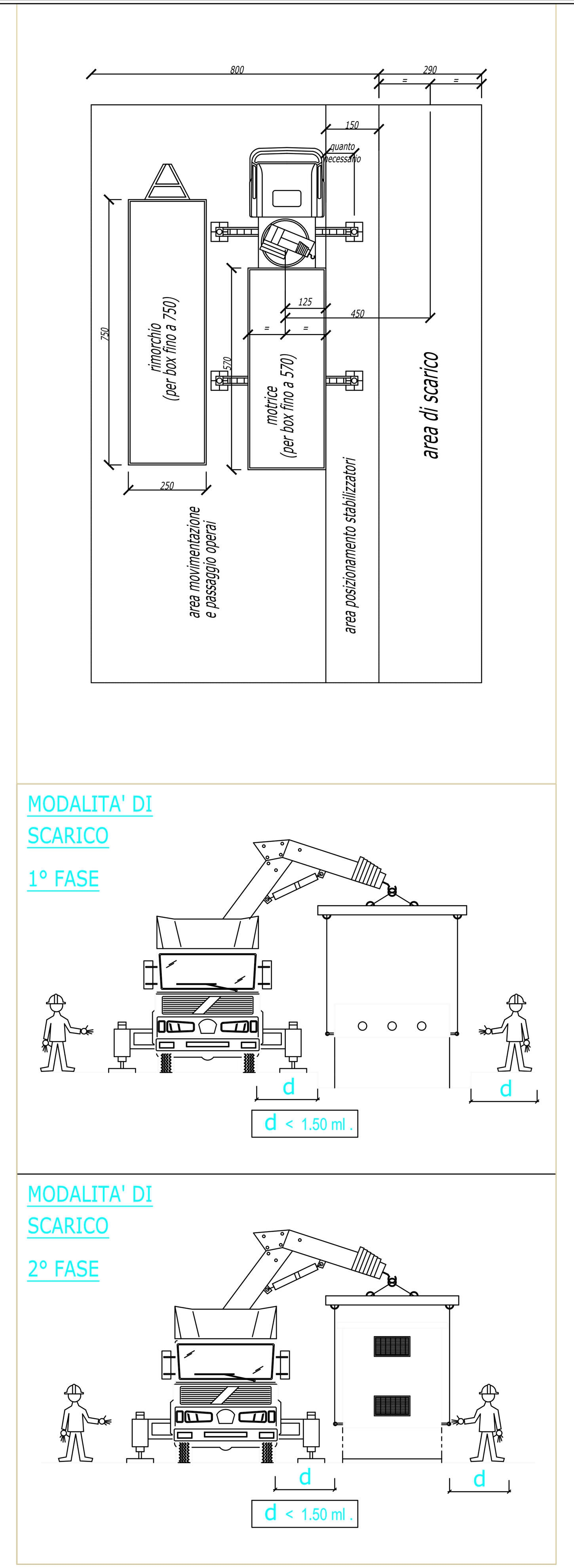

CABINA DI SMISTAMENTO

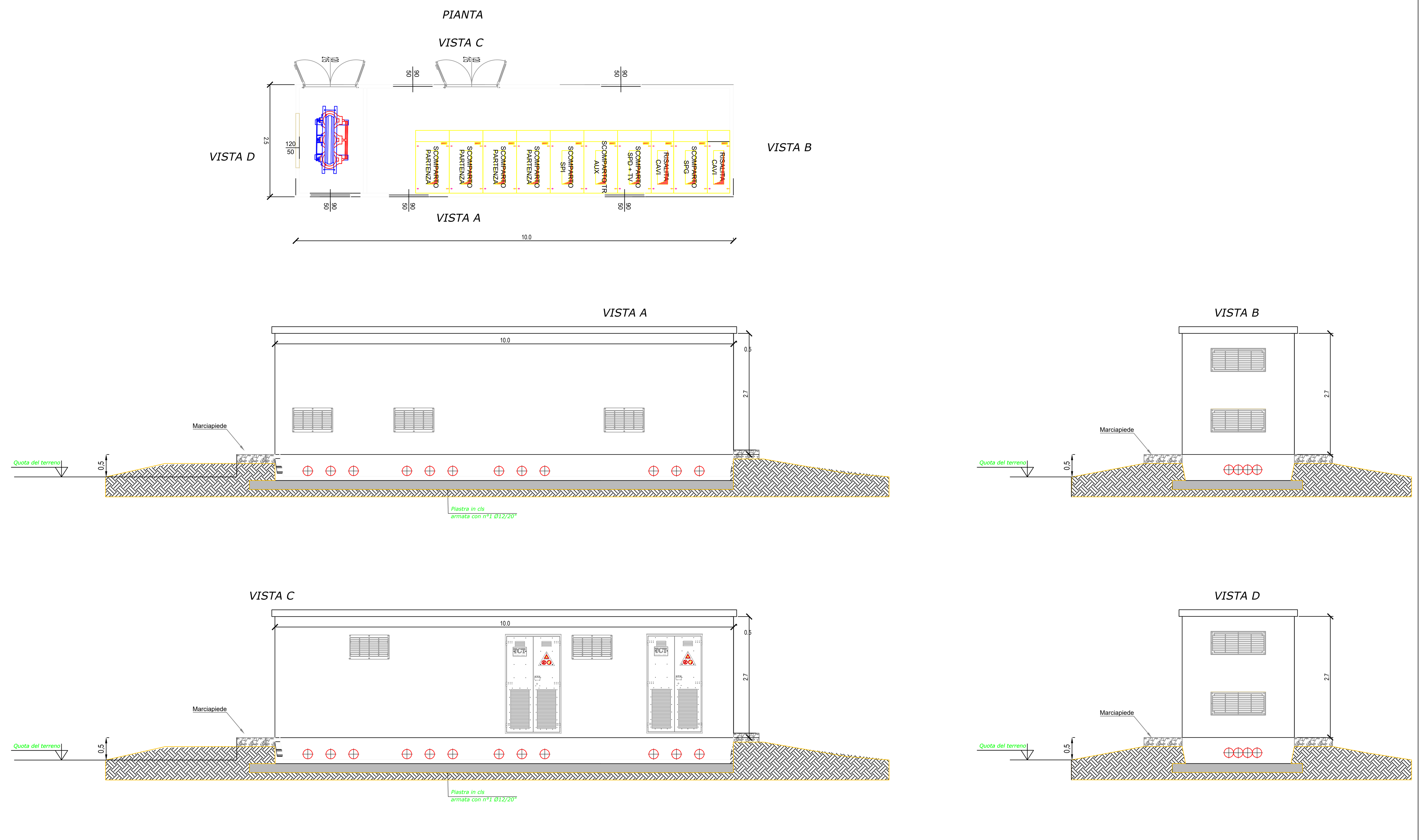
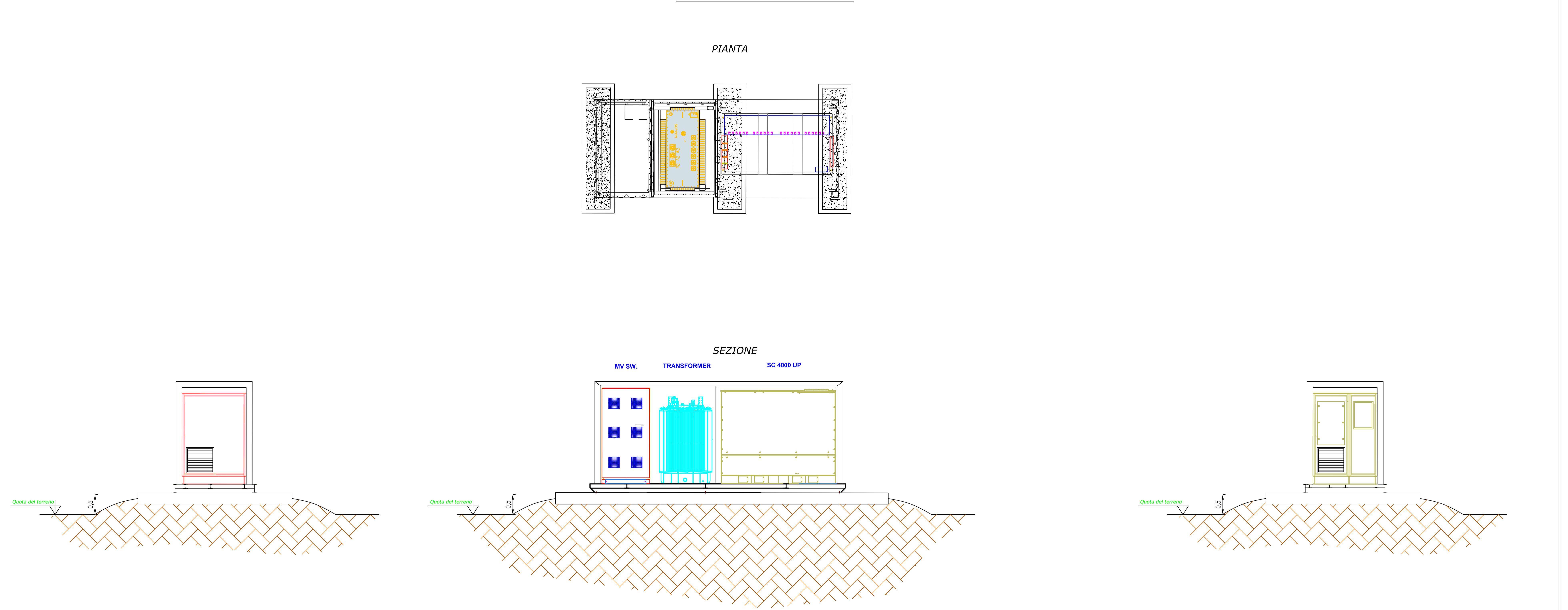
SKID INVERTER E TRASFORMATORE