TIPOLOGICO STRUTTURA TRACKER:

FRONT VIEW

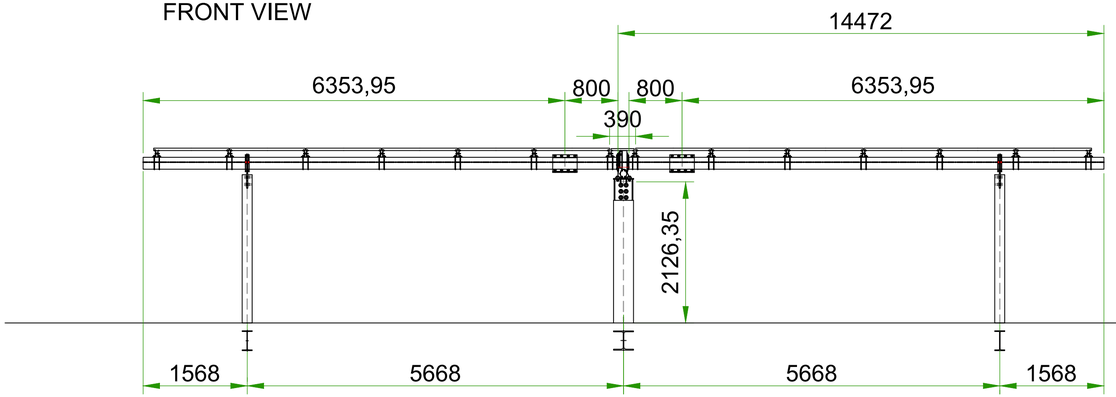

SIDE VIEW

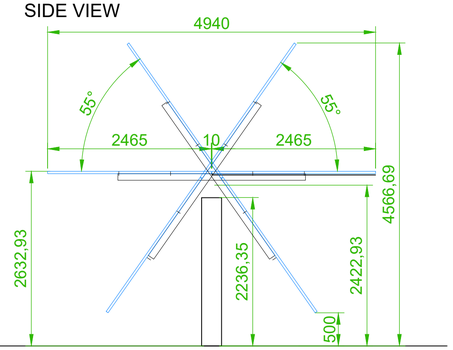

TOP VIEW

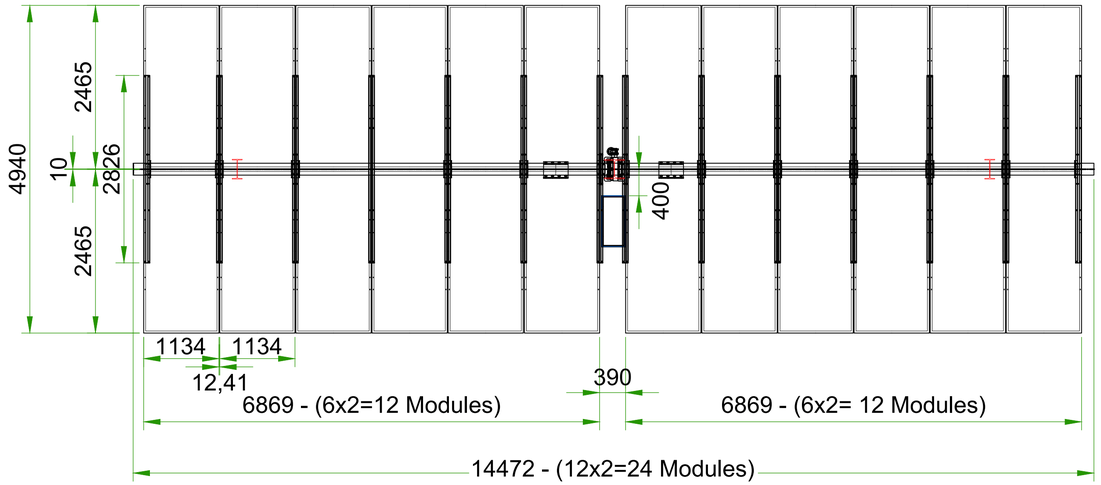

LAYOUT DI PROGETTO:

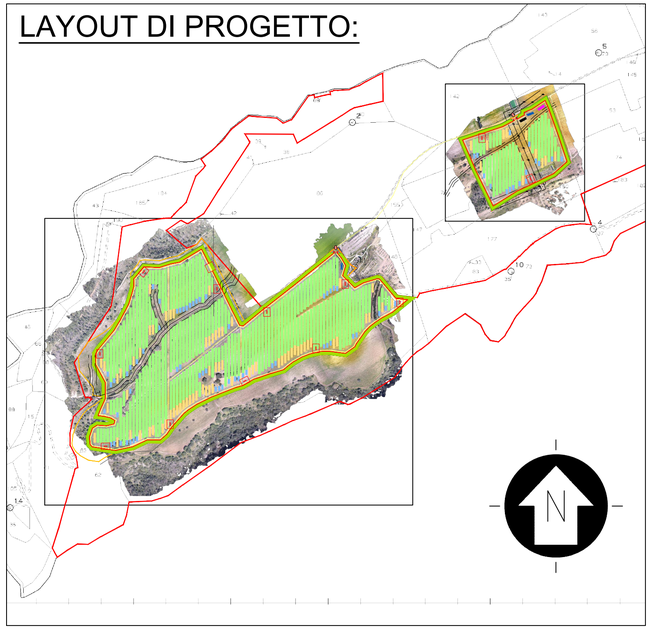

Legenda

- TRACKER (12X2 MODULI)
- TRACKER (24X2 MODULI)
- TRACKER (36X2 MODULI)
- ACCESSO AREA IMPIANTO
- VIABILITA' INTERNA
- RECINZIONE IN PROGETTO
- FASCIA DI MITIGAZIONE ESTERNA
- LINEA DI CONNESSIONE MT
- LINEA DI CONNESSIONE AT
- CABINA DI CONSEGNA MT
- CABINA ELETTRICA POWER STATION
- UFFICIO, MAGAZZINO
- SPAZI DI MANOVRA UFFICIO, MAGAZZINO
- PARCHEGGI

Rev.	Descrizione	Redatto	Verificato	Approvato	Data
00	EMISSIONE	LC	MB	FB	APRILE 22

Proponente:

TEP RENEWABLES (CALTAGIRONE PV) S.R.L.
Viale SHAKESPEARE, 71 – 00144 Roma
P. IVA e C.F. 16376281008 – REA RM - 1653278

Oggetto: IMPIANTO FOTOVOLTAICO A TERRA (AGRIVOLTAICO) COLLEGATO ALLA RTN
POTENZA NOMINALE 24,7 MWp - AC 21,5 MVA
Comune di Caltagirone (CT)

PROGETTO DEFINITIVO

Progettisti: ING. MATTEO BERTONERI Iscritto all'Ordine degli Ingegneri di Massa Carrara al n. 669

Tavola: PARTICOLARE STRUTTURE DI SOSTEGNO MODULI

N. Tav. CV-T1

Rif: B64.IT.21.SC.-CALTAGIRONE_CA-T01_Rev0

Scala: 1:50

E' VIETATA LA RIPRODUZIONE DI QUESTO DOCUMENTO SENZA PREVENTIVA AUTORIZZAZIONE SCRITTA DELLA TEP RENEWABLES ITALIA S.R.L.