SEZIONE TIPO MURI IN GABBIONI

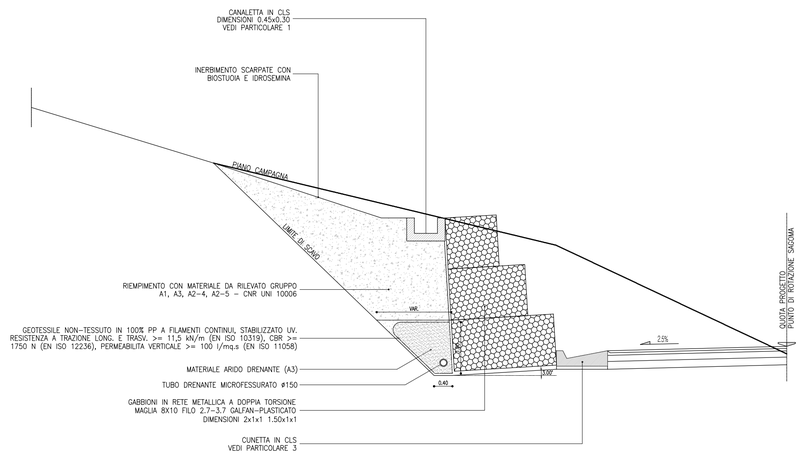

MURI IN GABBIONI SEZIONI TIPO DETTAGLI COSTRUTTIVI PER REGIMAZIONE ACQUE

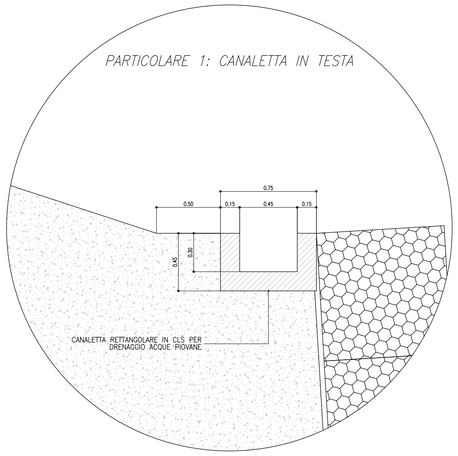

DIMENSIONE MAGLIA		
MAGLIA TIPO	D (mm)	TOLLERANZA
10X12	100	+16%
8X10	80	
6X8	60	−4%
5X7	50	

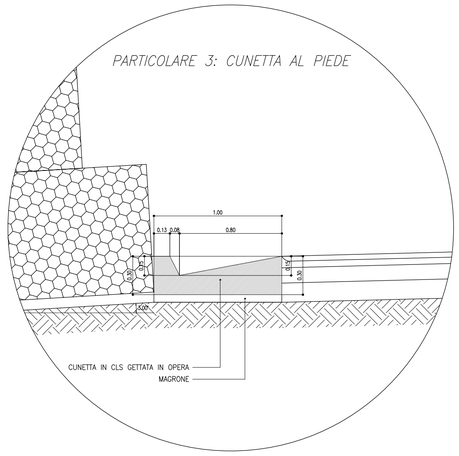

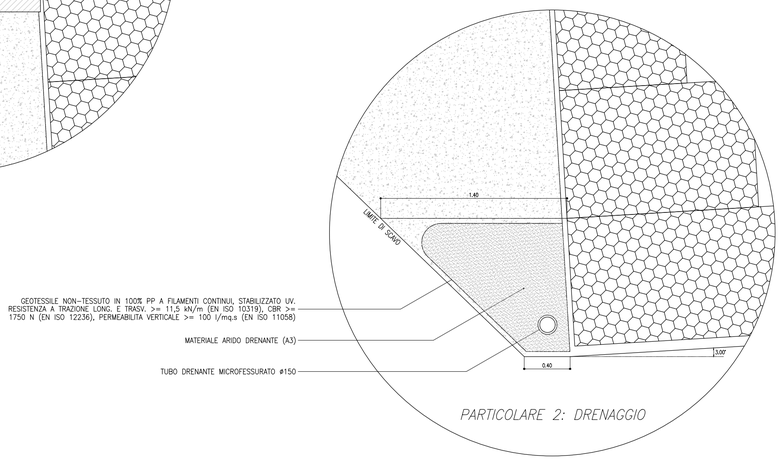

CARATTERISTICHE DEI MATERIALI	
MATERIALE RIEMPIMENTO	Terreno A1/A3/A2-4/A2-5
MATERIALE DRENANTE	Materiale arido drenante (A3)
GABBIONI	Gabbioni in rete metallica a doppia torsione maglia 8x10 filo 2.7-3.7 galfan-plasticato dimensioni 2x1x1 1.50x1x1

SEZIONE TIPO TERRA RINFORZATA

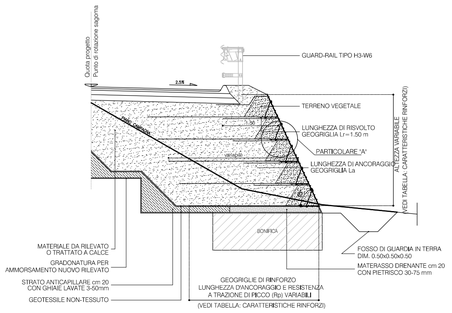

CARATTERISTICHE DEI MATERIALI IMPIEGATI PER LA REALIZZAZIONE DEL SOTTOFONDO

CARATTERISTICHE DEL GEOTESSILE

Geotessile non-tessuto in 100% PP a filamenti continui, stabilizzato UV.
Resistenza a trazione longitudinale e trasversale = 11,5 kN/m (EN ISO 10319),
CBR >= 1750 N (EN ISO 12236),
permeabilità verticale >= 100 l/mq.s (EN ISO 11058).

NOTA:
Nei casi in cui la terra rinforzata risulti appoggiata su una gabbionata, è necessario separare la base della terra rinforzata dalla gabbionata mediante uno strato di materiale da rilevato di spessore minimo pari a 10cm.

POSA IN OPERA DEL RILEVATO IN TERRA RINFORZATA

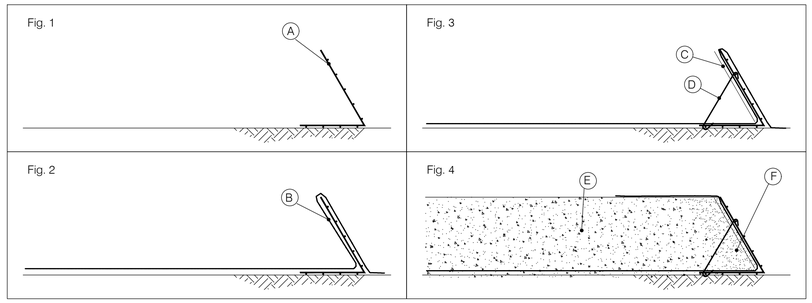

Modalità di esecuzione
1: preparazione del piano di posa ed allineamento dei casseri (A).
2: posa della geogriglia estrusa in HDPE (B).
3: posa della biostuoia in fibre vegetali (C) e fissaggio dei tiranti uncinati (D).
4:stesa e compattazione del materiale da rilevato (E), in strati di spessore non superiore a 300 mm, compattati ad una densità non inferiore al 95% dello Standard Proctor.
In facciata, per uno spessore di circa 300 mm, viene impiegato terreno vegetale (F).

PARTICOLARE "A"

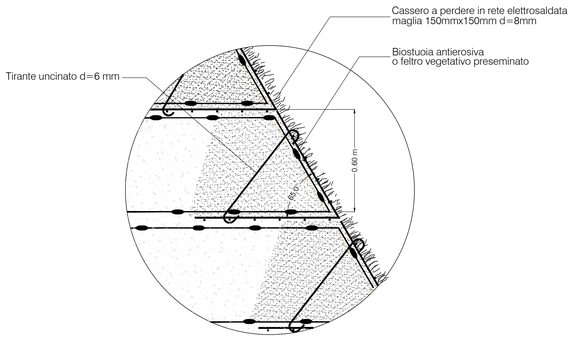

PARTICOLARE "CASSERO"

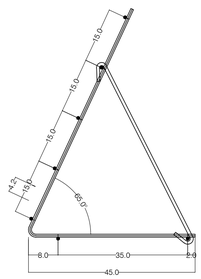

CANALETTA IN LAMIERA ZINCATA PER LA RACCOLTA DELLE ACQUE PIOVANE: posa in opera e dettagli

DETTAGLIO CANALETTA IN LAMIERA ZINCATA (mm)

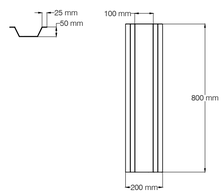

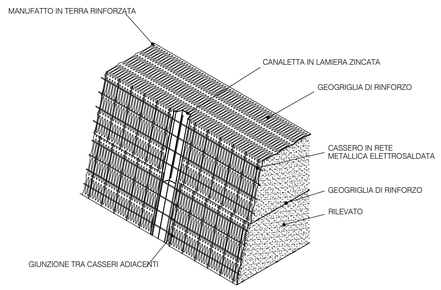

SOGGETTO ATTUATORE - Art.7 D.L. 11 novembre 2016, n. 205 (già art.15 ter del D.L. 17 ottobre 2016, n.189, convertito dalla L. 15 dicembre 2016, n.229)
ex OCDPC 408 / 2016 - art.4
OCDPC 475 / 2017 - art.3

PNRR - Fondo Complementare Nazionale del Piano Nazionale di Ripresa e Resilienza (PNRR) per le Aree colpite dai terremoti del 2009 e del 2016, Sub-misura A4, "Investimenti sulla rete stradale statale"

S.S. n 260 "PICENTE" Dorsale Amatrice - Montereale - L'Aquila
Lotto V° dallo svincolo di Cavallari al confine regionale
1° STRALCIO

PROGETTO DI FATTIBILITA' TECNICO ECONOMICA

PROGETTISTI:
Ing. Daniela DI GIOVANNI
Ordine Ingegneri di Chieti n. 963

IL GEOLOGO
Dott. Geol. Valerio MANZON
Ordine Geologi del Lazio n.860

COORDINATORE PER LA SICUREZZA IN FASE DI PROGETTAZIONE
Geom. Renzo ROSSI

VISTO: IL RESP. DEL PROCEDIMENTO
Ing. Antonio MARASCO

GRUPPO DI PROGETTAZIONE
Geom. Andreo PANCIOLI
Geom. Maurizio RICCI
Ing. Aldo PARIS
Ing. Daniela CAVARELLA
Ing. Davide LUBERTI
Ing. Paola DI GIANNATALE
Ing. Matteo CASTELLANI
Ing. Michele SERGIACOMO

PROTOCOLLO 362361 DATA: 31/05/2022

C - PROGETTO DELL'INFRASTRUTTURA

OPERE D'ARTE MINORI

Gabbionate e terre armate

CODICE PROGETTO (PROGETTO / LIV. PROG. / N. PROG.)	NOME FILE	REVISIONE	SCALA
S1AQ01 F 2201	C17-T00PS00STRDI00_B.DWG CODICE ELAB. T00PS00IDRDI00	B	VARIE

REV.	DESCRIZIONE	DATA	REDATTO	VERIFICATO	APPROVATO
B	ESITO CONFERENZA DEI SERVIZI E SUDDIVISIONE IN STRALCI	GIUGNO 2022	M.SERGIACOMO	D. DI GIOVANNI	A. MARASCO
A	PRIMA EMISSIONE	FEBBRAIO 2022	M.SERGIACOMO	D. DI GIOVANNI	A. MARASCO