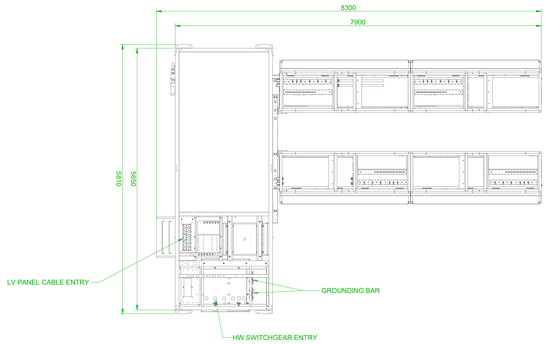

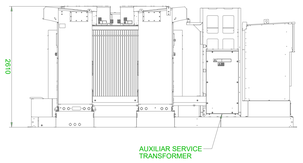

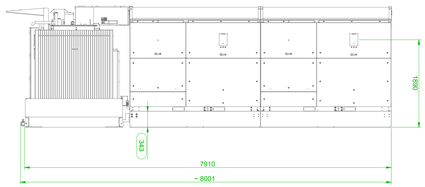

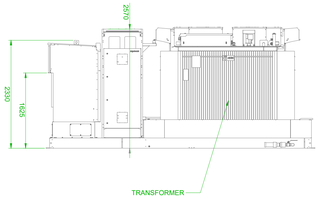

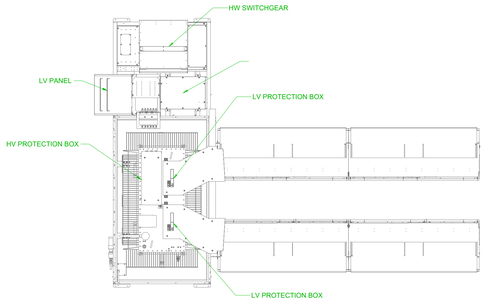

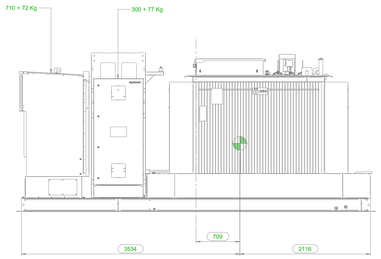

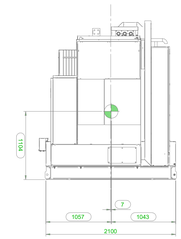

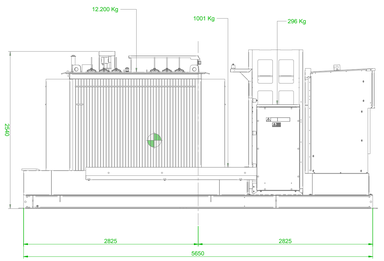

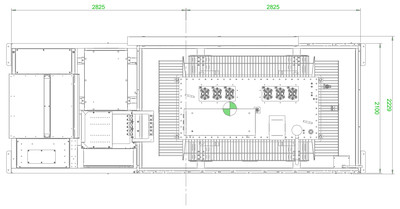

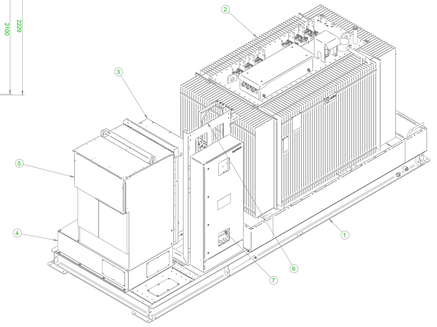

Item Number	MAIN COMPONENTS	Kg
1	MINI SKID	1001,0 kg
2	TRANSFORMER	12200,0 kg
3	AUXILIAR TRANSFORMER	296 kg
4	PLINTH SWITCHGEAR	72,2 kg
5	SWITCHGEAR	710,0 kg
6	SUPPORT AUXILIAR SERVICE	76,4 kg
7	AUXILIAR SERVICE	300 kg
8	TOTAL	~15000 kg

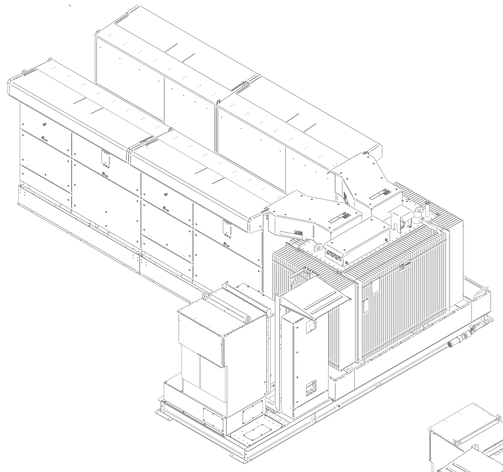

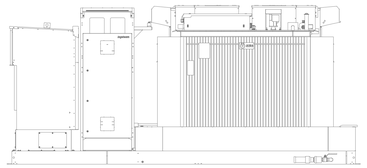

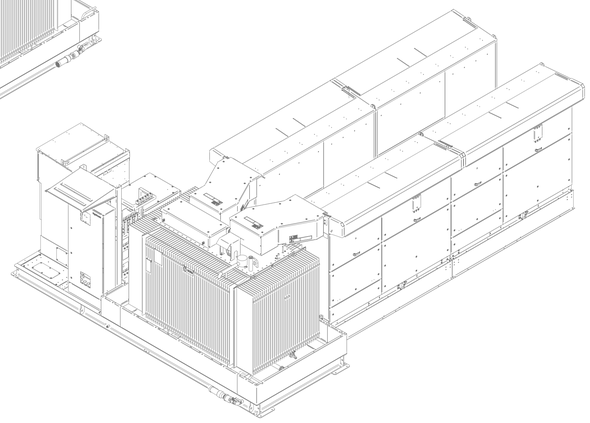

R E G I O N E P U G L I A

Provincia di Foggia (FG)

COMUNE DI CANDELA E ASCOLI SATRIANO

REV:	DESCRIZIONE	DATA	REDATTO	CONTROL.	APPROV.
1	EMISSIONE PER ENTI ESTERNI	25/03/22	BASSO G.	FURNO C.	NASTASI A.
0	EMISSIONE PER COMMENTI	03/03/22	BASSO G.	FURNO C.	NASTASI A.

Committente:

HERGO SOLARE ITALIA S.r.l.

Sede legale in via Privata Maria Teresa, 8, 20123, Milano
Partita I.V.A. 10416260965 – PEC: hsiar@legalmail.it

HERGO SOLARE ITALIA S.r.l.
Società soggetta all'attività di direzione e coordinamento della CVC Life Sciences Co-Investment Fund II, SP, SICAV-RAIF, LUXEMBOURG
Sede legale: Via Privata Maria Teresa, 8 - 20123 Milano (MI)
Tel. info@hergosolar.it - info@pec.hergosolar.it
C.F. 10416260965 - P.I. IT 10416260965 - REA MI-2556000

Società di Progettazione:

INGEGNERIA de INNOVAZIONE

Antex group

Via Jonica, 16 – Loc. Belvedere – 96100 Siracusa (SR) Tel. 0931.1663409
web: www.antexgroup.it e-mail: info@antexgroup.it

Progetto:

Progetto di un impianto agro-naturalistico-fotovoltaico avente potenza pari a 96,721 MW e relative opere di connessione, integrato con coltivazione di foraggere ed essenze officinali, da realizzarsi nei comuni di Ascoli Satriano e Candela (Loc. "Piano Morto")

Tavola:

– IMPIANTO UTENTE –
CABINE DI SOTTOCAMPO

Progettista/Resp. Tecnico:

Dott. Ing. Giuseppe Basso
Ordine degli Ingegneri
della Provincia di Siracusa
n° 1860 sez. A

Firmato digitalmente da
Giuseppe Basso
O: Ordine degli Ingegneri della Provincia di Siracusa
Stato: IT
Serial Number: TINIT-BSSGPP74M09C351C

Scala:	Nome DIS./FILE:	Allegato:	F.to:	Livello:
–:–	C20044S05-PD-EE-04-01	1/1	A0	DEFINITIVO

Il presente documento è di proprietà della ANTEX GROUP srl.
E' vietata la comunicazione a terzi o la riproduzione senza il preventivo permesso scritto della suddetta. La società tutela i propri diritti a rigore di Legge.

Formato UNI EN ISO 216 - Serie A(297x210 mm)