CABINA DI CAMPO E DI TRASFORMAZIONE

VANI TIPO CABINA

PROSPETTO ANTERIORE
(SCALA 1 : 20)

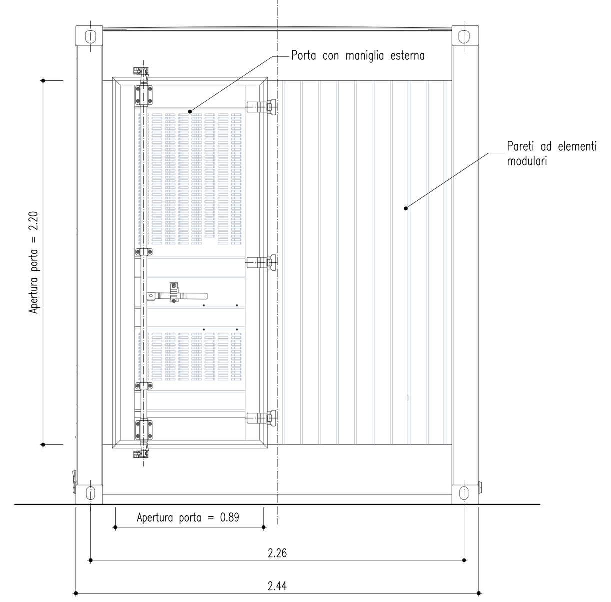

PROSPETTO POSTERIORE
(SCALA 1 : 20)

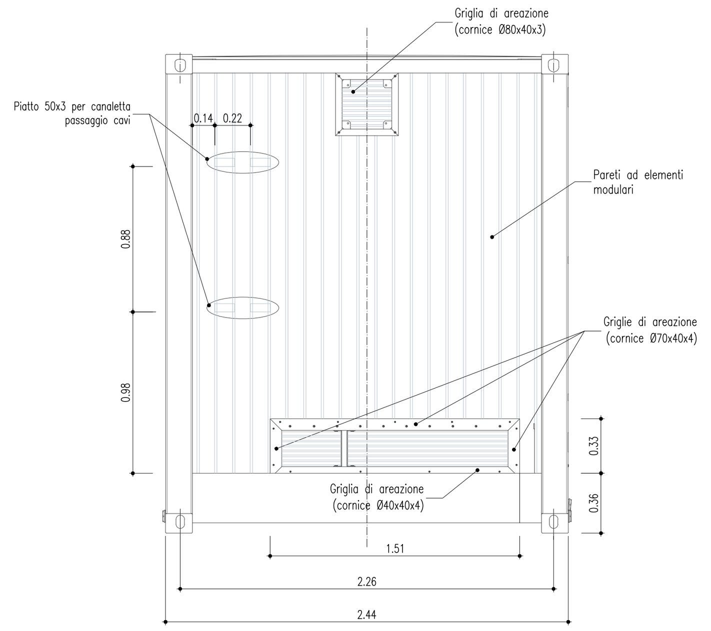

SEZIONE C–C
(SCALA 1 : 20)

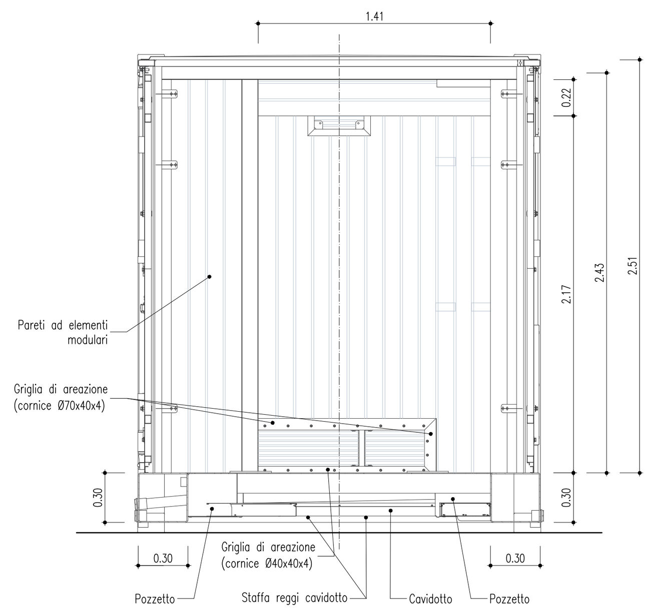

SEZIONE D–D
(SCALA 1 : 20)

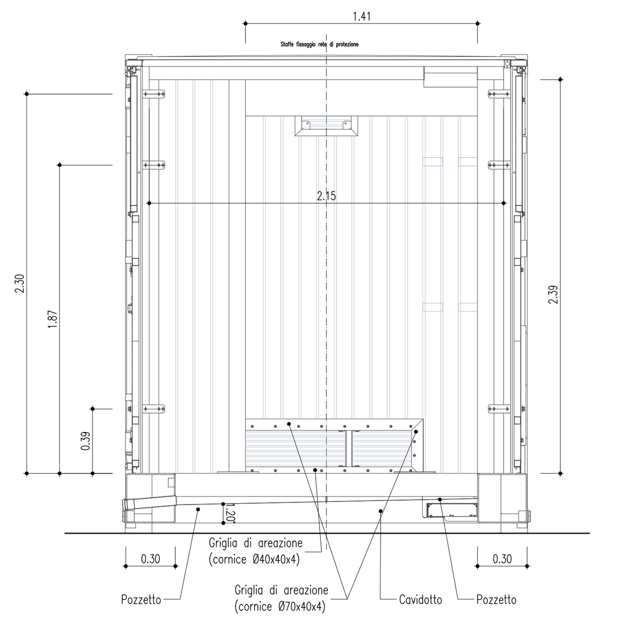

SEZIONE E–E
(SCALA 1 : 20)

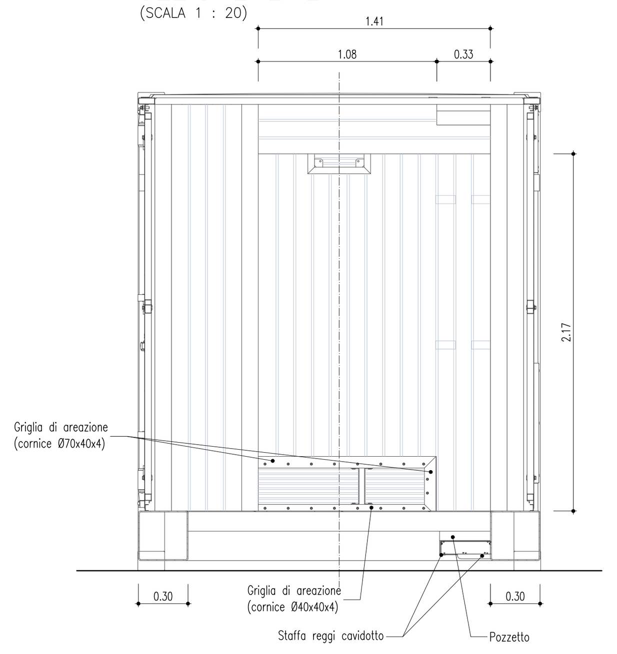

SEZIONE_FONDAZIONI
(SCALA 1 : 20)

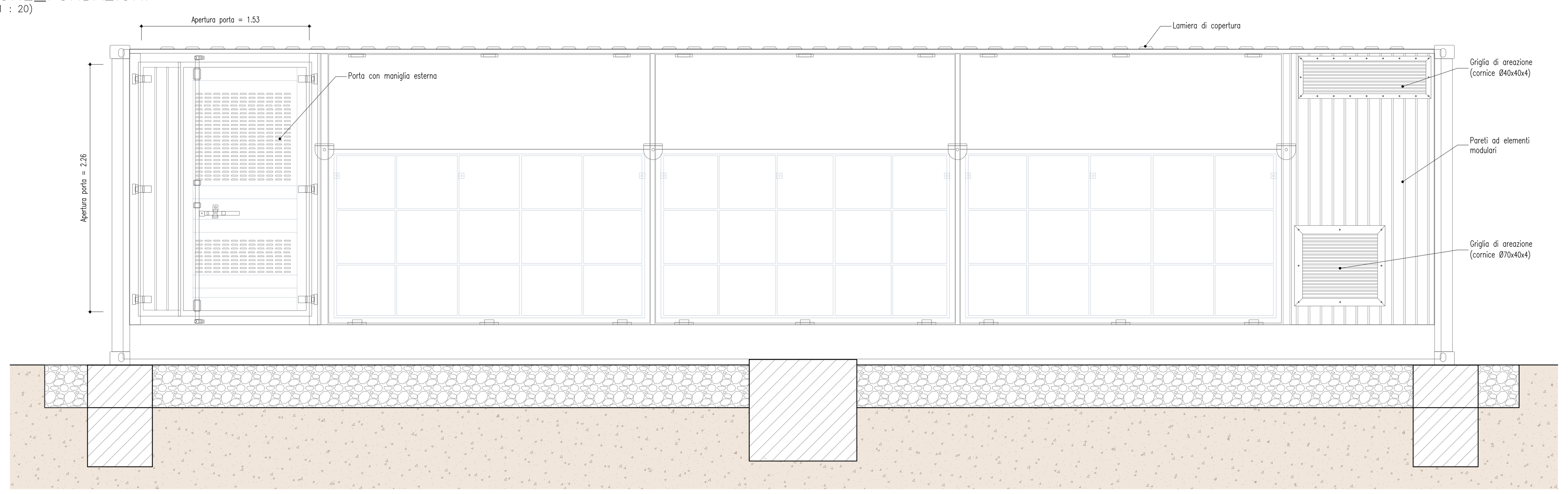

PIANTA COPERTURA
(SCALA 1 : 20)

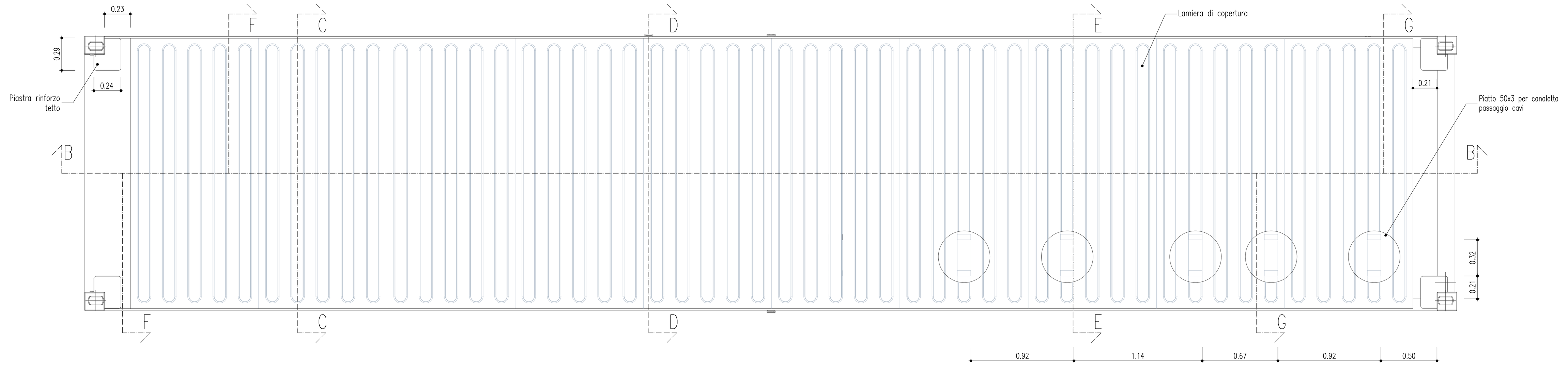

Firmato digitalmente da: MARESCA FABIO
Data: 27/05/2022 16:01:22

SEZIONE F–F
(SCALA 1 : 20)

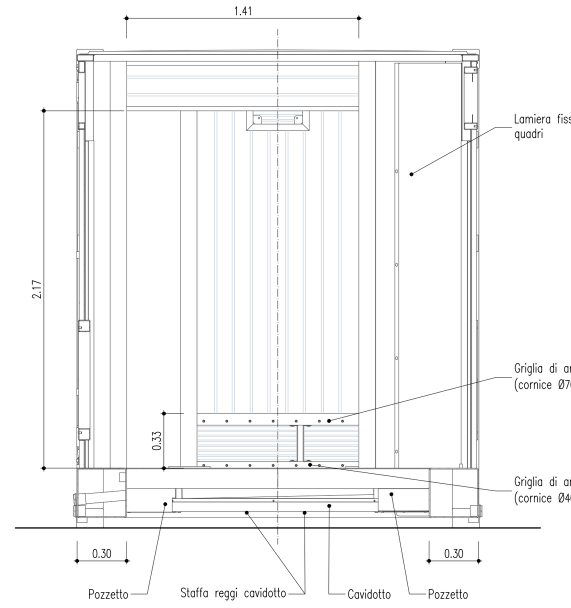

SEZIONE G–G
(SCALA 1 : 20)

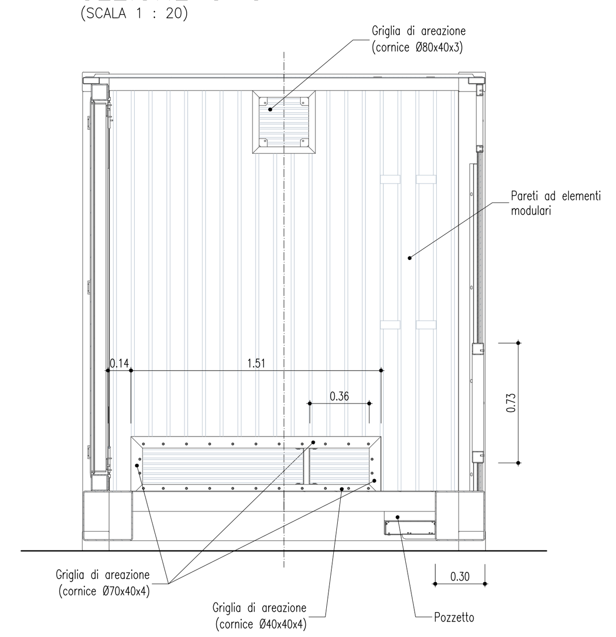

PIANTA_FONDAZIONI
(SCALA 1 : 20)

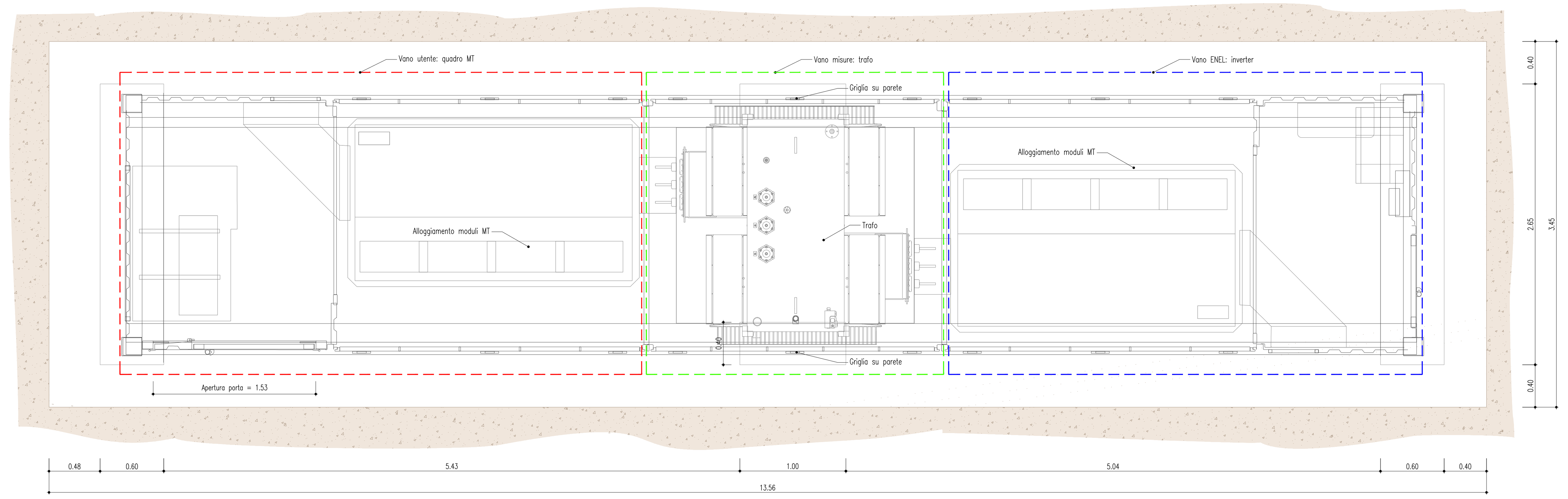

PROSPETTO LATERALE SINISTRO
(SCALA 1 : 20)

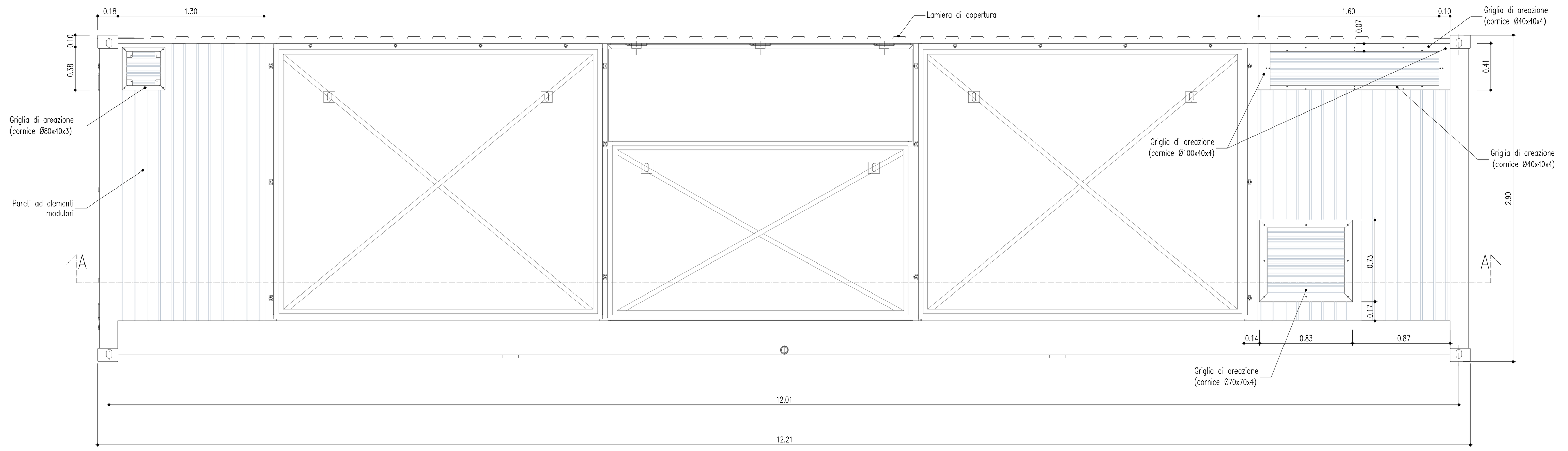

SEZIONE A–A
(SCALA 1 : 20)

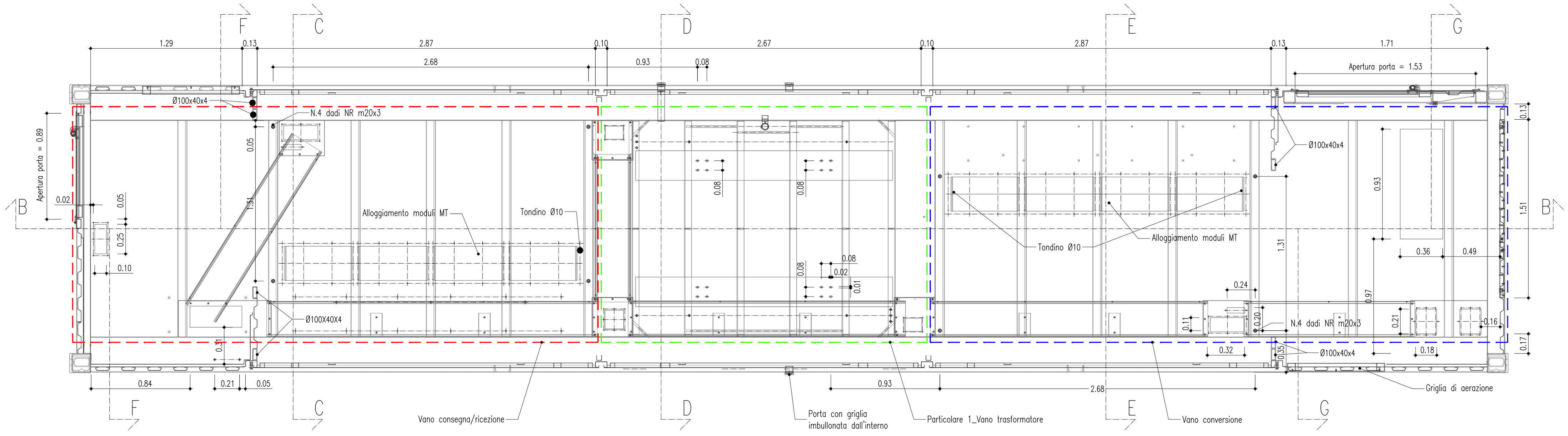

PARTICOLARE 1_VANO TRASFORMATORE
(SCALA 1 : 10)

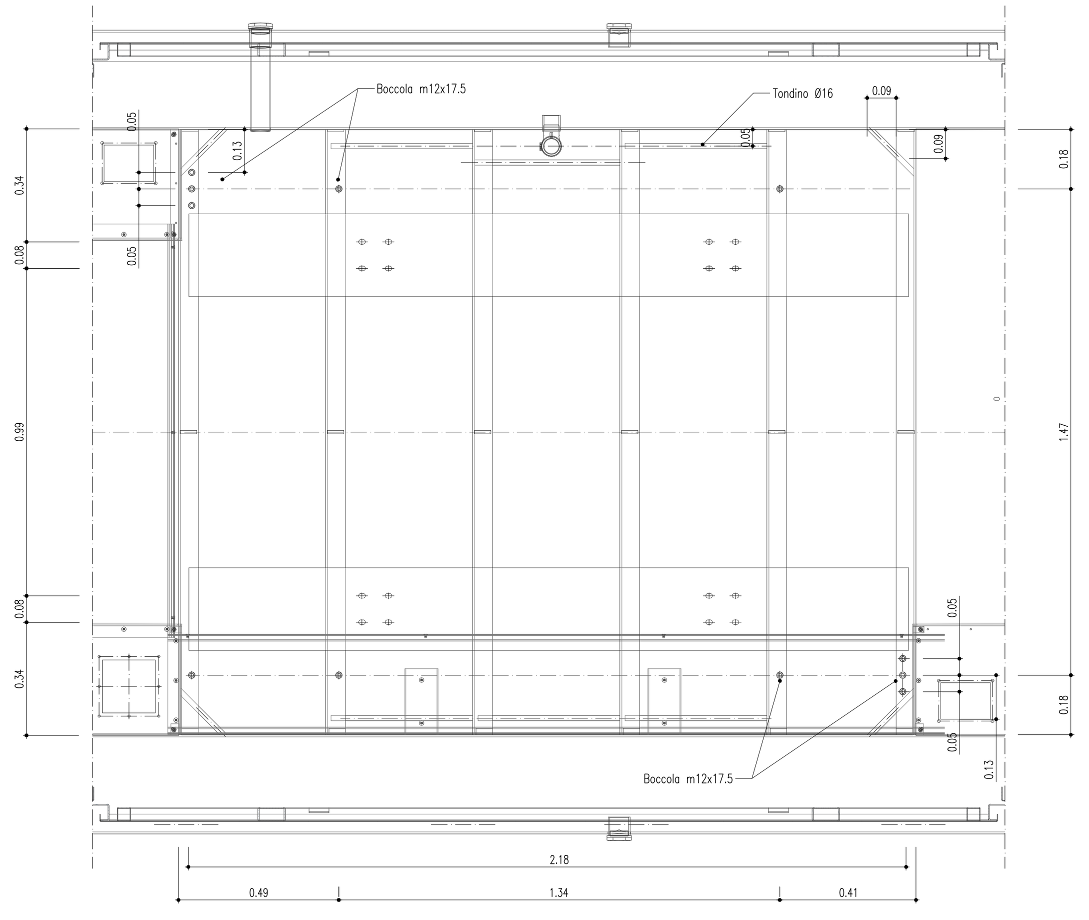

TIPOLOGICO CABINA

PROSPETTO LATERALE DESTRO
(SCALA 1 : 20)

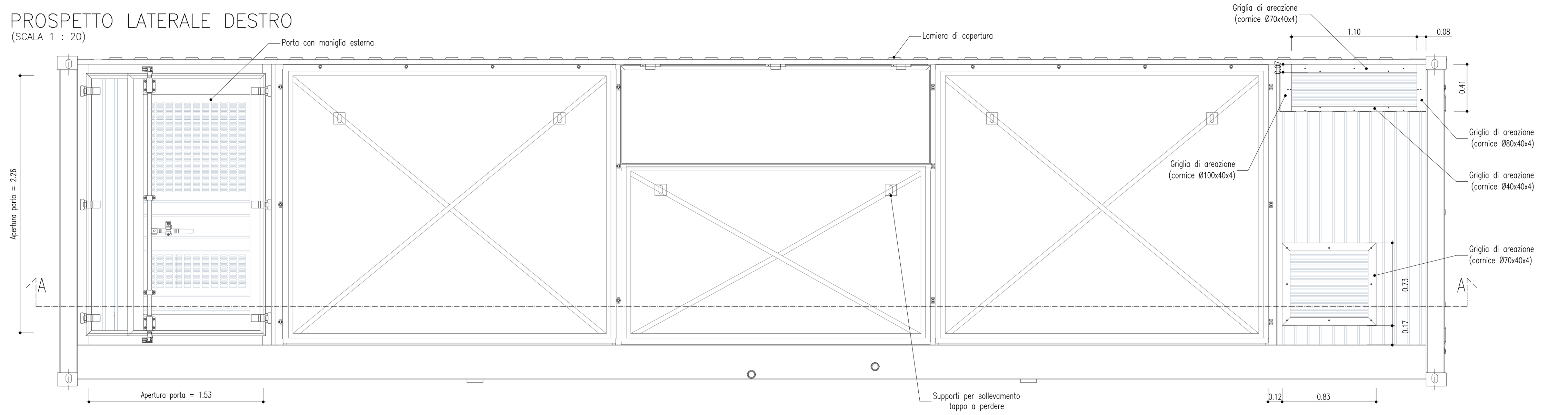

SEZIONE B–B
(SCALA 1 : 20)

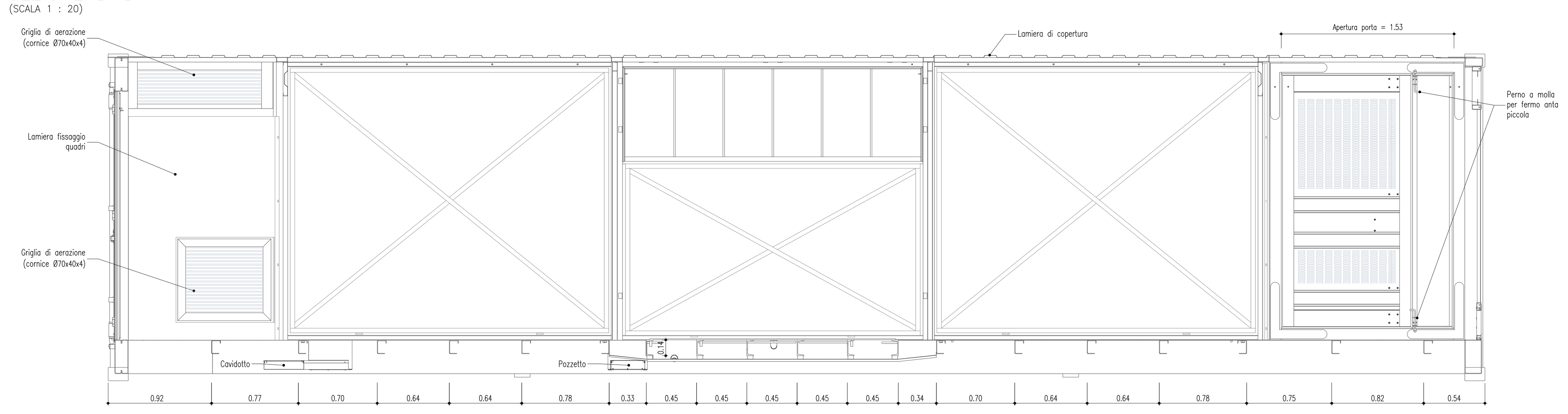

REGIONE BASILICATA
PROVINCIA DI MATERA
COMUNE DI GROTTOLE

PROGETTO DEFINITIVO

Realizzazione di un impianto fotovoltaico di potenza nominale pari a 19,830 MWp in agro di Grottole (MT) all'interno dell'area SIN VALBASENTO, integrato da un sistema di accumulo da 20 MW e delle relative opere di connessione

Titolo elaborato

A.12.b.10. Disegni architettonici cabine elettriche e box punto di consegna tipo

Codice elaborato

COMMESSA	FASE	ELABORATO	REV.
F0441	A	T42	A

Riproduzione o consegna a terzi solo dietro specifica autorizzazione.

Scala: 1:50

DATA	DESCRIZIONE	REDATTO	VERIFICATO	APPROVATO
Aprile 2022	Prima emissione	LTE	MMA	GDS

Proponente

BLUSOLAR GROTTOLE 1 s.r.l.
Via Caravaggio 125,
65125 Pescara (PE)

Progettazione

F4 Ingegneria srl
Via Di Giura - Centro Direzionale, 85100 Potenza
Tel: +39 0971 1944797 - Fax: +39 0971 55452
www.f4ingegneria.it - f4ingegneria@pec.it

Il Direttore Tecnico
(ing. Giovanni DI SANTO)

Società certificata secondo la norma UNI-EN ISO 9001:2015 per l'erogazione di servizi di ingegneria nei settori: civile, idraulica, acustica, energia, ambiente (settore IAF: 34).