Pianta

(1 : 200)

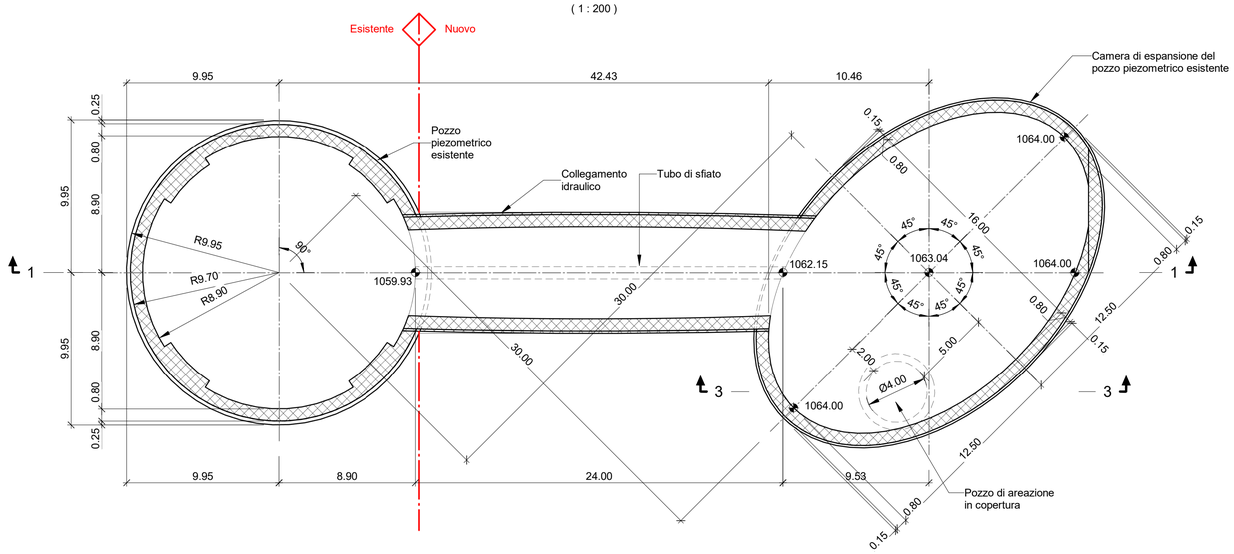

Vista 3D

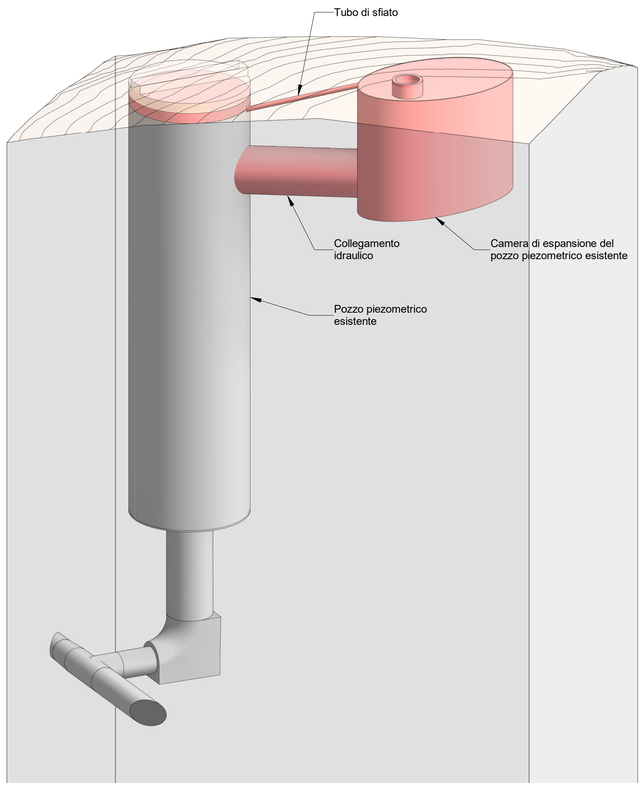

Sezione 1-1

(1 : 200)

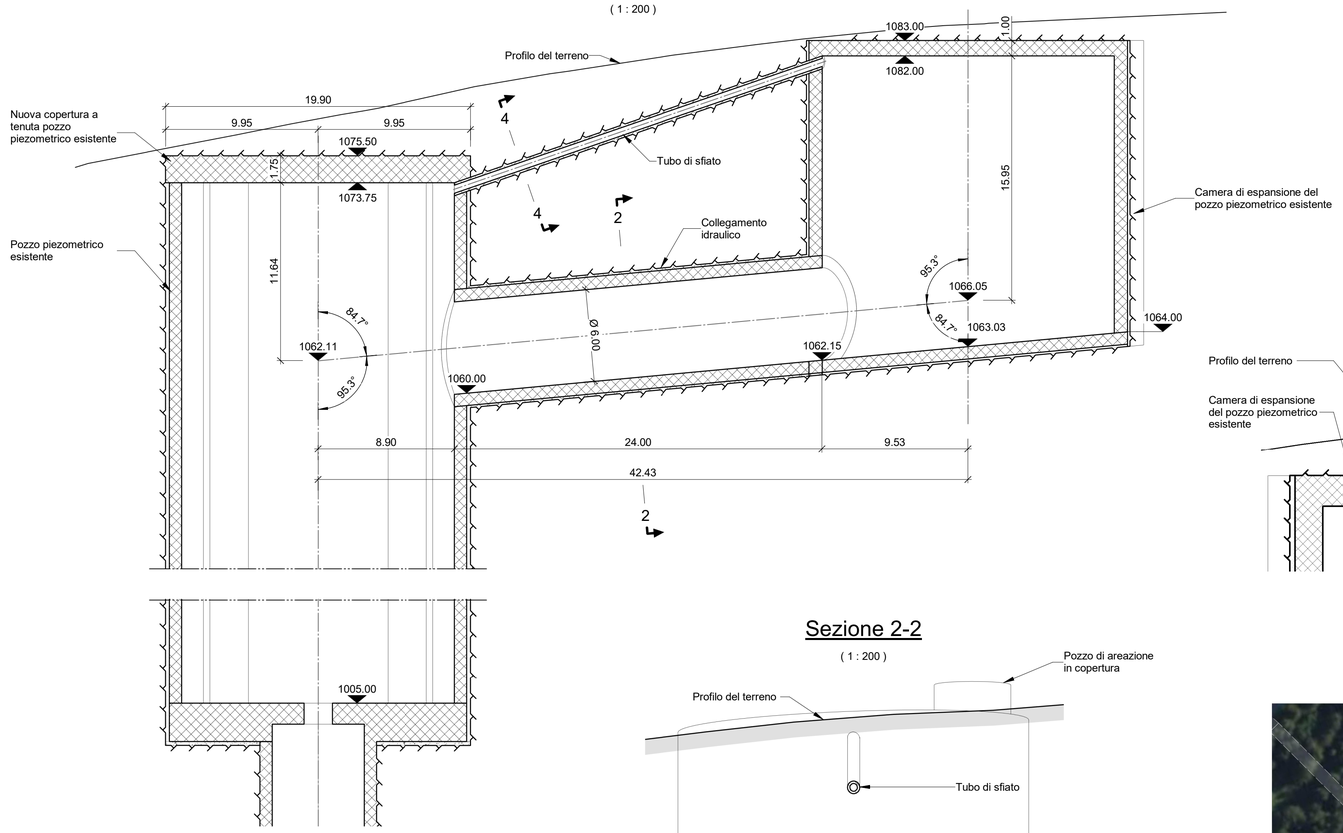

Sezione 3-3

(1 : 100)

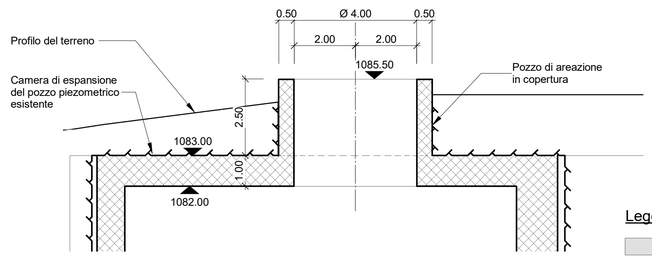

Sezione 4-4

(1 : 20)

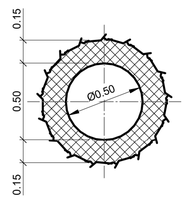

Sezione 2-2

(1 : 200)

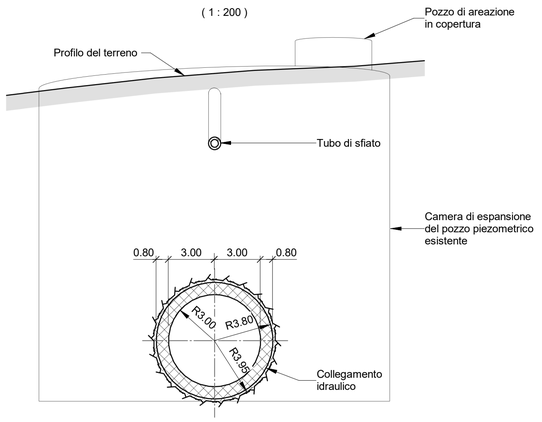

Planimetria di intervento

(1 : 1000)

Legenda:

- Stato di fatto
- Nuova costruzione
- Demolizione
- Calcestruzzo armato
- Calcestruzzo di livellamento
- Linea della roccia

1:20 (A1): 0 – 200 – 1000 – 2000 mm

1:100 (A1): 0 – 1000 – 5000 – 10000 mm

1:200 (A1): 0 – 2000 – 10000 – 20000 mm

Notes:

Per dettagli in riferimento al pozzo piezometrico esistente vedere elaborato n. 1112730873 "Pozzo piezometrico di monte" Rev.01 del 12/07/95.

REV.	DATE	DESCRIPTION	PREPARED	CHECKED	APPROVED
00	05/08/2022	Emissione per revisione cliente	J.Machuca	F.Maugliani / C.Piccinin	M.Braghini

CONTRACTOR'S LOGO: Lombardi

PROJECT:
CENTRALE DI SAN GIACOMO III
INSTALLAZIONE DI NUOVO GRUPPO DI POMPAGGIO

FILE NAME (EGP CODE): **GRE.EEC.D.99.IT.H.17170.00.039.00**

LOMBARDI CODE: **2021.0047.009-GC-COF-DW-041**

enel Green Power

HGT Design & Execution

EGP VALIDATION

VALIDATED BY (Project Engineer)	P. Viganoni
VERIFIED BY (Support Team)	-
COLLABORATORS	-

CLASSIFICATION:	FORMAT:	SCALE:	PLOT SCALE:	SHEET:
Public	**A1**	**1:100 1:200**	**1:1**	**1** of **1**

UTILIZATION SCOPE: **Progetto Definitivo per Autorizzazione**

TITLE: **Stato di Progetto Pozzo piezometrico di monte Piante e sezioni**

EGP CODE

GROUP	FUNCTION	TYPE	ISSUER	COUNTRY	TEC.	PLANT	SYSTEM	PROGRESSIVE	REVISION
GRE	EEC	D	9 9 I T	H	1	7 1 7 0	0 0	0 3 9	0 0

This document is property of Enel Green Power SpA. It is strictly forbidden to reproduce this document, in whole or in part, and to provide to others any related information without the previous written consent by Enel Green Power SpA.