SCAVO GALLERIA D'ACCESSO - PIANTA

(1:1250)

0(m) 25 38 50 75

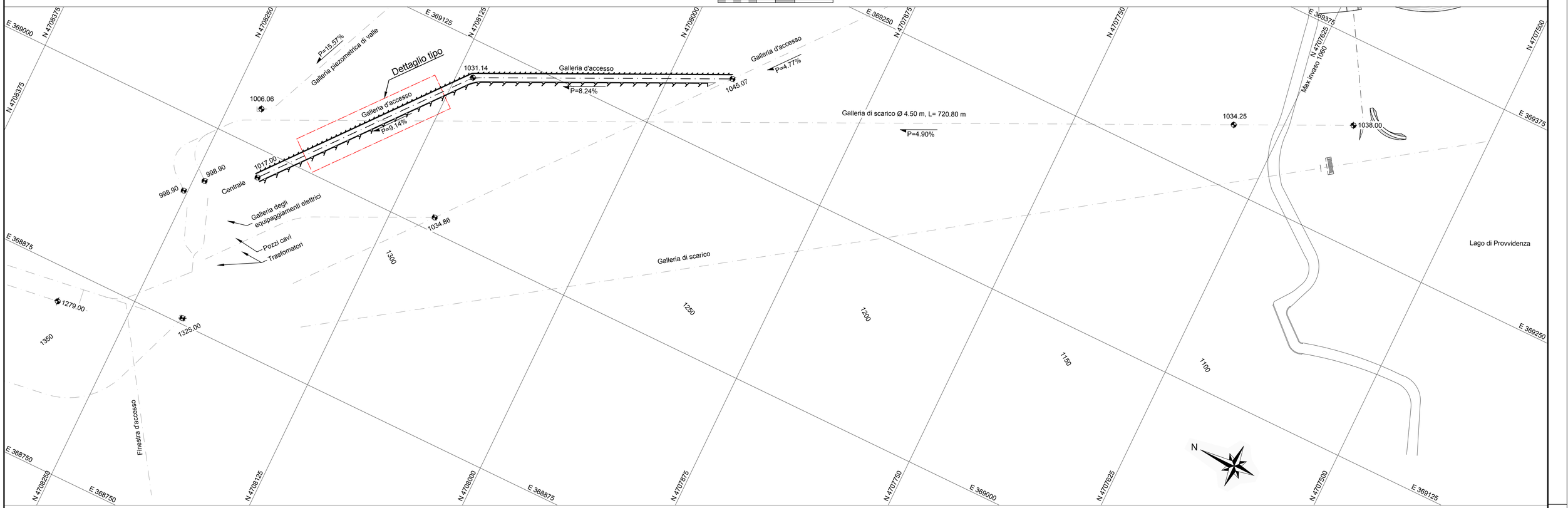

SCAVO GALLERIA D'ACCESSO

(1:200)

0(m) 4 6 8 12

Dettaglio tipo UG1

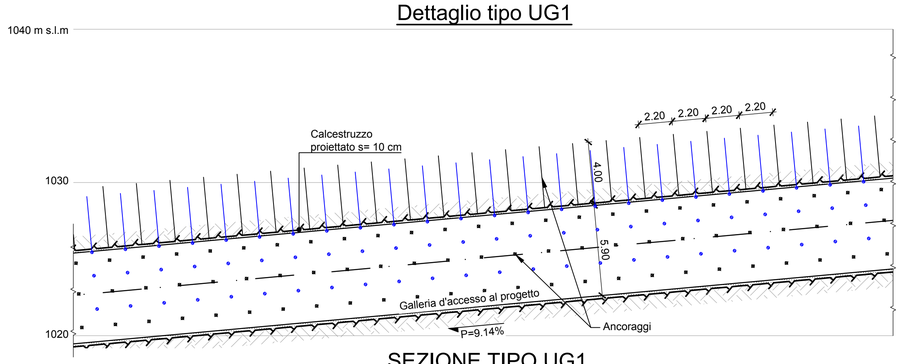

Dettaglio tipo UG2

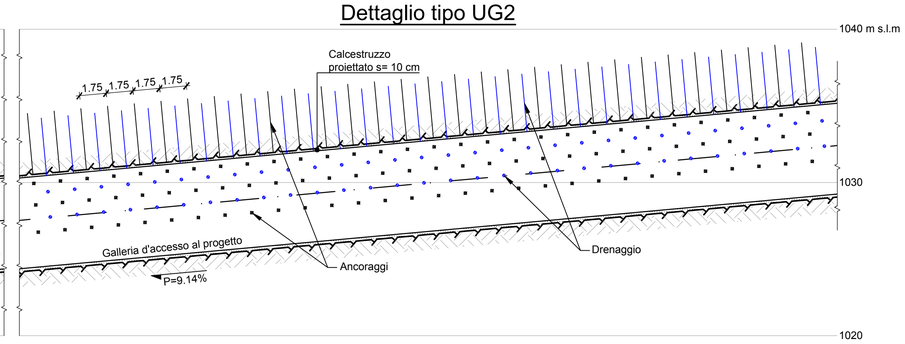

SEZIONE TIPO UG1

(1:100)

0(m) 2 3 4 6

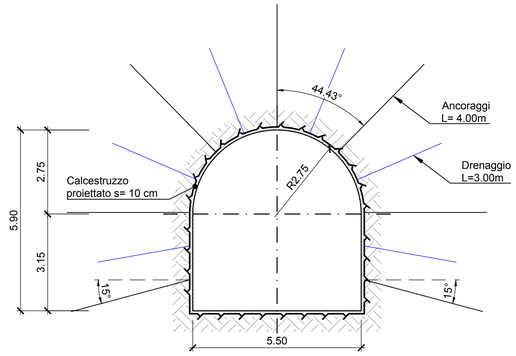

ANCORAGGI

Unità geologica	Chiodi			Calcestruzo proiettato
	Zona	L [m]	d [m]	s [cm]
UG1	Perimetro completo	4.00	2.20x2.20	10
UG2	Perimetro completo	4.00	1.75x1.75	10

SEZIONE TIPO UG2

(1:100)

0(m) 2 3 4 6

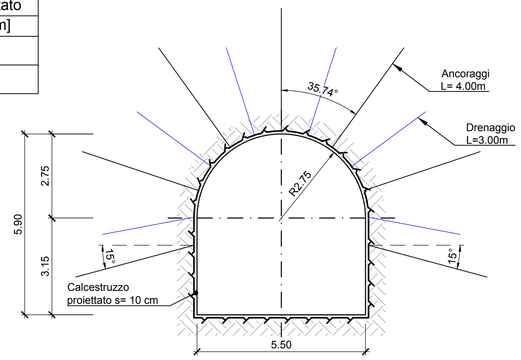

Legenda:

- Calcestruzzo proiettato
- Linea di roccia
- Ancoraggio vista frontale
- Ancoraggio profilo
- Drenaggio vista frontale
- Drenaggio profilo

Note:

- Tutte le misure sono espresse in metri se non diversamente indicato
- Lunghezza e quantità in base alla falda geologica

Riferimenti:

- GRE.EEC.D.99.IT.H.17171.00.038 - Stato di Progetto - Planimetria generale
- GRE.EEC.D.99.IT.H.17171.00.053 - Stato di Progetto - Scavo della caverna
- GRE.EEC.D.99.IT.H.17171.00.054 - Stato di Progetto - Scavo della galleria di scarico
- GRE.EEC.D.99.IT.H.17171.00.055 - Stato di Progetto - Scavo della nuova condotta forzata

REV.	DATE	DESCRIPTION	PREPARED	CHECKED	APPROVED
03	21/10/2022	Emissione per Autorizzazione	P. Redrovan	F. Maugliani / C. Piccinin	A. Balestra
02	27/07/2022	Emissione per Autorizzazione	P. Redrovan	F. Maugliani / C. Piccinin	A. Balestra
01	25/07/2022	Emissione per Autorizzazione	P. Redrovan	F. Maugliani / C. Piccinin	A. Balestra
00	14/06/2022	Emissione per Autorizzazione	F. Aguirre	F. Maugliani / C. Piccinin	A. Balestra

CONTRACTOR'S LOGO: Lombardi

PROJECT: **IMPIANTO DI PROVVIDENZA**
INTERVENTO DI RIFACIMENTO E POTENZIAMENTO

FILE NAME (EGP CODE): GRE.EEC.D.99.IT.H.17171.00.051.03

LOMBARDI CODE: 2021.0047.010-GC-GEN-DW-050

enel Green Power

HGT Design & Execution

EGP VALIDATION

VALIDATED BY: P. Viganoni

VERIFIED BY:

COLLABORATORS:

CLASSIFICATION:	FORMAT:	SCALE:	PLOT SCALE:	SHEET:
Public	A1	Indicato	1:1	1 di / of 1

UTILIZATION SCOPE: **Progetto Definitivo per Autorizzazione**

TITLE: **Stato di Progetto**
Scavo galleria d'accesso

EGP CODE

GROUP	FUNCTION	TYPE	ISSUER	COUNTRY	TEC.	PLANT	SYSTEM	PROGRESSIVE	REVISION
GRE	EEC	D	9 9	I T	H	1 7 1 7 1	0 0	0 5 1 0	3

This document is property of Enel Green Power SpA. It is strictly forbidden to reproduce this document, in whole or in part, and to provide to others any related information without the previous written consent by Enel Green Power SpA.