PLANIMETRIA
SCALA 1:200

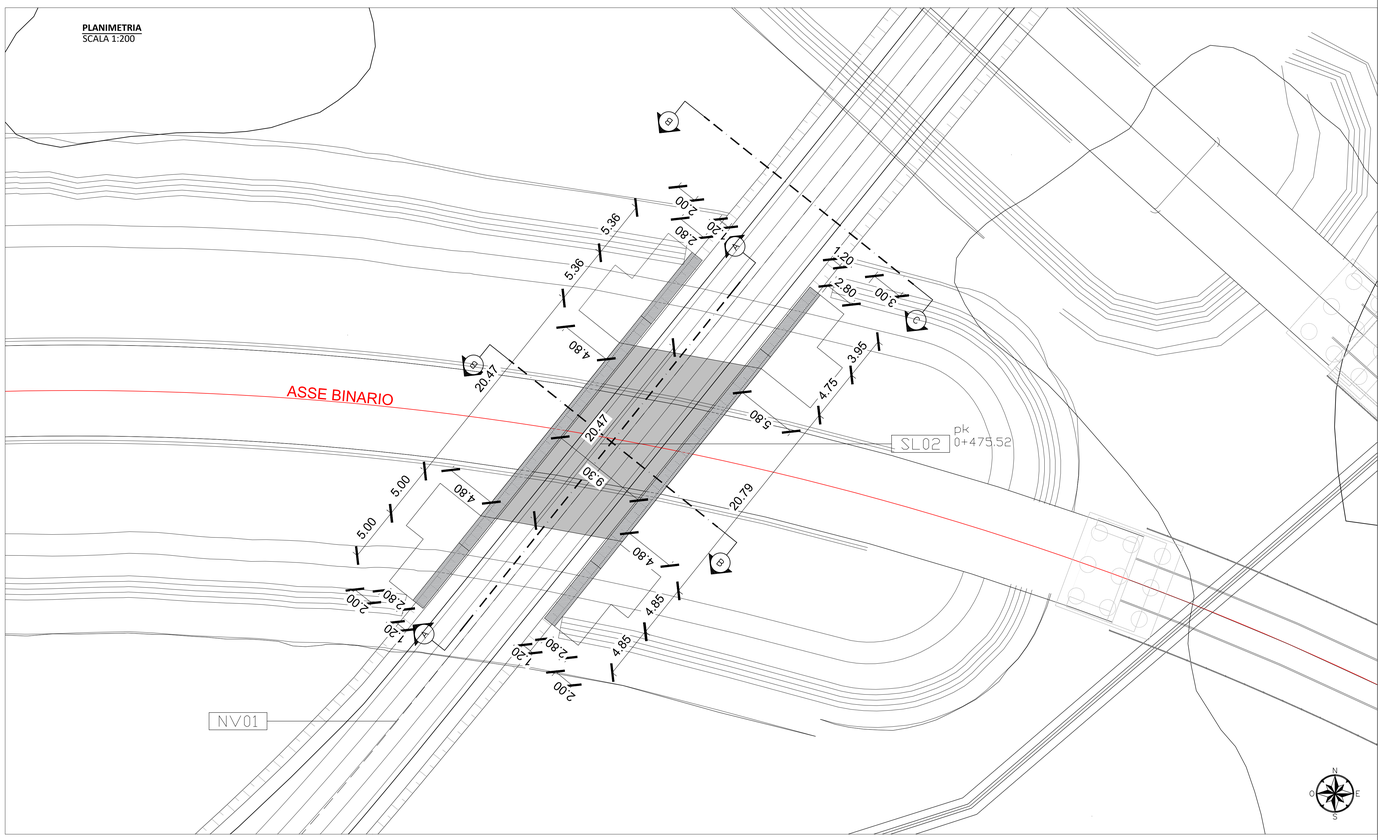

SEZIONE TRASVERSALE B-B
SCALA 1:100

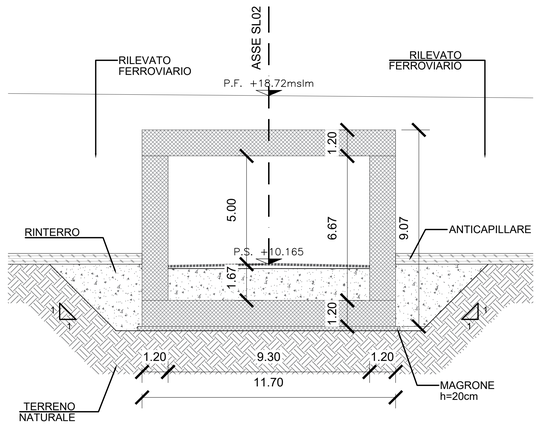

QUADRO D'UNIONE

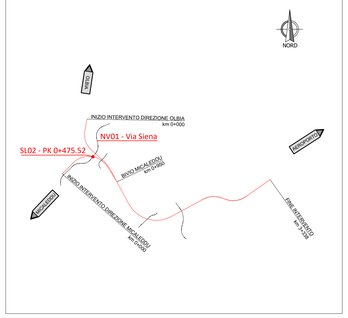

SEZIONE LONGITUDINALE A-A
SCALA 1:100

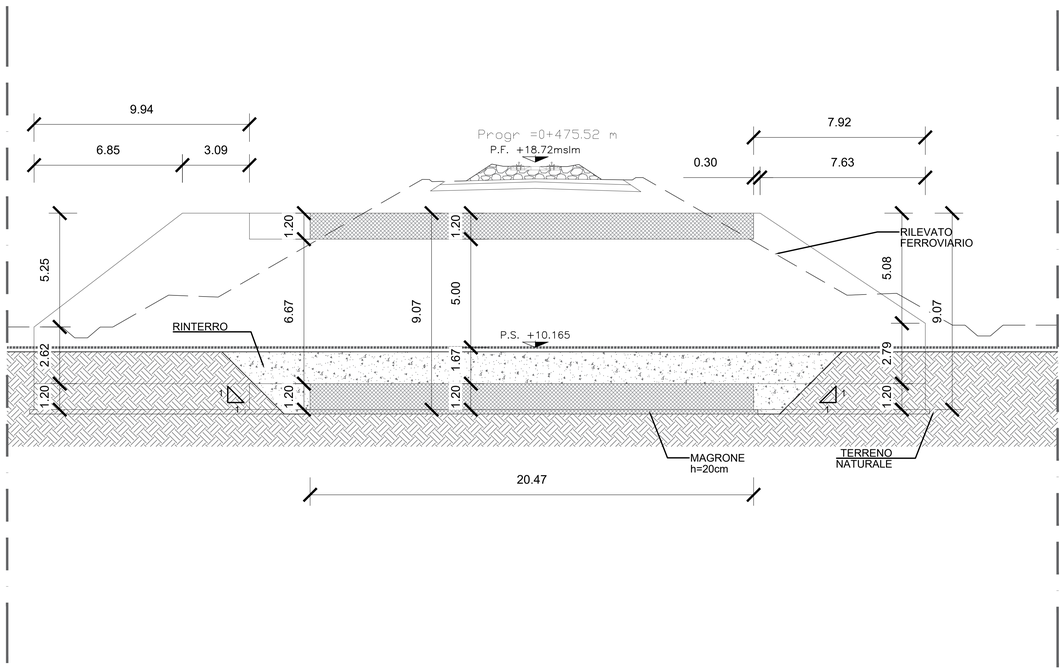

SEZIONE TRASVERSALE C-C
SCALA 1:100

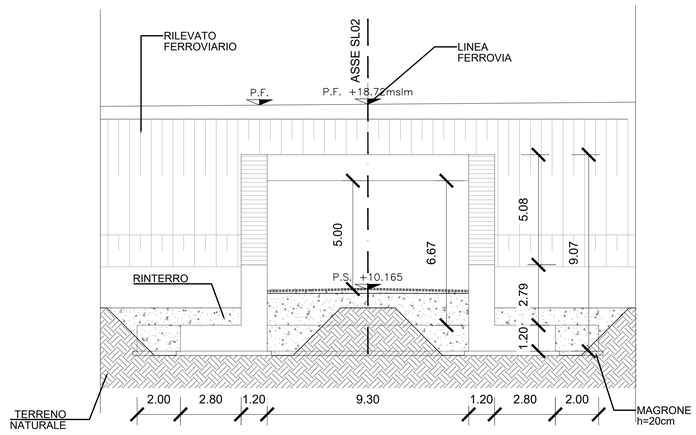

COMMITTENTE:

RFI RETE FERROVIARIA ITALIANA
GRUPPO FERROVIE DELLO STATO ITALIANE

PROGETTAZIONE:

ITALFERR
GRUPPO FERROVIE DELLO STATO ITALIANE

U.O. OPERE GEOTECNICHE

PROGETTO DI FATTIBILITA' TECNICA ECONOMICA

COLLEGAMENTO FERROVIARIO CON L'AEROPORTO DI OLBIA

SOTTOVIA

SL02 - Sottovia Via Siena (Bivio Olbia Terranova)

SCALA : varie

COMMESSA	LOTTO	FASE	ENTE	TIPO DOC.	OPERA/DISCIPLINA	PROGR.	REV.
RR0O	10	R	11	PZ	SL0200	001	A

Revis.	Descrizione	Redatto	Data	Verificato	Data	Approvato	Data	Autorizzato Data
A	Emissione Definitiva	PINI	Ottobre 2022	G. Meneshincher	Ottobre 2022	T. Paoletti	Ottobre 2022	L. Berardi Ottobre 2022

File :RR0O10R11PZSL0200001A

n. Elab. :