SEZIONE TRASVERSALE
SCALA 1:50

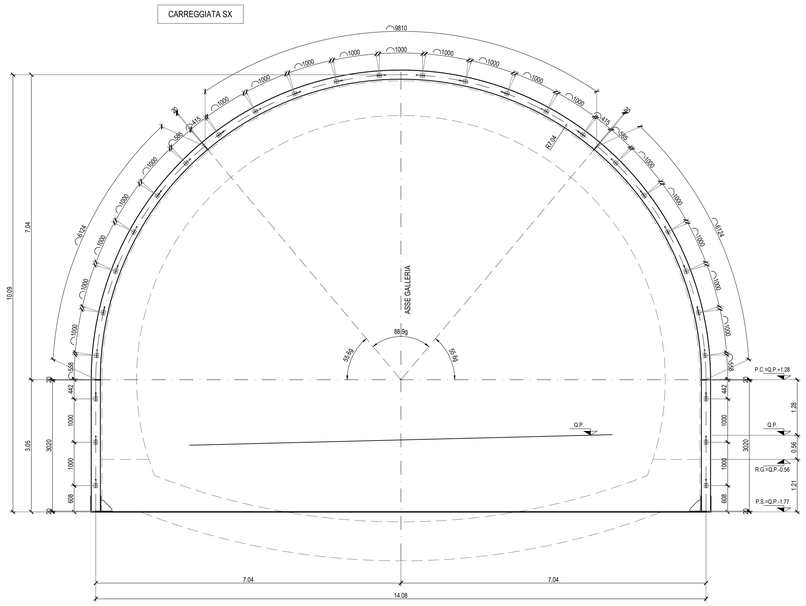

SEZIONE LONGITUDINALE
SCALA 1:50

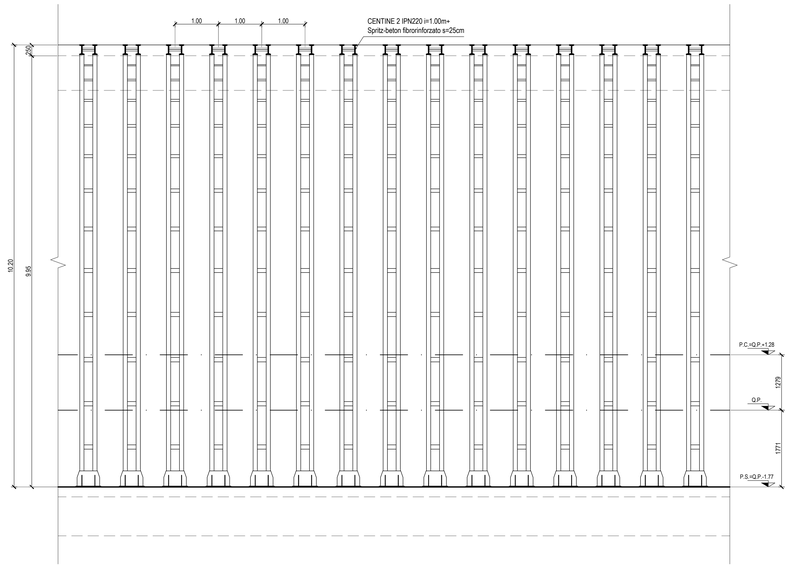

PARTICOLARE 2
SCALA 1:10
GIUNZIONE CENTINE

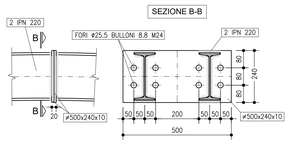

PARTICOLARE 1
SCALA 1:10
PIEDE CENTINE

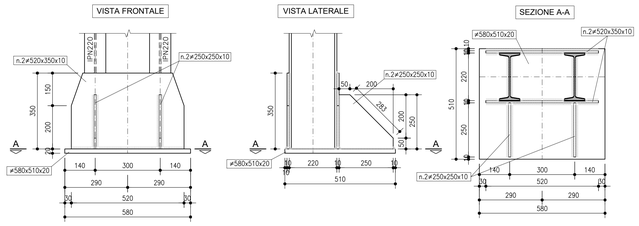

PARTICOLARE 3
SCALA 1:10
UNIONE CENTINE

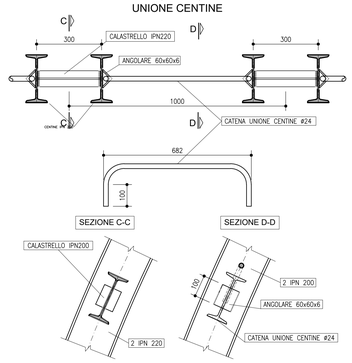

anas
GRUPPO FS ITALIANE

Direzione Tecnica

E45 - SISTEMAZIONE STRADALE DEL NODO DI PERUGIA
Tratto Madonna del Piano - Collestrada

PROGETTO DEFINITIVO | **PG 372**

ANAS - DIREZIONE TECNICA

IL GEOLOGO
Dott. Geol. Marco Leonardi
Ordine Geologi
Regione Lazio n. 1541

COORDINATORE PER LA SICUREZZA IN FASE DI PROGETTAZIONE
Arch. Santo Salvatore Vermiglio
Ordine Architetti
Provincia di Reggio Calabria n. 1270

VISTO: IL RESP. DEL PROCEDIMENTO
Ing. Alessandro Micheli

VISTO: IL RESP. DEL PROGETTO
Arch. Pianif. Marco Colazza

I PROGETTISTI SPECIALISTICI
Ing. Ambrogio Zuppardo
Ordine Ingegneri
Provincia di Roma n. A 19351
(Mandatario)
Ing. Moreno Pieri
Ordine Ingegneri
Provincia di Perugia n. A2657
(Mandante)
Ing. Giovanni C. Alfredo Dalenz Cultrera
Ordine Ingegneri
Provincia di Roma n. 14069
(Mandante)
Ing. Giuseppe Resta
Ordine Ingegneri
Provincia di Roma n. J0629

PROGETTAZIONE ATI:
GPI INGEGNERIA — GESTIONE PROGETTI INGEGNERIA srl
cooprogetti
engeko
SAIM Studio di Architettura e Ingegneria Integrata

IL PROGETTISTA RESPONSABILE DELL'INTEGRAZIONE DELLE PRESTAZIONI SPECIALISTICHE (DPR207/10 ART 15 COMMA 3)
Dott. Ing. GIORGIO GUIDUCCI
Ordine Ingegneri Provincia di Roma n. 14035
DOTT. ING. GIORGIO GUIDUCCI
Ordine degli Ingegneri della Provincia di Roma
n. 14035

OPERE D'ARTE MAGGIORI
Gallerie
Galleria Collestrada – Tratta in naturale asse SX
Sezione tipo B1 – Carpenteria centine e particolari costruttivi

CODICE PROGETTO (PROGETTO / LIV.PROG. / ANNO)	NOME FILE	REVISIONE	SCALA
DTPG372 D 22 — CODICE ELAB. TOOGN02OSTCA02	T00GN02OSTCA02_A	A	1:50/1:10

REV.	DESCRIZIONE	DATA	REDATTO	VERIFICATO	APPROVATO
D					
C					
B					
A		Ottobre '22	Morigi	Signorelli	Guiducci