GRUPPO ELETTROGENO 630KVA – PARTICOLARI COSTRUTTIVI

PROSPETTO LATERALE

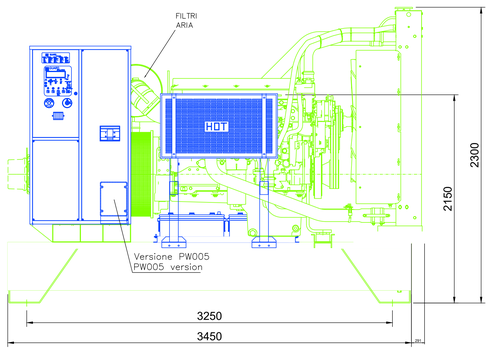

PROSPETTO FRONTALE

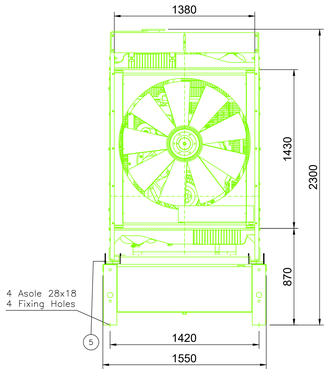

VISTA IN PIANTA

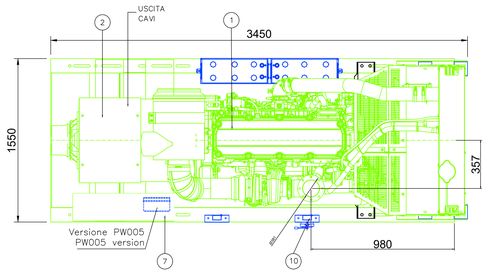

VERNICIATURA:	RAL5010
PESO (CON ACQUA & OLIO):	Kg.5060
CARICO DINAMICO:	±250Kg.

GRUPPO ELETTROGENO 500KVA – PARTICOLARI COSTRUTTIVI

PROSPETTO LATERALE

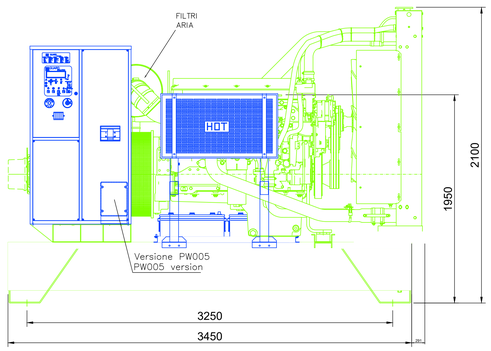

PROSPETTO FRONTALE

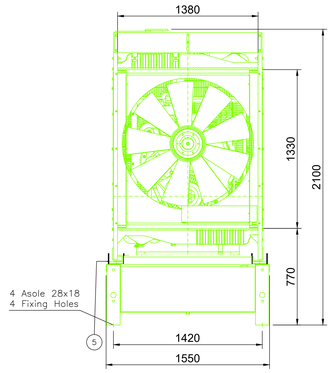

VISTA IN PIANTA

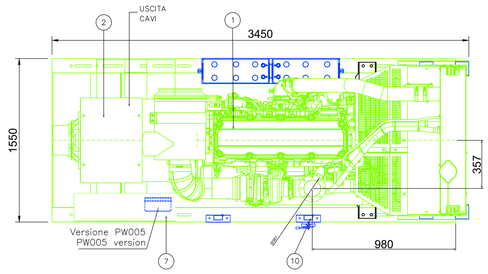

VERNICIATURA:	RAL5010
PESO (CON ACQUA & OLIO):	Kg.3930
CARICO DINAMICO:	±250Kg.

LEGENDA G.E.

POS.	DESCRIZIONE	Q.TA'
1	MOTORE DIESEL	1
2	ALTERNATORE	1
3	BASAMENTO	1
4	ANTIVIBRANTI TIPO T4 PORTATA 1300Kg.	4
5	ANTIVIBRANTI TIPO T3 PORTATA 650Kg.	4
6	BATTERIE DI AVVIAMENTO 200A/h	2
7	QUADRETTO MORSETTIERA	1
8	COMPENSATORE DILATAZIONE	2
9	PRERISCALDATORE ACQUA 6000W-400V.	1
10	POMPA MANUALE OLIO	1
11	PREFILTRO COMBUSTIBILE	1
12	SERBATOIO GASOLIO 120 LITRI	1

PARTICOLARE DEL SERBATOIO DI STOCCAGGIO E DEL SISTEMA DI CARICAMENTO DEL COMBUSTIBILE

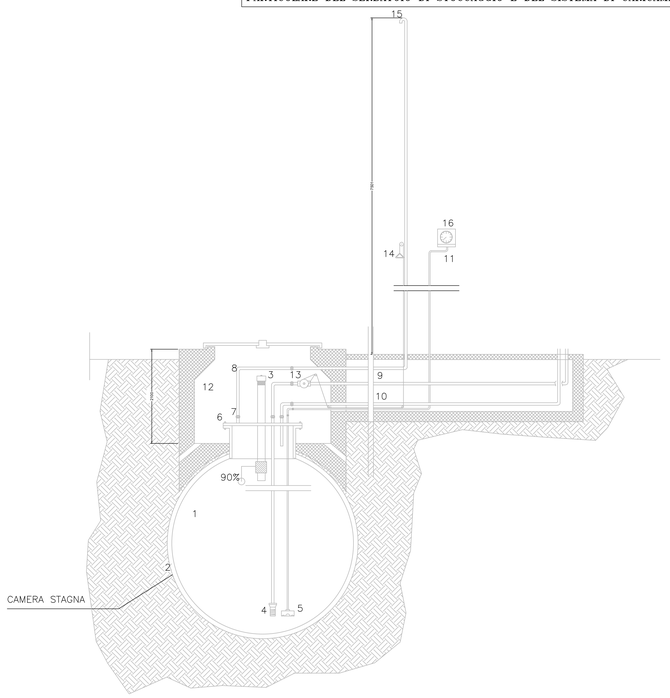

LEGENDA SERBATOIO

1. SERBATOIO DI CAPACITA' 3000lt. PER G.E. DA 500/630kVA
2. CAMERA STAGNA
3. TUBO DI CARICO
4. VALVOLA DI FONDO
5. CAMPANA INDICATORE DI LIVELLO A LETTURA PERMANENTE
6. GUARNIZIONE
7. GIUNTO A TRE PEZZI
8. TUBO DI SFIATO
9. TUBO DI MANDATA
10. TUBO DI RITORNO
11. TUBO INDICATORE DI LIVELLO
12. POZZETTO
13. SARACINESCA
14. MANOVRA VALVOLA DI CHIUSURA RAPIDA
15. CURVA CON RETICELLA ANTIFIAMMA INOX
16. INDICATORE DI LIVELLO

anas
GRUPPO FS ITALIANE

Direzione Tecnica

E45 - SISTEMAZIONE STRADALE DEL NODO DI PERUGIA
Tratto Madonna del Piano - Collestrada

PROGETTO DEFINITIVO | **PG 372**

ANAS - DIREZIONE TECNICA

IL GEOLOGO *Dott. Geol. Marco Leonardi* Ordine Geologi Regione Lazio n. 1541	I PROGETTISTI SPECIALISTICI *Ing. Ambrogio Signorelli* Ordine Ingegneri Provincia di Roma n. A5111 *Ing. Moreno Panfili* Ordine Ingegneri Provincia di Roma n. A2657 *Ing. Giovanni Alfredo Dolera* Ordine Ingegneri Provincia di Roma n. 14069 *Ing. Giuseppe Resta* Ordine Ingegneri Provincia di Roma n. J0629	PROGETTAZIONE ATI: (Mandataria) GPI INGEGNERIA GESTIONE PROGETTI INGEGNERIA srl (Mandante) cooprogetti (Mandante) engeko (Mandante) Studio di Architettura e Ingegneria Prof. Ing.
COORDINATORE PER LA SICUREZZA IN FASE DI PROGETTAZIONE *Arch. Santo Salvatore Vermiglio* Ordine Architetti Provincia di Reggio Calabria n. 1270		
VISTO: IL RESP. DEL PROCEDIMENTO *Ing. Alessandro Micheli*		IL PROGETTISTA RESPONSABILE DELL'INTEGRAZIONE DELLE PRESTAZIONI SPECIALISTICHE. (DPR207/10 ART 15 COMMA 4) *Dott. Ing. GIORGIO GUIDUCCI* Ordine Ingegneri Provincia di Roma n. 14035
VISTO: IL RESP. DEL PROGETTO *Arch. Pianif. Marco Colazza*		

IMPIANTI TECNOLOGICI
Galleria Naturale

Gruppi elettrogeni – Particolari costruttivi

CODICE PROGETTO (PROGETTO / LIV.PROG. / ANNO)	NOME FILE	REVISIONE	SCALA
DTPG372 D 22	T00IM03IMPDC03_A CODICE ELAB. T00IM03IMPDC03	A	-

REV.	DESCRIZIONE	DATA	REDATTO	VERIFICATO	APPROVATO
D					
C					
B					
A	Emissione	Ottobre '22	Salvi	Panfili	Guiducci