ASSE PRINCIPALE IN GALLERIA ARTIFICIALE CARREGGIATA SX
SCALA 1:100

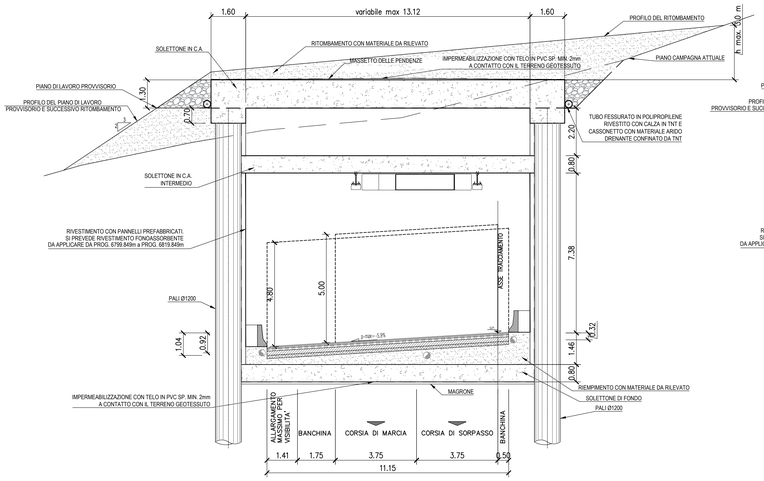

ASSE PRINCIPALE IN GALLERIA ARTIFICIALE CARREGGIATA DX
SCALA 1:100

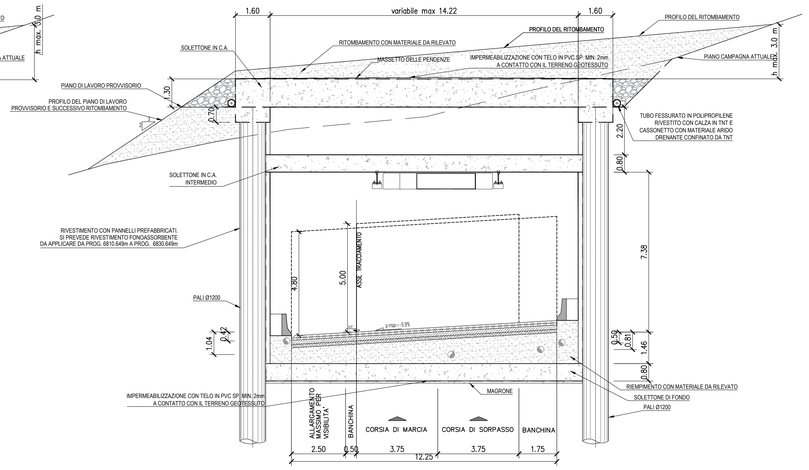

SOTTOPASSO 1 - SVINCOLO COLLESTRADA
SCALA 1:100

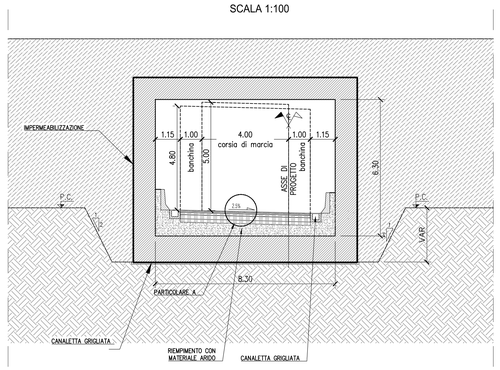

DEVIAZIONE N.1 SOTTOVIA
SCALA 1:100

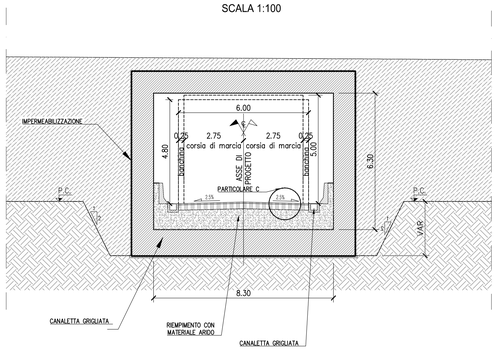

DEVIAZIONE N.1 SOTTOVIA
SCALA 1:100

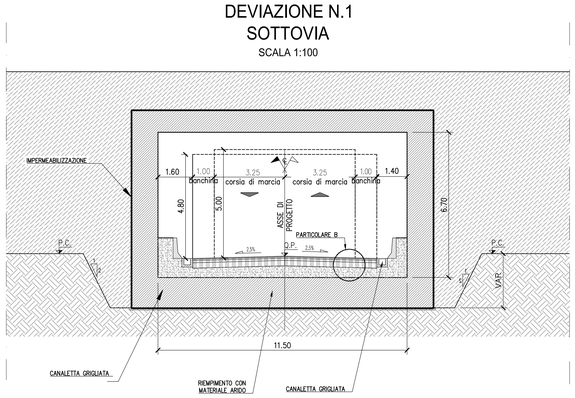

ASSE PRINCIPALE IN GALLERIA NATURALE CARREGGIATA SX
SCALA 1:100

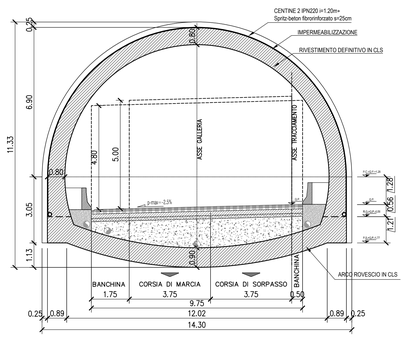

ASSE PRINCIPALE IN GALLERIA NATURALE CARREGGIATA DX
SCALA 1:100

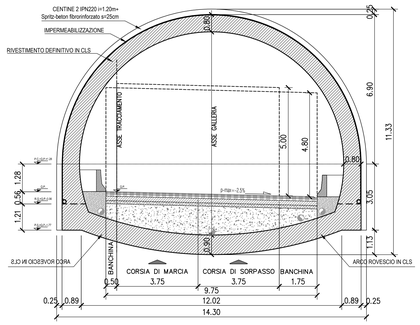

PARTICOLARE MURO DI SOSTEGNO
SCALA 1:100

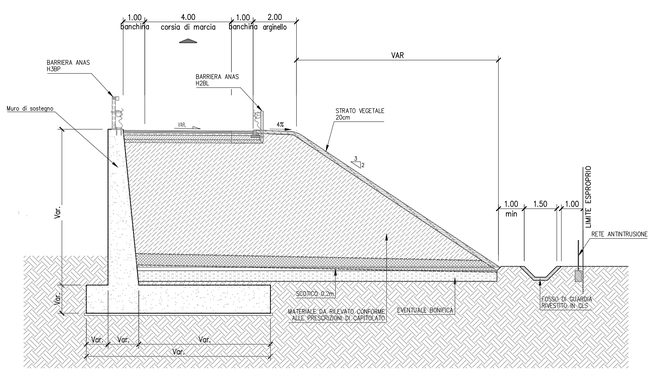

PARTICOLARE PARATIA
SCALA 1:100

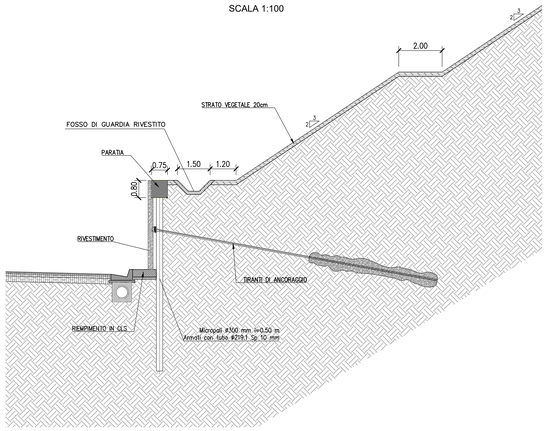

PARTICOLARE MURO DI SOSTEGNO CON BARRIERA ANTIRUMORE
SCALA 1:100

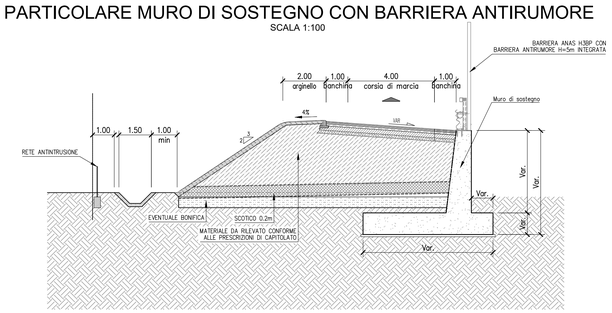

PARTICOLARE A
SCALA 1:10

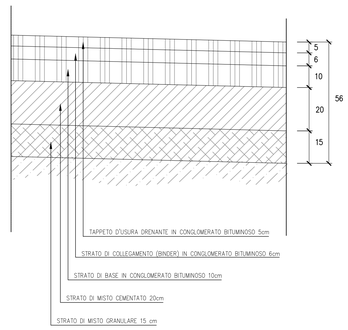

PARTICOLARE B
SCALA 1:10

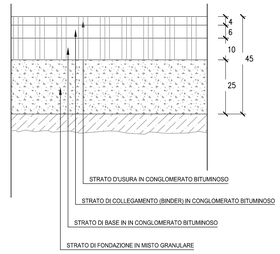

PARTICOLARE C
SCALA 1:10

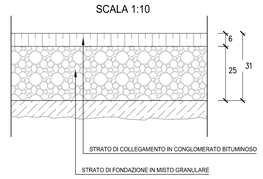

anas
GRUPPO FS ITALIANE

Direzione Tecnica

E45 - SISTEMAZIONE STRADALE DEL NODO DI PERUGIA
Tratto Madonna del Piano - Collestrada

PROGETTO DEFINITIVO | **PG 372**

ANAS - DIREZIONE TECNICA

IL GEOLOGO	I PROGETTISTI SPECIALISTICI	PROGETTAZIONE ATI:
Dott. Geol. Marco Leonardi Ordine Geologi Regione Lazio n. 1541	*Ing. Ambrogio Signorelli* Ordine Ingegneri Provincia di Roma n. A35111	(Mandataria) GPI INGEGNERIA — GESTIONE PROGETTI INGEGNERIA srl (Mandante) cooprogetti
COORDINATORE PER LA SICUREZZA IN FASE DI PROGETTAZIONE *Arch. Santo Salvatore Vermiglio* Ordine Architetti Provincia di Reggio Calabria n. 1270	*Ing. Moreno Panfili* Ordine Ingegneri Provincia di Perugia n. A2657	(Mandante) Hengeko
VISTO: IL RESP. DEL PROCEDIMENTO *Ing. Alessandro Micheli*	*Ing. Giovanni C. Alfredo Dalenz Cultrera* Ordine Ingegneri Provincia di Perugia n. 2000	(Mandante) SAIM
VISTO: IL RESP. DEL PROGETTO *Arch. Pianif. Marco Colazza*	*Ing. Giorgio Giuducci* Ordine Ingegneri Provincia di Roma n. 14035	IL PROGETTISTA RESPONSABILE DELL'INTEGRAZIONE DELLE PRESTAZIONI SPECIALISTICHE. (DPR207/10 ART 15 COMMA 4) *Dott. Ing. GIORGIO GIUDUCCI* Ordine Ingegneri Provincia di Roma n. 14035

PROGETTO DELL'INFRASTRUTTURA
Parte generale

Sezioni tipologiche – Tav. 4 di 5

CODICE PROGETTO (PROGETTO / LIV.PROG. / ANNO)	NOME FILE	REVISIONE	SCALA
DTPG372 D 22	CODICE ELAB. T00PS00TRASTO4	A	Varie

REV.	DESCRIZIONE	DATA	REDATTO	VERIFICATO	APPROVATO
D					
C					
B					
A	Emissione	Ottobre '22	Maggiore	Resta	Giuducci