SPALLA A

A-A PROSPETTO

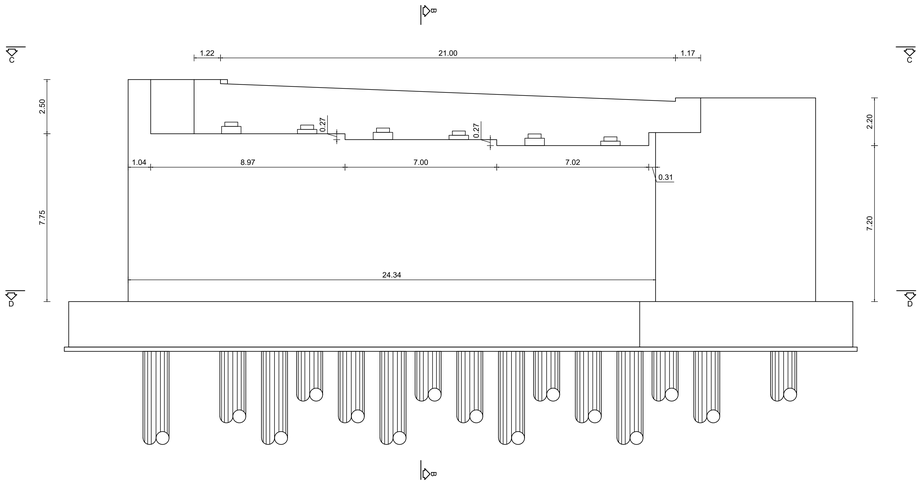

B-B SEZIONE TRASVERSALE

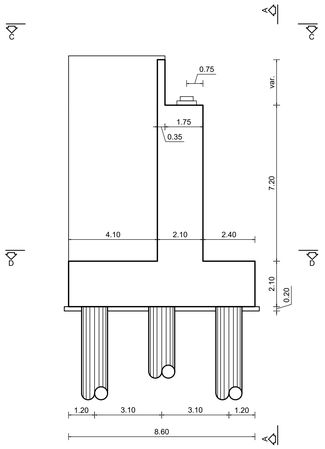

C-C VISTA APPOGGI

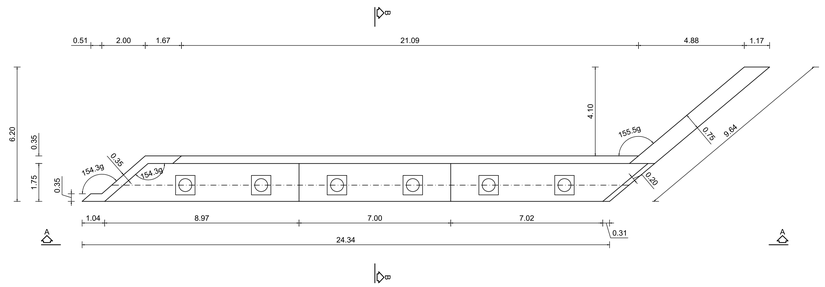

D-D FONDAZIONE

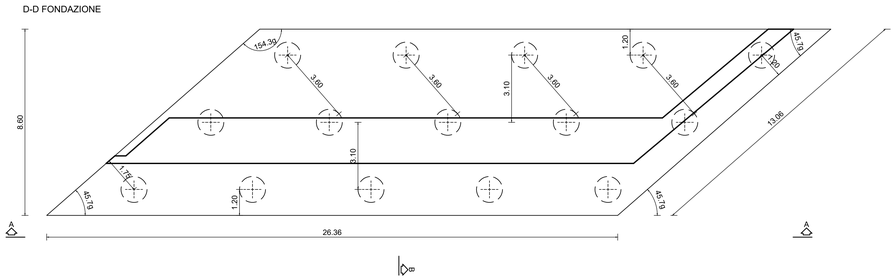

SPALLA B

A-A PROSPETTO

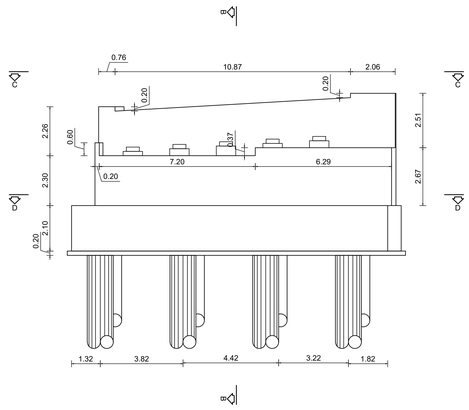

B-B SEZIONE TRASVERSALE

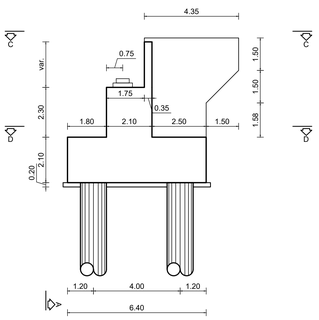

C-C VISTA APPOGGI

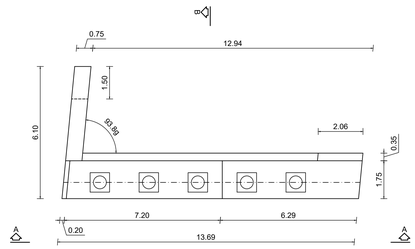

D-D FONDAZIONE

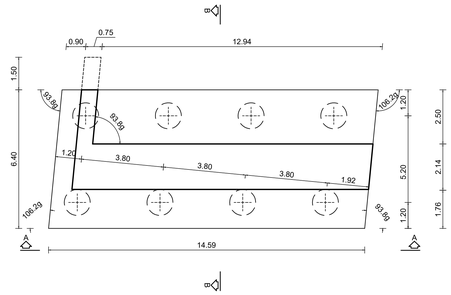

MATERIALI

BAGGIOLI:

CLASSE DI RESISTENZA	C32/40
CLASSE DI ESPOSIZIONE	XC3
CLASSE DI CONSISTENZA	S4
RAPPORTO A/C	≤ 0.45
DIAMETRO MAX. INERTI	15mm
CONTENUTO MIN. DI CEMENTO	320 Kg/mc

DALLE:

CLASSE DI RESISTENZA	C32/40
CLASSE DI ESPOSIZIONE	XF3
CLASSE DI CONSISTENZA	S4
RAPPORTO A/C	≤ 0.50
DIAMETRO MAX. INERTI	15mm
CONTENUTO MIN. DI CEMENTO	320 Kg/mc
SPESSORE COPRIFERRO	2.00 cm

SOLETTA E CORDOLI:

CLASSE DI RESISTENZA	C35/45
CLASSE DI ESPOSIZIONE	XF32
CLASSE DI CONSISTENZA	S4-S5
RAPPORTO A/C	≤ 0.45
DIAMETRO MAX. INERTI	20mm
CONTENUTO MIN. DI CEMENTO	320 Kg/mc
SPESSORE COPRIFERRO	
intradosso	3.00 cm
estradosso	3.00 cm

ELEVAZIONE PILE, SPALLE E MURI D'ALA:
CONFORME UNI-EN 206-1

CLASSE DI RESISTENZA	C35/45
CLASSE DI ESPOSIZIONE	XF1
CLASSE DI CONSISTENZA	S4-S5
RAPPORTO A/C	≤ 0.50
DIAMETRO MAX. INERTI	20mm
CONTENUTO MIN. DI CEMENTO	300 Kg/mc
SPESSORE COPRIFERRO	4.00 cm

FONDAZIONI:
CEMENTO CEM III-V

CLASSE DI RESISTENZA	C35/45
CLASSE DI ESPOSIZIONE	XC2-XA2
CLASSE DI CONSISTENZA	S4-S5
RAPPORTO A/C	≤ 0.55
DIAMETRO MAX. INERTI	20mm
CONTENUTO MIN. DI CEMENTO	280 Kg/mc
SPESSORE COPRIFERRO	4.00 cm

PALI:
CEMENTO CEM III-V

CLASSE DI RESISTENZA	C28/35
CLASSE DI ESPOSIZIONE	XC2
CLASSE DI CONSISTENZA	S5
RAPPORTO A/C	≤ 0.55
DIAMETRO MAX. INERTI	20mm
CONTENUTO MIN. DI CEMENTO	300 Kg/mc
SPESSORE COPRIFERRO	5.00 cm

CLS MAGRO PER LIVELLAMENTO:
CONFORME UNI-EN 206-1

CLASSE DI RESISTENZA	C12/15
CLASSE DI ESPOSIZIONE	X0
DOSAGGIO	1.5 q cem. R325 / mc

ACCIAIO PER C.A.:

CLASSE	B450C

CARPENTERIA METALLICA:
- ACCIAIO LAMINATO A CALDO S355J2
- VITI CLASSE 10.9 (UNI 5712)
- DADI CLASSE 10 (UNI 5713)
- ROSETTE IN ACCIAIO C50 EN10083 (HRC 32-40) (UNI 5714)
- I bulloni devono essere montati con una rosetta sotto la testa della vite e una sotto il dado
- GIOCO FORO BULLONE: 0.3mm (Compresa la tolleranza della vite)
- PROCEDIMENTI DI SALDATURA OMOLOGATI E QUALIFICATI CONFORMI A NTC2018
- PIOLI tipo "NELSON"

N.B.
- VERRANNO EMESSE PROCEDURE OPERATIVE PER MONTAGGIO, VARO, CONTROLLO E COPPIA DI SERRAGGIO BULLONI.
- PRIMA DELLA TRACCIATURA DEI PEZZI DOVRANNO ESSERE DEFINITI GLI EVENTUALI INTERVENTI SULLA CARPENTERIA IMPOSTI DAL SISTEMA DI MONTAGGIO E VARO.

anas
GRUPPO FS ITALIANE

Direzione Tecnica

E45 - SISTEMAZIONE STRADALE DEL NODO DI PERUGIA
Tratto Madonna del Piano - Collestrada

PROGETTO DEFINITIVO | PG 372

ANAS - DIREZIONE TECNICA

IL GEOLOGO
Dott. Geol. Marco Leonardi
Ordine Geologi
Regione Lazio n. 1541

COORDINATORE PER LA SICUREZZA IN FASE DI PROGETTAZIONE
Arch. Santo Salvatore Vermiglio
Ordine Architetti
Provincia di Reggio Calabria n. 1270

VISTO: IL RESP. DEL PROCEDIMENTO
Ing. Alessandro Micheli

VISTO: IL RESP. DEL PROGETTO
Arch. Pianif. Marco Colazza

I PROGETTISTI SPECIALISTICI
Ing. Ambrogio Signorelli
Ordine Ingegneri
Provincia di Roma n. A35111

Ing. Moreno Panfili
Ordine Ingegneri
Provincia di Perugia n. A 1111

Ing. Giovanni Pietro Dolenz
Ordine Ingegneri
Provincia di Roma n. A29069

Ing. Giuseppe Resta
Ordine Ingegneri
Provincia di Roma n. J0629

PROGETTAZIONE ATI:
(Mandataria) GPI INGEGNERIA — GESTIONE PROGETTI INGEGNERIA srl
(Mandante) cooprogetti
(Mandante) engeko
(Mandante) SAM Studio di Architettura e Ingegneria Srl

IL PROGETTISTA RESPONSABILE DELL'INTEGRAZIONE DELLE PRESTAZIONI SPECIALISTICHE: (DPR207/10 ART 15 COMMA 6)
Dott. Ing. GIORGIO GUIDUCCI
Ordine Ingegneri Provincia di Roma n. 14035

OPERE D'ARTE MAGGIORI
Viadotti e Ponti
Viadotto Collestrada in SX
Carpenteria Spalle

CODICE PROGETTO				NOME FILE	REVISIONE	SCALA
PROGETTO	LIV.PROG.	ANNO		T00VI05STRCP01_A		
DTPG372	D	22	CODICE ELAB.	T00VI05STRCP01	A	1:100

REV.	DESCRIZIONE	DATA	REDATTO	VERIFICATO	APPROVATO
D					
C					
B					
A	Emissione	Ottobre '22	Dolenz	Dolenz	Guiducci