PILA 7

A-A PROSPETTO

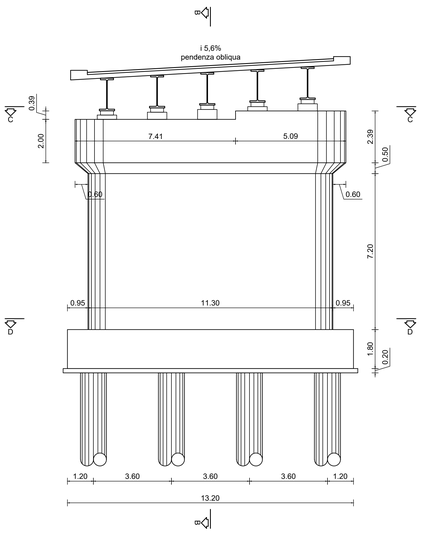

B-B SEZIONE TRASVERSALE

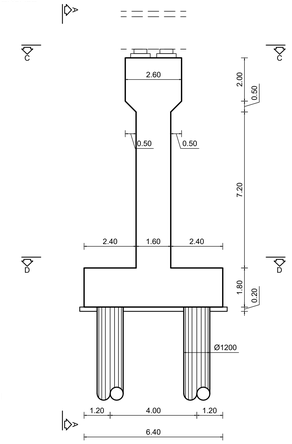

C-C VISTA APPOGGI

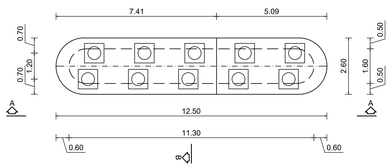

D-D FONDAZIONE

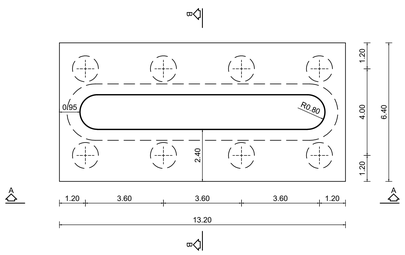

PILA 8

A-A PROSPETTO

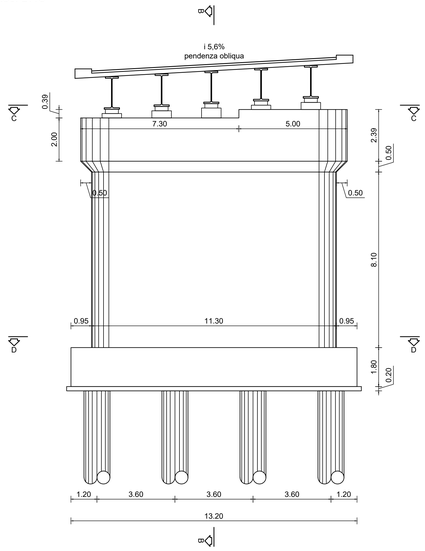

B-B SEZIONE TRASVERSALE

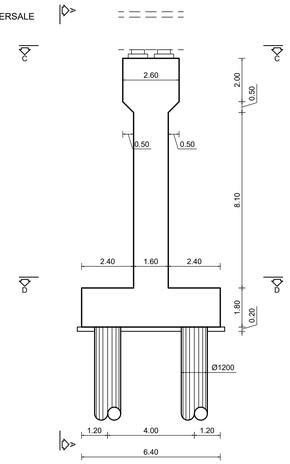

C-C VISTA APPOGGI

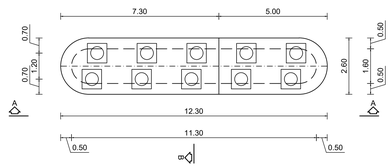

D-D FONDAZIONE

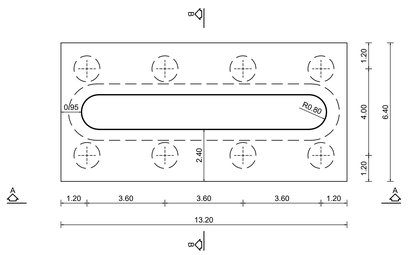

PILA 9

A-A PROSPETTO

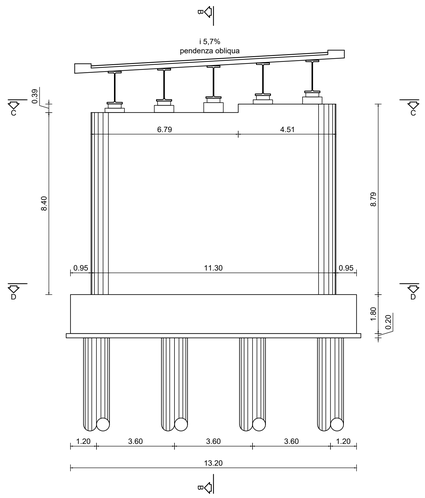

B-B SEZIONE TRASVERSALE

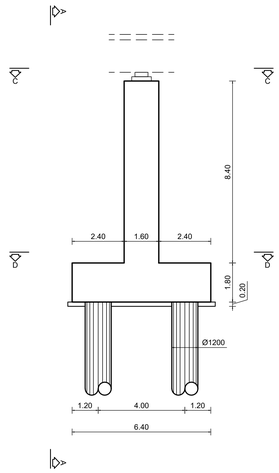

C-C VISTA APPOGGI

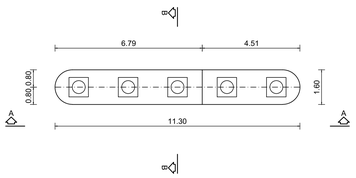

D-D FONDAZIONE

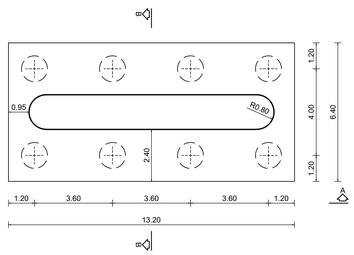

PILA 10

A-A PROSPETTO

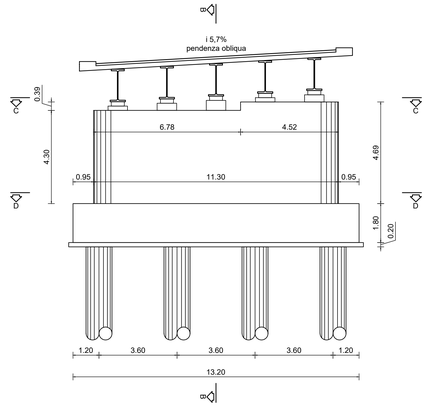

B-B SEZIONE TRASVERSALE

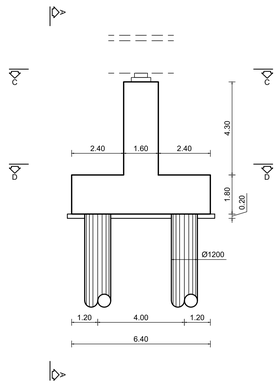

C-C VISTA APPOGGI

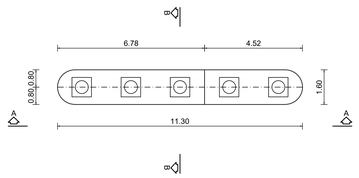

D-D FONDAZIONE

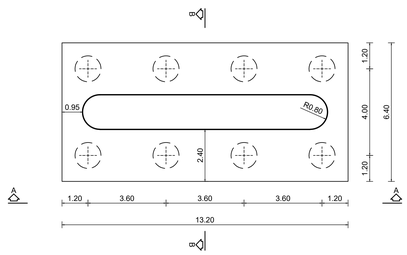

MATERIALI

BAGGIOLI:

CLASSE DI RESISTENZA	C32/40
CLASSE DI ESPOSIZIONE	XC3
CLASSE DI CONSISTENZA	S4
RAPPORTO A/C	≤ 0.45
DIAMETRO MAX. INERTI	15mm
CONTENUTO MIN. DI CEMENTO	320 Kg/mc

DALLE:

CLASSE DI RESISTENZA	C32/40
CLASSE DI ESPOSIZIONE	XF3
CLASSE DI CONSISTENZA	S4
RAPPORTO A/C	≤ 0.50
DIAMETRO MAX. INERTI	15mm
CONTENUTO MIN. DI CEMENTO	320 Kg/mc
SPESSORE COPRIFERRO	2.00 cm

SOLETTA E CORDOLI:

CLASSE DI RESISTENZA	C35/45
CLASSE DI ESPOSIZIONE	XF32
CLASSE DI CONSISTENZA	S4-S5
RAPPORTO A/C	≤ 0.45
DIAMETRO MAX. INERTI	20mm
CONTENUTO MIN. DI CEMENTO	320 Kg/mc
SPESSORE COPRIFERRO	
intradosso	3.00 cm
estradosso	3.00 cm

ELEVAZIONE PILE, SPALLE E MURI D'ALA:

CONFORME UNI-EN 206-1	
CLASSE DI RESISTENZA	C35/45
CLASSE DI ESPOSIZIONE	XF1
CLASSE DI CONSISTENZA	S4-S5
RAPPORTO A/C	≤ 0.50
DIAMETRO MAX. INERTI	20mm
CONTENUTO MIN. DI CEMENTO	300 Kg/mc
SPESSORE COPRIFERRO	4.00 cm

FONDAZIONI:

CEMENTO CEM III-V	
CLASSE DI RESISTENZA	C35/45
CLASSE DI ESPOSIZIONE	XC2-XA2
CLASSE DI CONSISTENZA	S4-S5
RAPPORTO A/C	≤ 0.55
DIAMETRO MAX. INERTI	20mm
CONTENUTO MIN. DI CEMENTO	280 Kg/mc
SPESSORE COPRIFERRO	4.00 cm

PALI:

CEMENTO CEM III-V	
CLASSE DI RESISTENZA	C28/35
CLASSE DI ESPOSIZIONE	XC2
CLASSE DI CONSISTENZA	S5
RAPPORTO A/C	≤ 0.55
DIAMETRO MAX. INERTI	20mm
CONTENUTO MIN. DI CEMENTO	300 Kg/mc
SPESSORE COPRIFERRO	5.00 cm

CLS MAGRO PER LIVELLAMENTO:

CONFORME UNI-EN 206-1	
CLASSE DI RESISTENZA	C12/15
CLASSE DI ESPOSIZIONE	X0
DOSAGGIO	1.5 q cem. R325 / mc

ACCIAIO PER C.A.:

CLASSE	B450C

CARPENTERIA METALLICA:
- ACCIAIO LAMINATO A CALDO S355J2
- VITI CLASSE 10.9 (UNI 5712)
- DADI CLASSE 10 (UNI 5713)
- ROSETTE IN ACCIAIO C50 EN10083 (HRC 32-40) (UNI 5714)
- I bulloni devono essere montati con una rosetta sotto la testa della vite e una sotto il dado
- GIOCO FORO BULLONE: 0,3mm (Compresa la tolleranza della vite)
- PROCEDIMENTI DI SALDATURA OMOLOGATI E QUALIFICATI CONFORMI A NTC2018
- PIOLI tipo "NELSON"

N.B.
- VERRANNO EMESSE PROCEDURE OPERATIVE PER MONTAGGIO, VARO, CONTROLLO E COPPIA DI SERRAGGIO BULLONI.
- PRIMA DELLA TRACCIATURA DEI PEZZI DOVRANNO ESSERE DEFINITI GLI EVENTUALI INTERVENTI SULLA CARPENTERIA IMPOSTI DAL SISTEMA DI MONTAGGIO E VARO.

anas
GRUPPO FS ITALIANE

Direzione Tecnica

E45 - SISTEMAZIONE STRADALE DEL NODO DI PERUGIA
Tratto Madonna del Piano - Collestrada

PROGETTO DEFINITIVO | PG 372

ANAS - DIREZIONE TECNICA

IL GEOLOGO	I PROGETTISTI SPECIALISTICI	PROGETTAZIONE ATI: (Mandataria)
Dott. Geol. Marco Leonardi Ordine Geologi Regione Lazio n. 1541	*Ing. Ambrogio Signorelli* Ordine Ingegneri Provincia di Roma n. A35111	GPI INGEGNERIA GESTIONE PROGETTI INGEGNERIA srl (Mandante)
COORDINATORE PER LA SICUREZZA IN FASE DI PROGETTAZIONE	*Ing. Moreno Panfili* Ordine Ingegneri Provincia di Perugia n. A2477	cooprogetti (Mandante)
Arch. Santo Salvatore Vermiglio Ordine Architetti Provincia di Reggio Calabria n. 1270	*Ing. Giovanni Dolenz* Ordine Ingegneri Provincia di Roma n. A24069	engeko (Mandante)
VISTO: IL RESP. DEL PROCEDIMENTO *Ing. Alessandro Micheli*	*Ing. Giuseppe Resta* Ordine Ingegneri Provincia di Roma n. 20629	IL PROGETTISTA RESPONSABILE DELL'INTEGRAZIONE DELLE PRESTAZIONI SPECIALISTICHE. (DPR207/10 ART 15 COMMA 4)
VISTO: IL RESP. DEL PROGETTO *Arch. Pianif. Marco Colazza*		*Dott. Ing. GIORGIO GUIDUCCI* Ordine Ingegneri Provincia di Roma n. 14035

OPERE D'ARTE MAGGIORI
Viadotti e Ponti
Viadotto Collestrada in SX
Carpenteria Pile – tav.3/3

CODICE PROGETTO (PROGETTO / LIV.PROG. / ANNO)	NOME FILE	REVISIONE	SCALA
DTPG372 D 22	CODICE ELAB. T00VI05STRCP04	A	1:100

REV.	DESCRIZIONE	DATA	REDATTO	VERIFICATO	APPROVATO
D					
C					
B					
A	Emissione	Ottobre '22	Dolenz	Dolenz	Guiducci