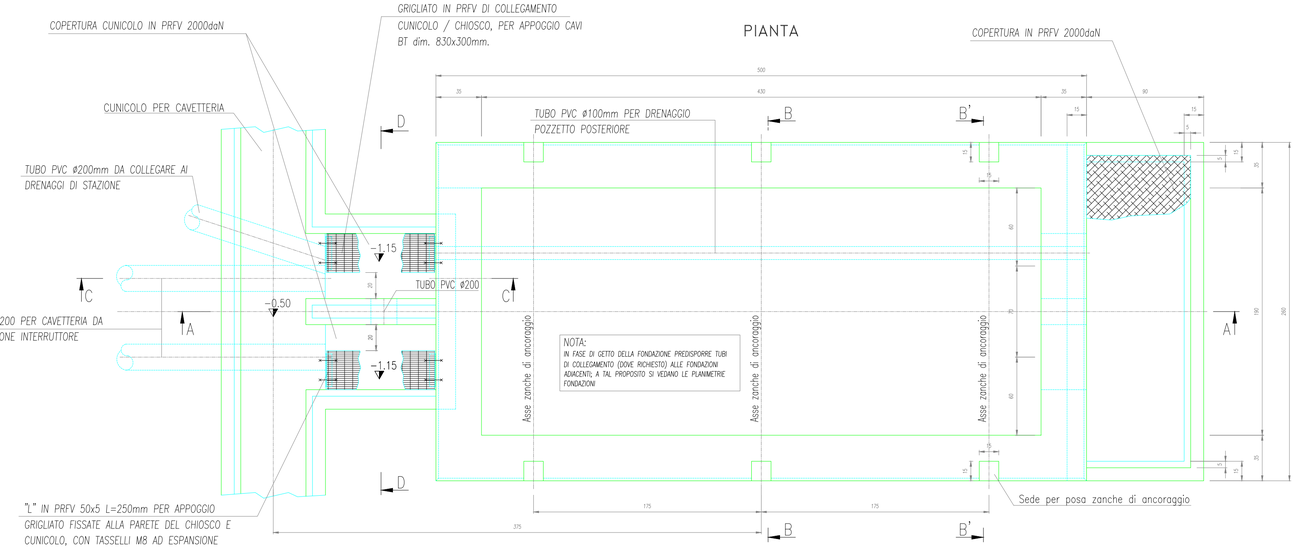

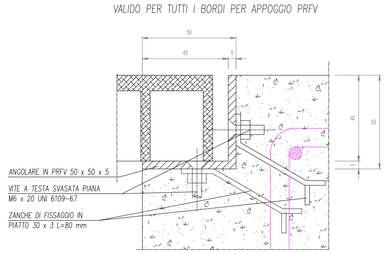

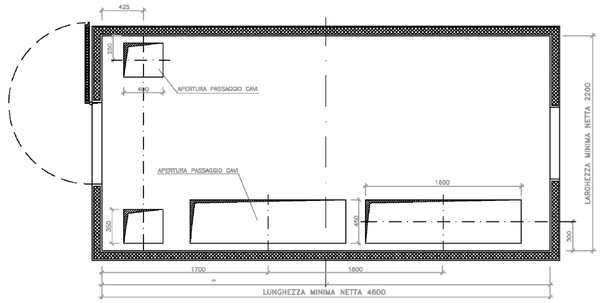

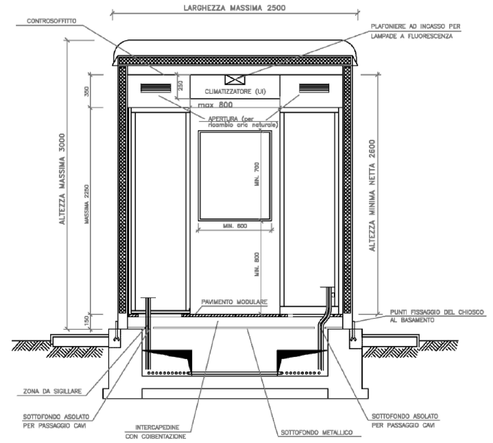

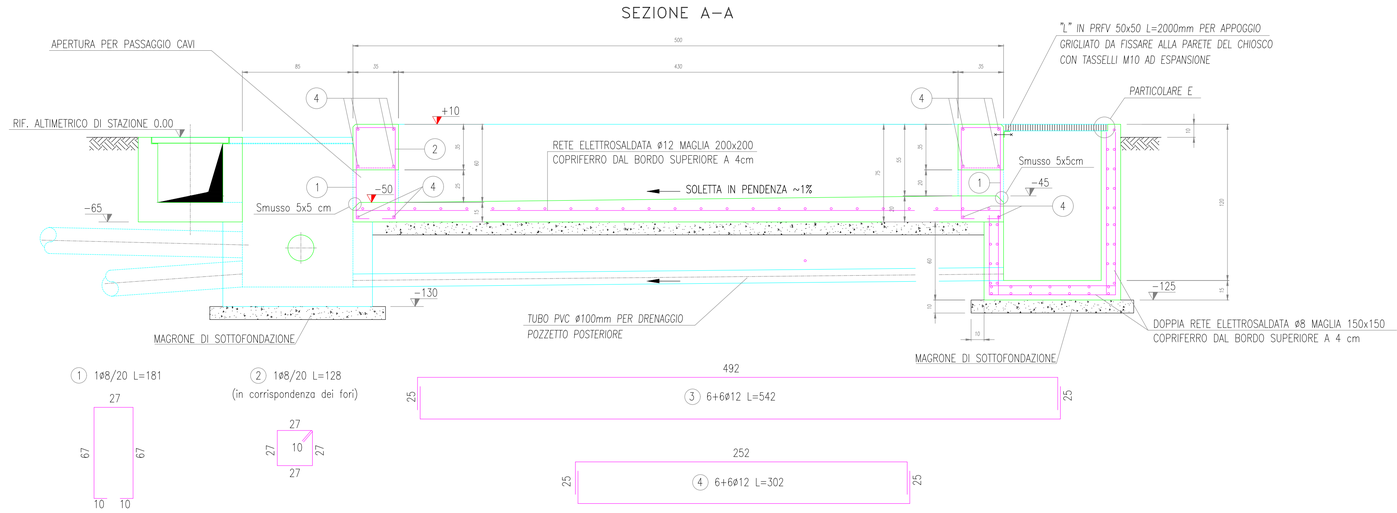

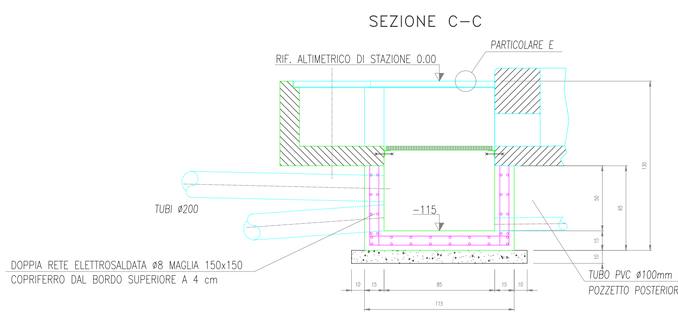

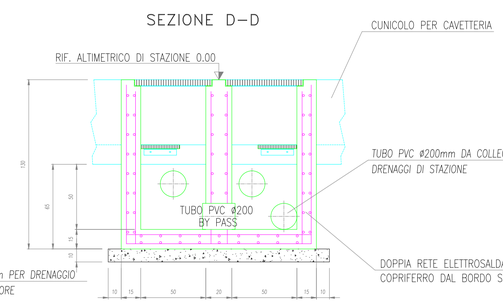

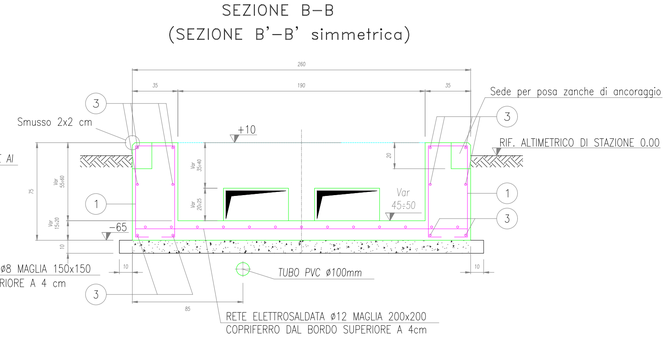

COMUNE DI ASCOLI SATRIANO

PROGETTO IMPIANTO DI PRODUZIONE ENERGIA ELETTRICA DA FONTE RINNOVABILE DI TIPO FOTOVOLTAICO UTILITY SCALE

PROGETTO DEFINITIVO

CLIENTE/CUSTOMER

GREEN GENIUS ITALY UTILITY 5 S.R.L.
Corso Giuseppe Garibaldi, 49
20121 Milano (MI)

PROGETTISTA

studioTECNICO
ing.Marco**BALZANO**
Via Cancello Rotto, 3
70125 Bari (BA)
studiotecnico@ingbalzano.com
www.ingbalzano.com
Ordine degli Ingegneri della Provincia di Bari n.9341
Professionista Antincendio Elenco Minist.Interni BA09341I01837
Consulente Tecnico d'Ufficio (CTU) Tribunale Bari
Coordinatore della Sicurezza

REV	DATA	OGGETTO	DRAF.	CHECK.	ENDORS.
R04					
R03					
R02					
R01					
R00	Sett 2022	Prima Emissione	GC	MBG	MBG

Commessa/Work order: SE.004b

Data/Date: Settembre 2022

Scala/Scale: --

Revisione/Revision: R00

Oggetto/Subjet: *Dettaglio Chiosco*

Tavola/Table: **SE.L08**

Note

Gli elaborati e tutte le informazioni contenute nel presente documento sono di proprietà esclusiva del progettista e non possono essere riprodotte, divulgate o comunque utilizzate senza la sua preventiva autorizzazione scritta. The Documents and all technical information contained in this document is the exclusive property of Ing. Marco G. Balzano and may neither be used nor disclosed without its prior written consent. (art. 2575 c.c.)