IINTEGRALE RICOSTRUZIONE DEL PARCO EOLICO "MELISSA STRONGOLI"-79,2 MW

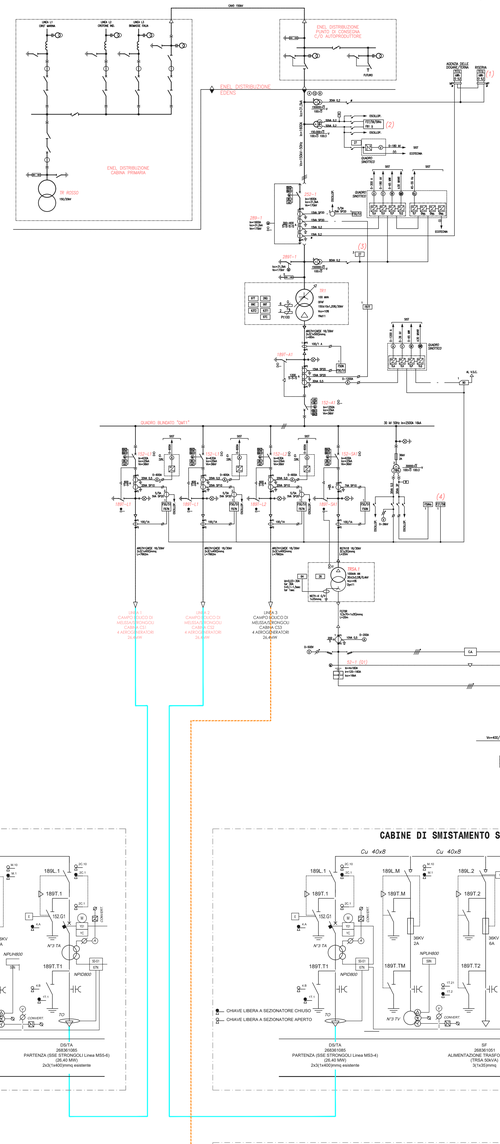

LEGENDA

APPARECCHIATURE

FMT_TR	SCARICATORE LATO AT TRASFORMATORE
FMT_TR	SCARICATORE LATO MT TRASFORMATORE
FR-...	MINIINTERRUTTORI CIRCUITI SECONDARI TV
FBV	MINIINTERRUTTORI CIRCUITI SECONDARI TV RETE/LATO MVC
FU-...	FUSIBILE TV
PV_...	VOLTMETRO
PVR	VOLTMETRO TENSIONE DI RETE
PS1	CONTATORE ENERGIA
QS3	INTERRUTTORE 3
QS1	SEZIONATORE SBARRE MT
QSBAR_TR	SEZIONATORE LATO MT TRASFORMATORE
QBRSC	SEZIONATORE SOTTO CARICO MT
QBRT	SEZIONATORE DI TERRA MT
Q152_AT	INTERRUTTORE MONTANTE AT
QTERR_AT	SEZIONATORE DI TERRA MONTANTE AT
Q189M_AT	SEZIONATORE MESURI LATO AT
Q189T_AT	SEZIONATORE TERRA MONTANTE AT
QM	SEZIONATORE MESURI MT
SVR	SELETTORE VOLTMETRICO TENSIONE DI RETE
TA_AT	TRASFORMATORE DI CORRENTE MONTANTE AT
TAT_T	TRASFORMATORE DI CORRENTE MT
TAC_AT	TRASFORMATORE DI CORRENTE MONTANTE AT PER ENEL DISTRIB.
TV_T	TRASFORMATORE DI TENSIONE MT
TVS_AT	TRASFORMATORE DI TENSIONE MONTANTE AT
TVC_AT	TRASFORMATORE DI TENSIONE MONTANTE AT PER ENEL DISTRIB.
TVT-...	TRASFORMATORE DI TENSIONE MT
U-...	CONVERTITORE DI MISURA

FUNZIONI DI MISURA

COS-φ	FATTORE DI POTENZA
f	FREQUENZA
I	CORRENTE
P	POTENZA ATTIVA
Q	POTENZA REATTIVA
V	TENSIONE
Wh	ENERGIA ATTIVA
varh	ENERGIA REATTIVA

FUNZIONI DI PROTEZIONE E REGOLAZIONE

26QA/S	MAX TEMPERATURA OLIO TRASF. ALLARME–SCATTO
27	MIN. TENSIONE
49	MAX. TERMICA TRASF.
49T	CENTRALINA TERMOMETRICA
50	MAX. CORRENTE ISTANTANEO
51	MAX. CORRENTE RITARDATO
51N	GUASTO TERRA RITARDATO
59	MAX. TENSIONE
59N	TENSIONE RESIDUALE
63QA	SCATTO PRESSIONE OLIO TRASFORMATORE
67N	GUASTO A TERRA DIREZIONALE
81<,/>	MIN./MAX. FREQUENZA
87T	DIFFERENZIALE TRASFORMATORE
87V	MAX. TENSIONE VINCOLATA
97TA/S	BUCHHOLZ TRASFORMATORE ALLARME–SCATTO
97VOC	BUCHHOLZ VARIATORE SOTTOCARICO
97LO	LIVELLO OLIO MINIMO TRASFORMATORE
99VOC	LIVELLO OLIO VARIATORE SOTTOCARICO
27-1	UNITA' CONTR./MES./PROT. MONTANTE AT E TRASFORMATORE
27-2	UNITA' CONTR./MES./PROT. CELLA MT ARRIVO TRASFORMATORE
27-3	UNITA' CONTR./MES./PROT. CELLA MT CONDENSATORI
152/N	INTERCONNESSIONE/PROTEZIONE CELLA MT LINEA
AB	UNITA' CONTR./MES./PROT. CELLA MT LINEA
MN	MANOVRA APERTURA INTERRUTTORE

NOTE

(1) CONTATOR A 6 QUADRANTI CEME PROMETER M3T05111112

(2) TARCUFA FB1+c(CONE DA P.T. TERNA n° DRRPD44050

(3) PER BLOCCO CHIUSURA SEZIONATORE DI TERRA CON PRESENZA TENSIONE 150kV

(4) FUNZIONI 27 E 59 SOLO ALLARME

SIMBOLI

- INTERRUTTORE AT CON COMANDO MOTORIZZATO
- SEZIONATORE MANUALE AT CON INTERBLOCCO LAME DI TERRA
- SEZIONATORE MANUALE
- SCARICATORE
- TRASFORMATORE DI TENSIONE
- TRASFORMATORE DI CORRENTE
- TRASFORMATORE DI POTENZA (COMMUTATORE SOTTO CARICO MOTORIZZATO)
- TRASFORMATORE SERVIZI AUSILIARI
- GRUPPO ELETTROGENO
- FUSIBILE
- INTERRUTTORE MT ASPORTABILE CON COMANDO MOTORIZZATO
- INDICATORE CAPACITIVO PRESENZA TENSIONE
- LAME DI MESSA A TERRA
- INTERRUTTORE AUTOMATICO
- CONTATTORE DI MANOVRA
- MORSETTIERA DI PROVA UTF/GRTN
- BOBINA DI BLOCCO (BOBINA ELETTRO–DINAMICA)
- BOBINA DI BLOCCO (BOBINA ELETTRO–DINAMICA) DEL SEZIONATORE DI SBARRA DELLA CELLA MT DI RIFIGNAMENTO INTERVIENE DOPO TEMPO 1 DALL'APERTURA DELL'INTERRUTTORE
- SEZIONATORE ROTATIVO CON MESSA A TERRA
- SEZIONATORE ROTATIVO SOTTOCARICO CON MESSA A TERRA
- LAMPADA DI SEGNALAZIONE
- PULSANTE
- BLOCCO A CHIAVE, CHIAVE LIBERA IN APERTO
- BLOCCO A CHIAVE, CHIAVE LIBERA IN APERTO E INSERITO (CHIAVE PRIGIONIERA)
- BLOCCO A CHIAVE, CHIAVE LIBERA IN CHIUSO
- BLOCCO A CHIAVE PER L'ACCESSO AL SBARCO CONDENSATORI, CHIAVE LIBERA AD ACCESSO CHIUSO
- BLOCCO A CHIAVE PER SEZIONATORE DI NEUTRO LATO AT
- CONTATORE DI ENERGIA ATTIVA/REATTIVA ENTRANTE–USCENTE PER MISURE ENEL DISTRIBUZIONE
- CONTATORE DI ENERGIA ATTIVA/REATTIVA ENTRANTE–USCENTE PER MISURE FISCALI/COMMERCIALI TRASMESSIONE (MODEM–CMS–Antenna) AL GRTN
- CONVERTITORE DI MISURA

gallbo mariano
22.12.2022
16:59:51
GMT+01:00

"IR MELISSA STRONGOLI"

Integrale ricostruzione dei Parchi Eolici Melissa Strongoli e Melissa San Francesco (KR) - Intervento di Repowering con sostituzione degli aerogeneratori esistenti e relativa riduzione del numero delle macchine

Comuni di Melissa e Strongoli (KR)

COMMITTENTE

edison
Edison Rinnovabili S.p.A.

PROGETTAZIONE

Hydro Engineering s.s.
di Dott.Ing. Mariano Gallbo
via Renacci, 39
88835 Altamura (TA) Italy

ORDINE DEGLI INGEGNERI DELLA PROVINCIA DI TARANTO
Ing. Mariano Gallbo
n. 720

TITOLO ELABORATO

PARCO EOLICO MELISSA STRONGOLI
SCHEMA ELETTRICO UNIFILARE

SCALA	
COMMESSA	1373
CODIFICA DOCUMENTO	MEL-PD-TAV-0040_00

REV.	DESCRIZIONE	DATA	REDATTO	VERIFICATO	APPROVATO
4					
3					
2					
1					
0	PRIMA EMISSIONE	NOVEMBRE 2022	AB	VF	MG

Questo disegno non può essere riprodotto, nè utilizzato altrove, nè ceduto a terzi in tutto o in parte senza il consenso scritto degli autori

ISO A0

IINTEGRALE RICOSTRUZIONE DEL PARCO EOLICO "MELISSA S.FRANCESCO"-52,8 MW

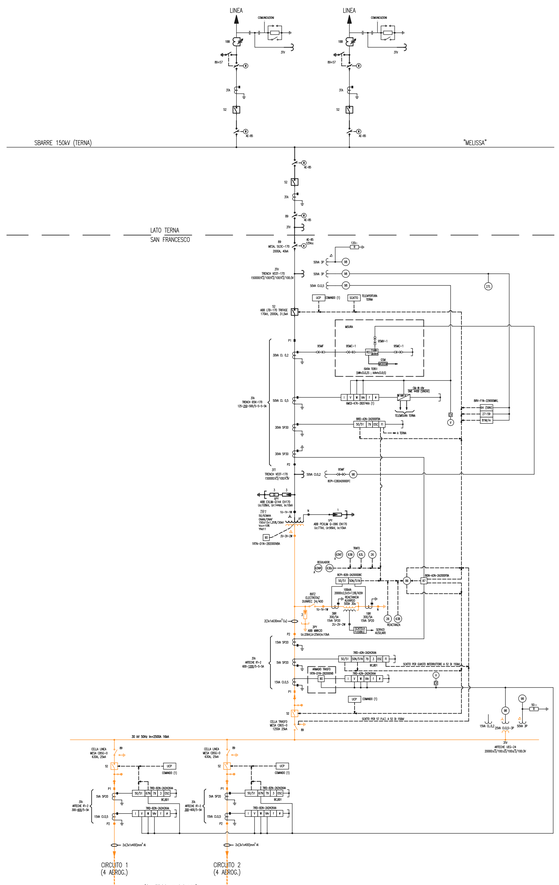

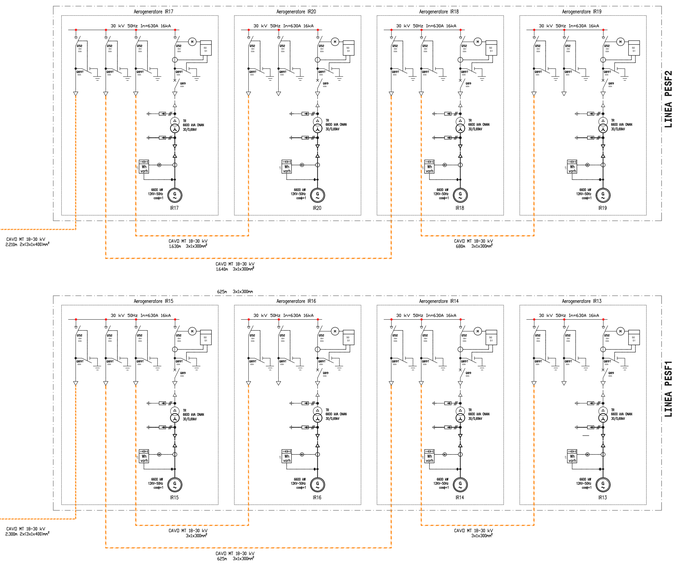

LEGENDA

APPARECCHIATURE

FIAT_TR	SCARICATORE LATO AT TRASFORMATORE
FIMT_TR	SCARICATORE LATO MT TRASFORMATORE
FSC	MANUTENZIONE CIRCUITI SECONDARI TV
FSP	MANUTENZIONE CIRCUITI SECONDARI TV RETE/LATO MPC
F11/.....	FUSIBILE MT
PV.....	VOLTMETRO
PVR	VOLTMETRO TENSIONE DI RETE
QS1	SEZIONATORE MT
QS3	INTERRUTTORE MT
QBV	SEZIONATORE SBARRE MT
QBVMAT_TR	SEZIONATORE LATO MT TRASFORMATORE
QBVSC	SEZIONATORE SOTTO CARICO MT
QFSC	SEZIONATORE MT
QIS1_AT	INTERRUTTORE MONTANTE AT
QIBB1_AT	SEZIONATORE LINEA MONTANTE AT
QIBBR_AT	SEZIONATORE NEUTRO LATO AT
QIBBT_AT	SEZIONATORE TERRA MONTANTE AT
QMT	SEZIONATORE MT
QWT	SELETTORE VOLTMETRICO TENSIONE DI RETE
TA_AT	TRASFORMATORE DI CORRENTE MONTANTE AT
TAF_AT	TRASFORMATORE DI CORRENTE MONTANTE AT
TAZ_AT	TRASFORMATORE DI CORRENTE MONTANTE AT PER ENEL DISTRIB.
TSA	TRASFORMATORE DEL SERVIZIO AUSILIARI
TV1_AT	TRASFORMATORE DI TENSIONE MONTANTE AT
TVZ_AT	TRASFORMATORE DI TENSIONE MONTANTE AT PER ENEL DISTRIB.
TR.....	TRASFORMATORE DI POTENZA MT
TL.....	CONVERTITORE DI MISURA

FUNZIONI DI MISURA

COS-φ	FATTORE DI POTENZA
f	FREQUENZA
I	CORRENTE
P	POTENZA ATTIVA
Q	POTENZA REATTIVA
V	TENSIONE
Wh	ENERGIA ATTIVA
varh	ENERGIA REATTIVA

FUNZIONI DI PROTEZIONE E REGOLAZIONE

26QA/S	MAX. TEMPERATURA OLIO TRASF. ALLARME-SCATTO
27	MIN. TENSIONE
49	IMMAGINE TERMICA TRASF.
49T	CENTRALINA TERMOMETRICA
51	MAX. CORRENTE RITARDATO
51N	MAX. CORRENTE RITARDATO
51N	GUASTO TERRA RITARDATO
59	MAX. TENSIONE
63QB	BUCHHOLZ TRASFORMATORE
63Q	SOVRAPRESSIONE OLIO TRASFORMATORE
67N /	GUASTO A TERRA DIREZIONALE
67N/TD	GUASTO A TERRA TEMPO
87T	DIFFERENZIALE TRASFORMATORE
90	REGOLATORE TENSIONE
97N/S	BUCHHOLZ TRASFORMATORE: ALLARME-SCATTO
97QC	BUCHHOLZ MANOVRE SOTTOCARICO
97QG	LIVELLO OLIO MANOVRE SOTTOCARICO
97QS	LIVELLO OLIO MANOVRE SOTTOCARICO
25	UNITÀ CONTR/MES/PROT. MONTANTE AT E TRASFORMATORE
25	UNITÀ CONTR/MES/PROT. MONTANTE AT E TRASFORMATORE
25	UNITÀ CONTR/MES/PROT. CELLA MT CONDENSATORI
25/N	PROTEZIONE BANCO CONDENSATORI
50BF	MANCATA APERTURA INTERRUTTORE MT LINEA
MAI	MANCATA APERTURA INTERRUTTORE

SIMBOLI

- INTERRUTTORE AT CON COMANDO MOTORIZZATO
- SEZIONATORE MANUALE AT CON INTERBLOCCO LAME DI TERRA
- SEZIONATORE MANUALE
- SCARICATORE
- TRASFORMATORE DI TENSIONE
- TRASFORMATORE DI CORRENTE
- TRASFORMATORE DI POTENZA (COMMUTATORE SOTTO CARICO AUTOMATICO)
- TRASFORMATORE SERVIZI AUSILIARI
- GRUPPO ELETTROGENO
- FUSIBILE
- INTERRUTTORE MT ASPORTABILE CON COMANDO MOTORIZZATO
- INDICATORE CAPACITIVO PRESENZA TENSIONE
- LAME DI MESSA A TERRA
- INTERRUTTORE AUTOMATICO
- CONTATTORE DI MANOVRA
- MORSETTERA DI PROVA UTF/GRTN
- BOBINA DI BLOCCO (BOBINA ELETTRO-DINAMICA)
- BOBINA DI BLOCCO (BOBINA ELETTRO-DINAMICA) DEL SEZIONATORE DI SBARRA DELLA CELLA MT DI RIFASAMENTO. INTERVIENE DOPO TEMPO 1 DALL'APERTURA DELL'INTERRUTTORE
- SEZIONATORE ROTATIVO CON MESSA A TERRA
- SEZIONATORE ROTATIVO SOTTOCARICO CON MESSA A TERRA
- LAMPADA DI SEGNALAZIONE
- PULSANTE
- BLOCCO A CHIAVE, CHIAVE LIBERA IN APERTO
- BLOCCO A CHIAVE, CHIAVE LIBERA IN APERTO E INSERITO (BLOCCA IN ASPORTATO)
- BLOCCO A CHIAVE, CHIAVE LIBERA IN CHIUSO
- BLOCCO A CHIAVE PER L'ACCESSO AL BANCO CONDENSATORI, CHIAVE LIBERA AD ACCESSO CHIUSO
- BLOCCO A CHIAVE PER SEZIONATORE DI NEUTRO LATO AT
- CONTATORE DI ENERGIA ATTIVA/REATTIVA ENTRANTE-USCENTE PER MISURE ENEL DISTRIBUZIONE
- CONTATORE DI ENERGIA ATTIVA/REATTIVA ENTRANTE-USCENTE PER MISURE FISCALI/COMMERCIALI TRASMISSIONE (MODBUS-GMS-Ethernet) AL GRTN
- CONVERTITORE DI MISURA

galbo mariano
22.12.2022
16:59:51
GMT+01:00

"IR MELISSA STRONGOLI"

Integrale ricostruzione dei Parchi Eolici Melissa Strongoli e Melissa San Francesco (KR) - Intervento di Repowering con sostituzione degli aerogeneratori esistenti e relativa riduzione del numero delle macchine

Comuni di Melissa e Strongoli (KR)

COMMITTENTE: Edison Rinnovabili S.p.A.

PROGETTAZIONE: Hydro Engineering s.s. di Gervasio e Marchese Dottori, via Rossotti, 99 - 85033 Archeria (TV) Italy. Ordine degli Ingegneri della Provincia di Potenza, Ing. Marchese Gaetano N. 724

TITOLO ELABORATO: PARCO EOLICO MELISSA SAN FRANCESCO
SCHEMA ELETTRICO UNIFILARE

SCALA:
COMMESSA: 1373
CODIFICA DOCUMENTO: MEL-PD-TAV-0040_00

REV.	DESCRIZIONE	DATA	REDATTO	VERIFICATO	APPROVATO
4					
3					
2					
1					
0	PRIMA EMISSIONE	NOVEMBRE 2022	AB	VF	MG

Questo disegno non può essere riprodotto, nè utilizzato altrove, nè ceduto a terzi in tutto o in parte senza il consenso scritto degli autori

ISO A0