CARPENTERIA - PIANTA scala 1:50

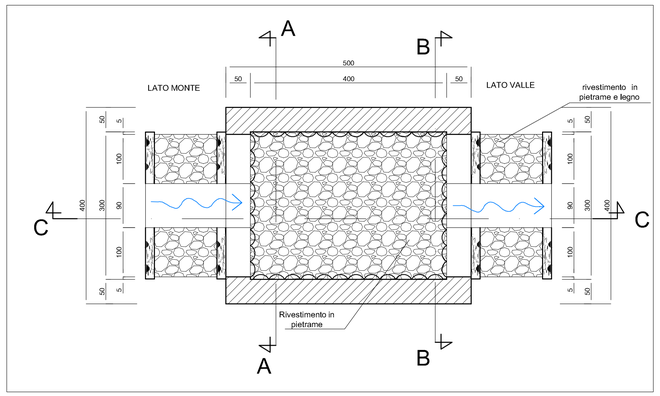

CARPENTERIA - SEZIONE C-C scala 1:50

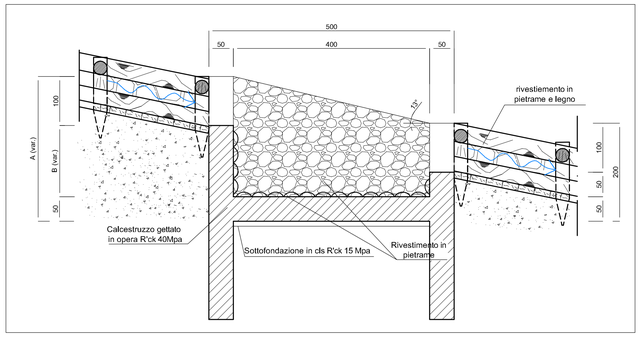

CARPENTERIA - SEZIONE B-B scala 1:50

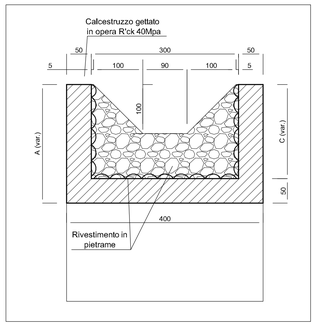

CARPENTERIA - SEZIONE A-A scala 1:50

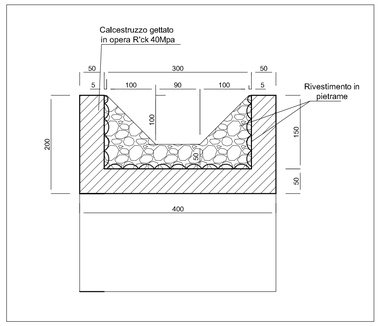

VASCA	Quota fondo fosso entrante [m s.m.m.]	Quota fondo fosso uscente [m s.m.m.]	Quota testa pozzetto estremo monte [m s.m.m.]	Quota testa pozzetto estremo valle [m s.m.m.]	Quota fondo pozzetto [m s.m.m.]	A [cm]	B [cm]	C [cm]
Vn8	418.05	417.53	419.05	418.53	417.03	252	102	202
Vn7	415.54	415.01	416.54	416.01	414.51	253	103	203
Vn6	412.13	411.2	413.13	412.2	410.7	293	143	243
Vn5	406.85	405.93	407.85	406.93	405.43	292	142	242
Vn4	401.62	400.22	402.62	401.22	399.72	340	190	290
Vn3	391.77	390.55	392.77	391.55	390.05	322	172	272
Vn2	387.15	386.62	388.15	387.12	385.62	303	153	253
Vn1	381.62	380.73	382.62	381.73	380.23	289	139	239

GRIGLIA - TIPOLOGICO SEZIONE scala 1:5

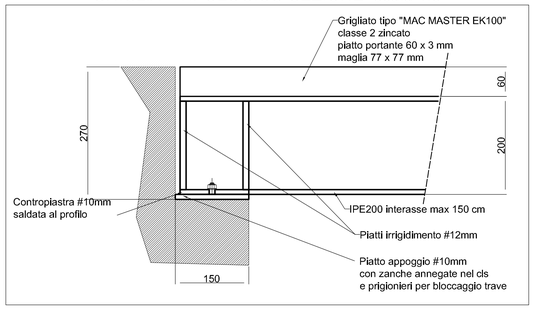

ARMATURA - PIANTA scala 1:50

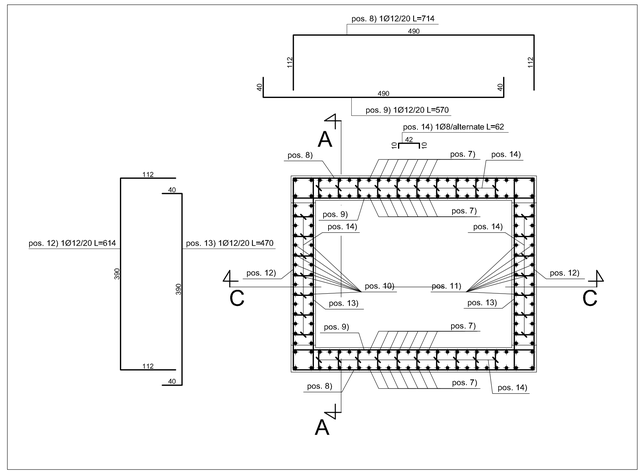

ARMATURA - SEZIONE A-A scala 1:50

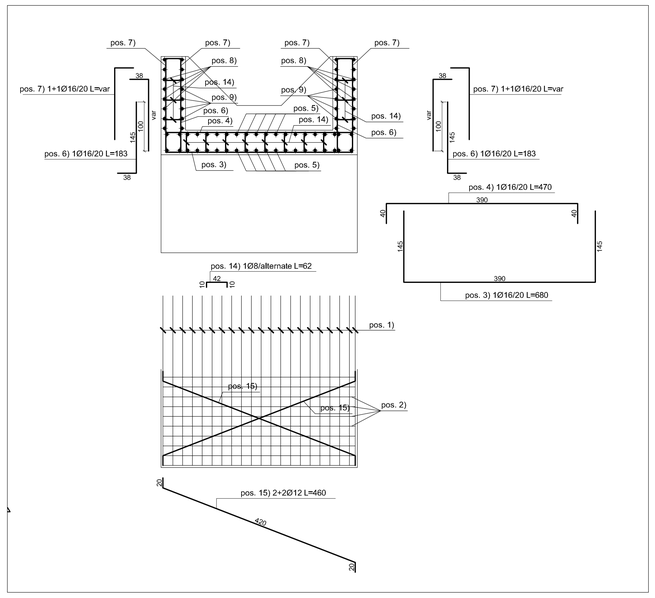

ARMATURA - SEZIONE C-C scala 1:50

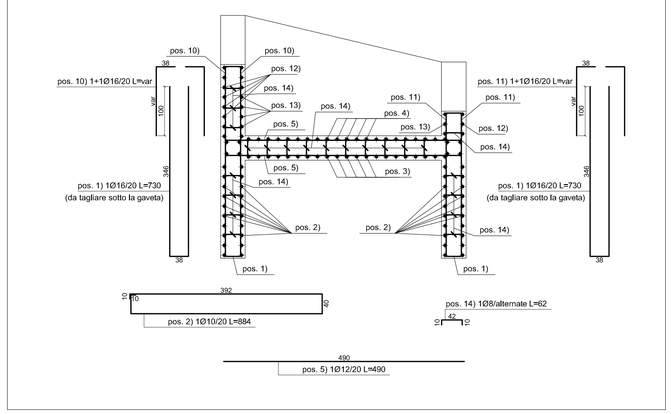

GRIGLIA - STRALCIO PLANIMETRICO scala 1:5

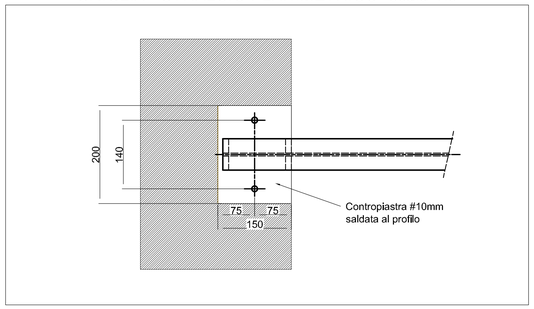

INQUADRAMENTO scala 1:2000

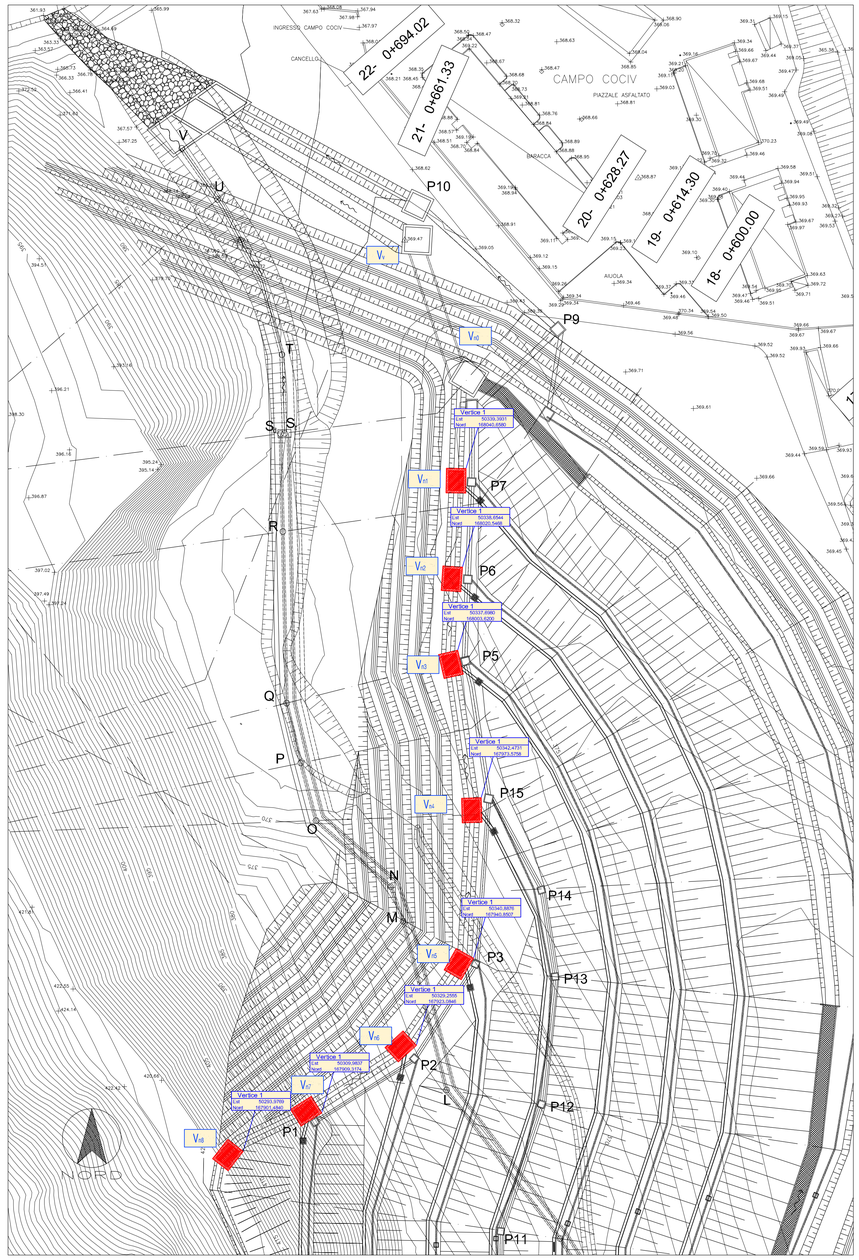

TABELLA MATERIALI VASCHE

CALCESTRUZZO

(UNI EN 206-1 / UNI 11104 / UNI EN 1992-1-1)

ELEMENTO	CLASSE DI ESPOSIZIONE	CLASSE DI RESISTENZA MINIMA	Copriferro	Classe di consistenza (*)
FONDAZIONI	XC2	C25/30	4cm +/-1	S3-S5
ELEVAZIONI	XC2	C25/30	4cm +/-1	S3-S5
SOTTOFONDAZIONI IN CLS MAGRO		C12/15		

(*) Per i getti superficiali di finitura sp. 10cm Classe S2/S3

E' richiesto aggregato non gelivo conforme a UNI EN 12620 e diametro massimo 32mm. Per getti di finitura 25mm.

Tutti i getti di cls saranno additivati con componente espansivo o ritiro compensato.

Classe contenuto cloruri Cl 0.2

ACCIAIO per C.A. — B450C controllato in stabilimento; fyk≥ 450 N/mmq; fyt≥ 540 N/mmq

INCIDENZA D'ARMATURA 80 Kg/mc

Caratteristiche generali: saldabilità, aderenza migliorata, controllo permanente in stabilimento

COMMITTENTE:

RFI RETE FERROVIARIA ITALIANA — GRUPPO FERROVIE DELLO STATO ITALIANE

ALTA SORVEGLIANZA:

ITALFERR — GRUPPO FERROVIE DELLO STATO ITALIANE

GENERAL CONTRACTOR:

COCIV Consorzio Collegamenti Integrati Veloci

INFRASTRUTTURE FERROVIARIE STRATEGICHE DEFINITE DALLA LEGGE OBIETTIVO N.443/01

TRATTA A.V./A.C. TERZO VALICO DEI GIOVI
PROGETTO ESECUTIVO

RIQUALIFICAZIONE AMBIENTALE VAL LEMME
Vasche Vn1-Vn8 Carpenteria e armatura

GENERAL CONTRACTOR	DIRETTORE LAVORI	SCALA:
Consorzio Cociv, Ing. G. Guagnozzi		varie

COMMESSA	LOTTO	FASE	ENTE	TIPO DOC.	OPERA/DISCIPLINA	PROGR.	REV.
IG51	01	E	CV	BZ	DP0400	013	A

PROGETTAZIONE

Rev.	Descrizione emissione	Redatto	Data	Verificato	Data	Progettista Integratore	Data	IL PROGETTISTA
A00	Prima Emissione	FOLTRAN	19/10/2012	PANIZZA	19/10/2012	E. Pagani	19/10/2012	ORDINE INGEGNERI della PROV. DI TORINO n. 3491

n. Elab.

Nome File: IG51-01-E-CV-BZ-DP04-00-013_A00.

CUP: F81H92000000008

Scala di plot: 1:1