PARTICOLARE TIRANTE
SCALA 1:10

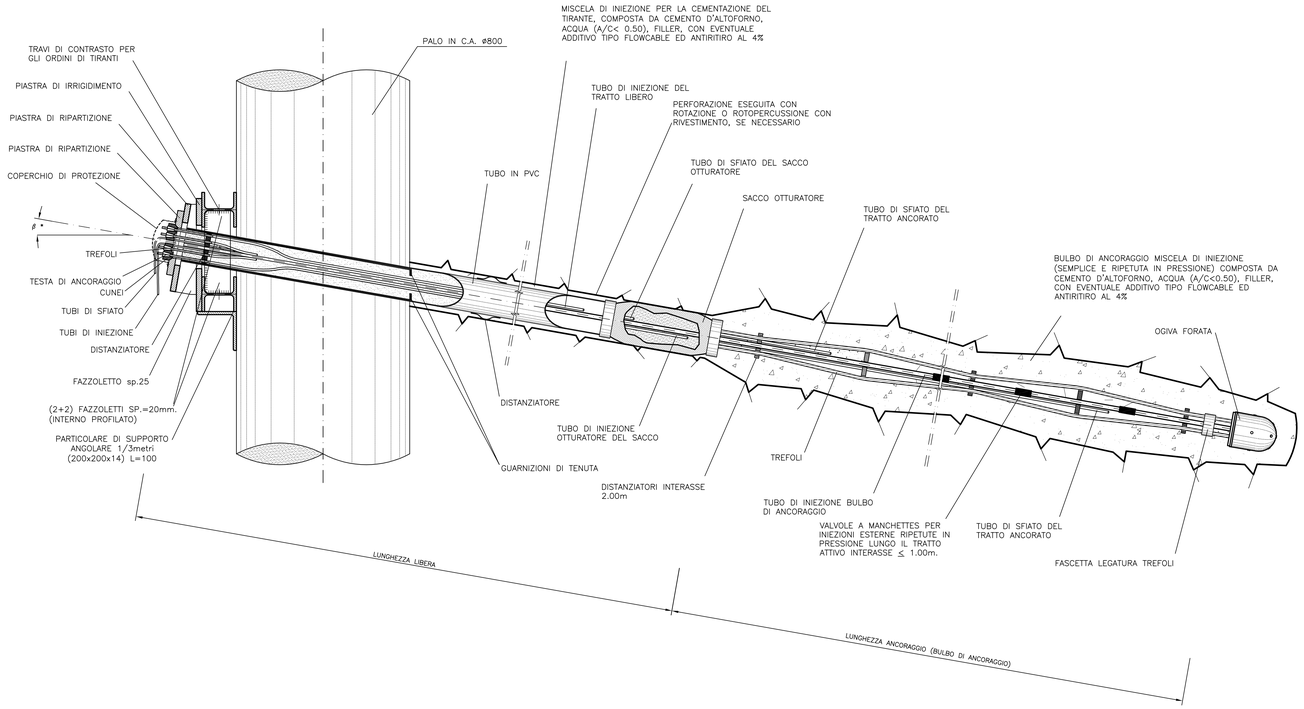

PARTICOLARE TRAVE DI TESTATA
SCALA 1:10

CARPENTERIA

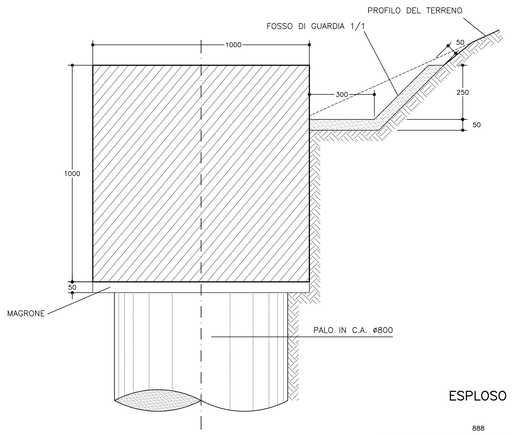

SCHEMA ARMATURA

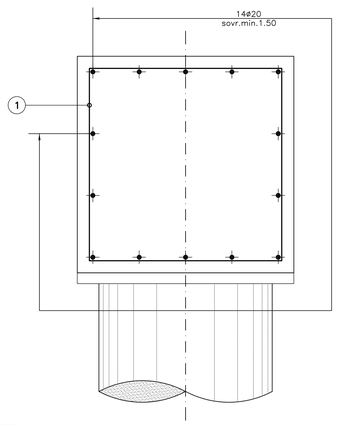

ESPLOSO

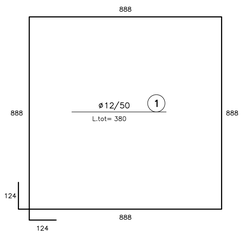

SEZIONE CORREA–TIRANTE
SCALA 1:10

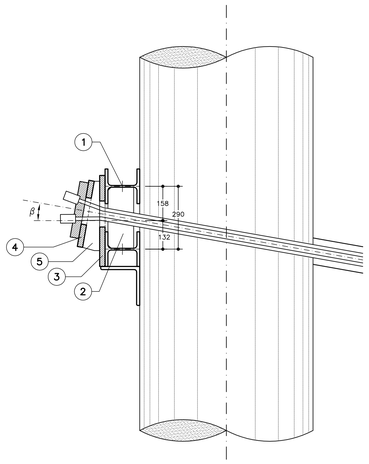

TRACCIAMENTO
SCALA 1:200

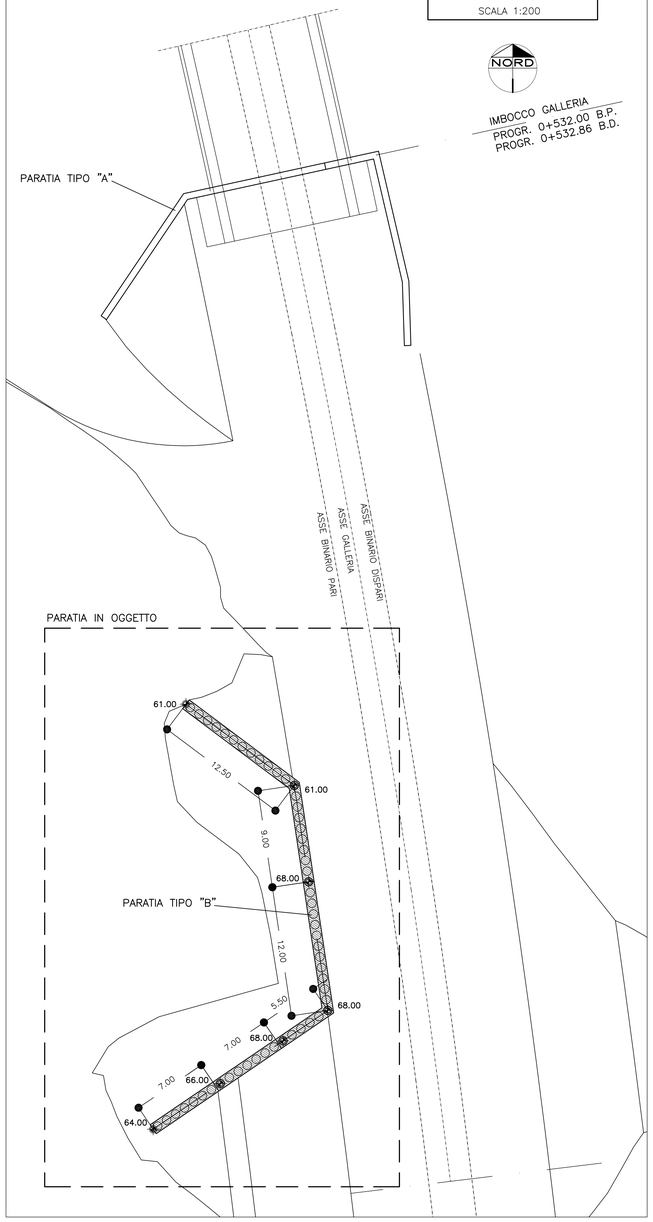

ELEMENTI COMPONENTI L'ANCORAGGIO DEI TIRANTI E DELLE CORREE
SCALA 1:10

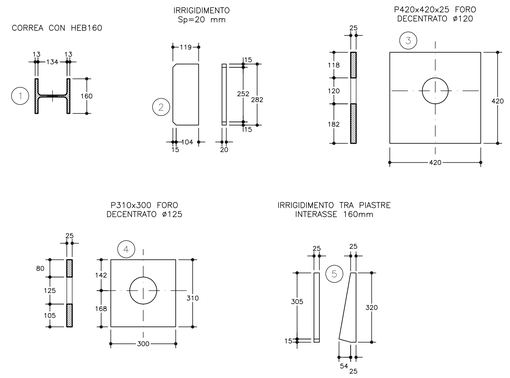

TABELLA MATERIALI

ACCIAIO

ACCIAIO ARMATURE (copriferro 5cm)	B450C
RETE ELETTROSALDATA	B450C
ACCIAIO TRAVI DI CORREA	S275J2 o superiore
ACCIAIO CALASTRELLI	S275J2 o superiore
ACCIAIO TUBI METALLICI MICROPALI	S355J2 o superiore
ACCIAIO PIASTRE FAZZOLETTI	S235J2 o superiore
TREFOLI IN ACCIAIO ARMONICO	fptk ≥ 1860 MPa
	fp(1)k ≥ 1670 MPa

SPRITZ–BETON

– cemento tipo	42.5
– resistenza media su carote h/ø=1	a 48h >= 13 MPa a 28gg >= 25 MPa
– diametro max aggregato	12 mm
– rapporto A/C max in peso	0.5

C.L.S (con riferimento al CAPITOLATO DI COSTRUZIONE OPERE CIVILI)

TRAVE DI TESTATA	C25/30, TIPO CEM III÷V, X0, S4
PALI	C25/30, XC2, S4
MAGRONE DI PULIZIA	– Resistenza media : Rm ≥ 15 MPa – Contenuto min cemento :150 Kg/mc

TIRANTI

– TREFOLI IN ACCIAIO ARMONICO	: fptk ≥1860 MPa : ftp(1)k≥1670 MPa
– MISCELA DI INIEZIONE PER TIRANTI	: Rck ≥ 25 MPa : A/C ≤ 0.5 : ADDITIVI FLUIDIFICANTI : massa voumica ≥ 1.75 g/cm^3

BARBACANI

Tubi in PVC ø int.>= 150 Sp >= 3mm caratteristiche mecconiche conformi alla norma DIN 1187

DIAMETRO PERFORAZIONI

TIRANTI FINO A 5 TREFOLI	≥ø150
TIRANTI OLTRE I 5 TREFOLI	≥ø180

NOTA: – PER TUTTO QUANTO NON INDICATO SI FACCIA RIFERIMENTO AL CAPITOLATO OPERE CIVILI

– ELABORATO DI RIFERIMENTO: "OPERE DI LINEA–CARATTERISTICHE DEI MATERIALI E NOTE" (cod.IG51–00–E–CV–TT–OC0000–002–A)

– PER TUTTI I DETTAGLI D'IMPERMEABILIZZAZIONE SI VEDA L'ELABORATO RELATIVO

NOTA BENE

– eventuali differenze tra le misure totali e le sommatorie delle misure parziali sono dovute agli arrotondamenti automatici di autocad

COMMITTENTE:

RFI RETE FERROVIARIA ITALIANA
GRUPPO FERROVIE DELLO STATO ITALIANE

ALTA SORVEGLIANZA:

ITALFERR
GRUPPO FERROVIE DELLO STATO ITALIANE

GENERAL CONTRACTOR:

Consorzio Collegamenti Integrati Veloci

INFRASTRUTTURE FERROVIARIE STRATEGICHE DEFINITE DALLA LEGGE OBIETTIVO N.443/01

TRATTA A.V./A.C. TERZO VALICO DEI GIOVI
PROGETTO ESECUTIVO

ADEGUAMENTO S.P. 161 DELLA CRENNA

Galleria naturale Compasso
Fase Costruttiva Lotto 1
Particolari costruttivi Tav 2/2

GENERAL CONTRACTOR	DIRETTORE LAVORI	SCALA:
Consorzio **Cociv** Ing. G. Guagnozzi		varie

COMMESSA	LOTTO	FASE	ENTE	TIPO DOC.	OPERA/DISCIPLINA	PROGR.	REV.
IG51	01	E	CV	BZ	GA1A00	002	A

PROGETTAZIONE

Rev.	Descrizione emissione	Redatto	Data	Verificato	Data	Progettista Integratore	Data	IL PROGETTISTA
A00	Prima emissione	ROCKSOIL	17/09/2012	Ing. F. Colla	19/09/2012	E. Pagani	21/09/2012	Ing. C. Chiaiondi

n. Elab.

Nome File: IG51-01-E-CV-BZ-GA1A-00-002-A00
CUP: F81H92000000008

Scala di plot: 1:

NOME FILE: 1242090D0
FATT. PLOT: 1:1
DATA: 19.09.12
RED: ACA