PROFILOLONGITUDINALE
SCALA 1:200

IN ASSE TRACCIATO

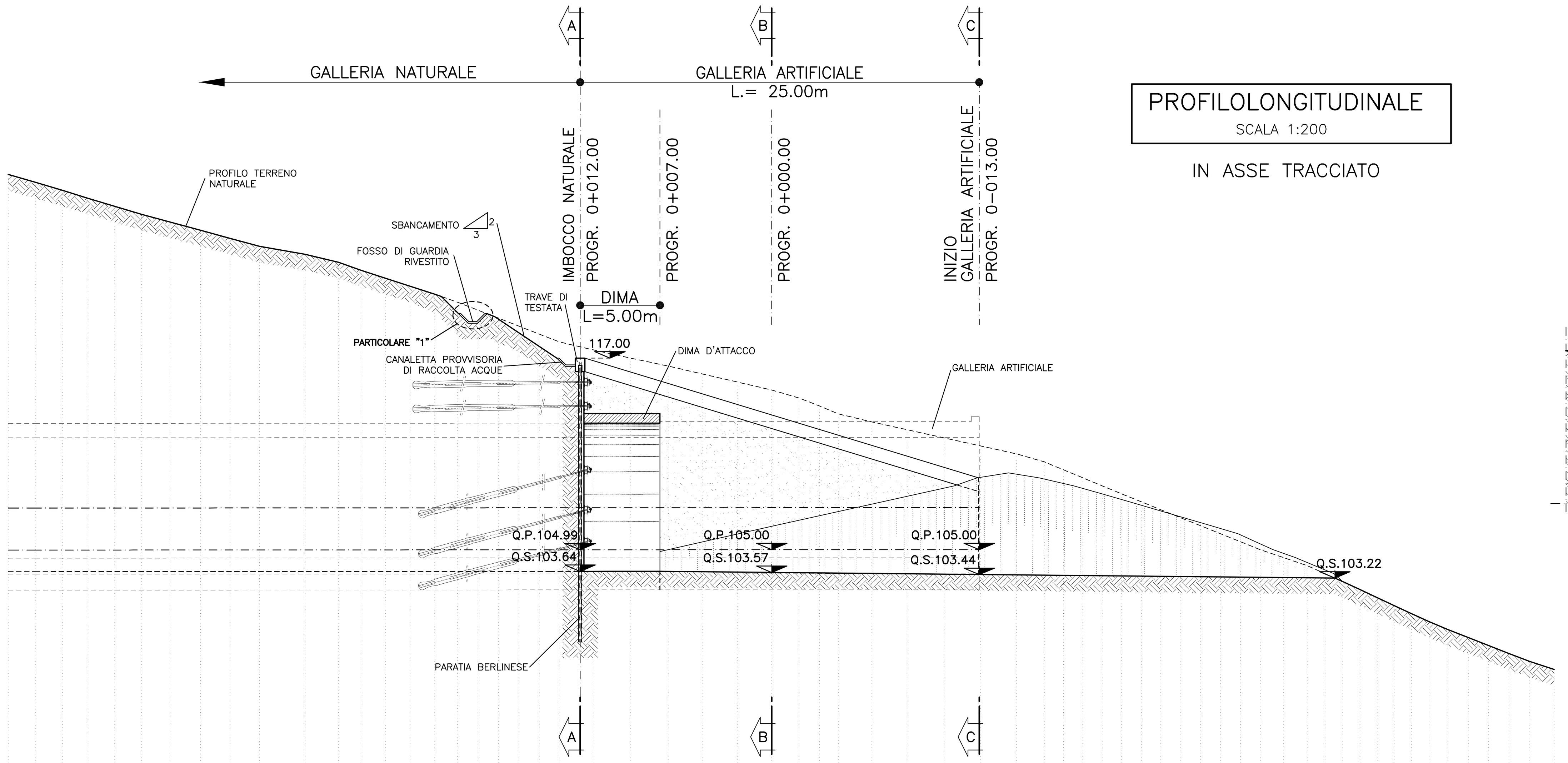

Q.Rif.: **90.00**

PROGETTO	QUOTE DI SCAVO	119.59 117.00 117.00 103.57 103.44 103.22
	DISTANZE PARZIALI	3.89 1.77 11.70 13.00 22.28
TERRENO	QUOTE	128.00 127.50 127.00 126.50 126.00 125.50 125.00 124.50 124.00 123.50 123.00 122.50 122.00 121.50 121.00 120.50 120.00 119.50 119.00 118.50 118.00 117.50 117.00 116.50 116.00 115.50 115.00 114.50 114.00 113.50 113.00 112.50 112.00 111.50 111.00 110.50 110.00 109.50 109.00 108.50 108.00 107.50 107.00 106.50 106.00 105.50 105.00 104.50 104.00 103.50 103.00 102.50 102.00 101.50 101.00 100.50 100.00 99.50 99.00 98.50 98.00 97.50
	DISTANZE PARZIALI	1.73 1.68 1.59 1.67 1.67 1.85 1.85 1.85 1.85 2.85 2.10 1.40 1.53 1.55 1.55 1.41 1.29 1.29 1.27 1.28 1.29 2.15 2.26 2.38 2.16 2.16 2.16 1.71 1.29 1.19 2.09 2.26 2.26 2.26 2.26 1.74 1.21 1.21 1.21 1.21 1.24 1.22 1.25 1.25 1.24 1.25 1.25 1.46 1.48 1.11 1.11 1.09 1.07 1.07 1.07 1.10 1.18 1.28 1.28 1.27 1.30 1.53

PARTICOLARE "1"
SCALA 1:20

FOSSO DI GUARDIA

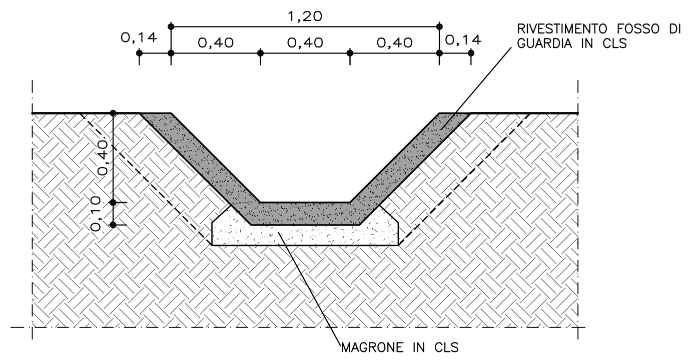

PARTICOLARE "2"
SCALA 1:20

CANALETTA RACCOLTA ACQUE

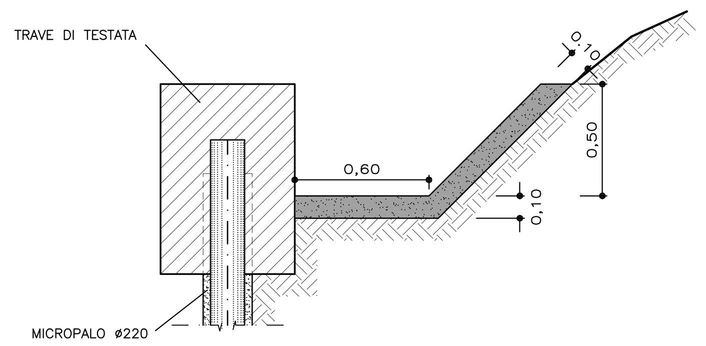

PARTICOLARE "3"
SCALA 1:20

CUNETTA AL PIEDE DEGLI SBANCAMENTI

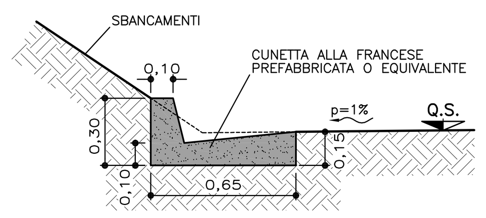

KEY PLAN
SCALA 1:500

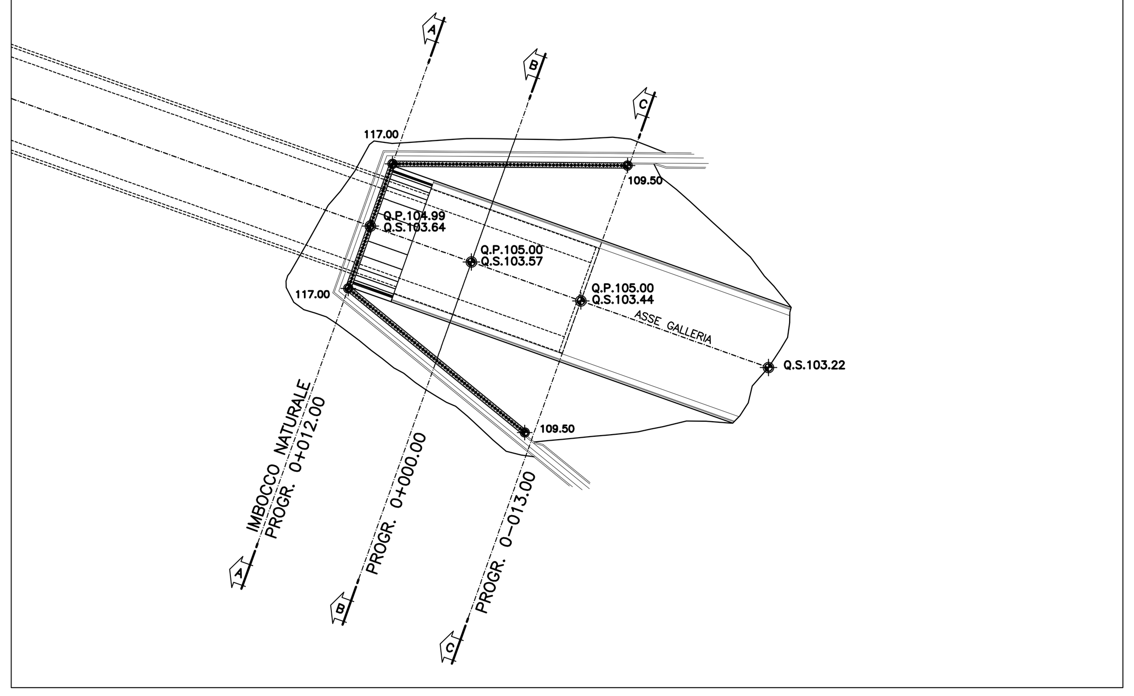

TABELLA MATERIALI

ACCIAIO

ACCIAIO ARMATURE (copriferro 5cm)	FeB44K SALDABILE
RETE ELETTROSALDATA	FeB44K SALDABILE
ACCIAIO TRAVI DI CORREA	Fe 430
ACCIAIO CALASTRELLI	Fe 430 o superiore
ACCIAIO TUBI METALLICI MICROPALI	Fe 510
ACCIAIO PIASTRE FAZZOLETTI	Fe 430 o superiore
TREFOLI IN ACCIAIO ARMONICO	fptk ≥ 1860 MPa fp(1)k ≥ 1670 MPa

SPRITZ–BETON

– resistenza media su carote h/ø=1	a 48h >= 13 MPa a 28gg >= 20 MPa

C.L.S (con riferimento al CAPITOLATO DI COSTRUZIONE OPERE CIVILI)

TRAVE DI TESTATA	C25/30, TIPO CEM III÷V, X0, S4
MAGRONE DI PULIZIA	Rm ≥ 15 MPa, TIPO CEM I÷V, X0
RIVESTIMENTO FOSSO DI GUARDIA E CANALETTA RACCOLTA ACQUE	min. C20/25, TIPO CEM III÷V, XC1, CLASSE S3

MISCELE

MALTA CEMENTAZIONE MICROPALI	RcK >= 25 MPa A/C <= 0.5
MISCELA DI INIEZIONE PER TIRANTI	Rm >= 25 Mpa A/C <= 0.5 ADDITIVI FLUIDIFICANTI MASSA VOLUMICA >=1.75 g/cm³

BARBACANI

Tubi in PVC ø>= 110 Sp >= 3mm (secondo normativa UNI 4464 e 4465)

DIAMETRO PERFORAZIONI

MICROPALI	≥ ø200
TIRANTI FINO A 5 TREFOLI	≥ ø150
TIRANTI OLTRE I 5 TREFOLI	≥ ø180

NOTA: PER TUTTO QUANTO NON INDICATO SI FACCIA RIFERIMENTO AL CAPITOLATO OPERE CIVILI

PER TUTTI I DETTAGLI D'IMPERMEABILIZZAZIONE SI VEDA L'ELABORATO RELATIVO

FASI ESECUTIVE

1 – ESECUZIONE SBANCAMENTI PER PISTE DI CANTIERE E AREE PER REALIZZAZIONE MICROPALI E RELATIVE OPERE DI REGIMAZIONE IDRAULICA (FOSSO DI GUARDIA RIVESTITO)

2 – ESECUZIONE MICROPALI

3 – REALIZZAZIONE TRAVE DI TESTATA

4 – REALIZZAZIONE OPERE DI REGIMAZIONE IDRAULICA A PROTEZIONE DELLA PARATIA (CANALETTA RACCOLTA ACQUE)

5 – SBANCAMENTO TERRENO FINO AD 0.50m AL DI SOTTO DELLA QUOTA DI REALIZZAZIONE DELLA I° FILA DI TIRANTI

6 – IMMEDIATA ESECUZIONE SPRITZ–BETON ARMATO Sp=10cm

7 – REALIZZAZIONE I° FILA DI TIRANTI E DEI DRENAGGI OVE PREVISTI

8 – FASI COME PRECEDENTEMENTE DETTO SINO AL TERMINE DEGLI SCAVI CON SBANCAMENTO FINO A 0.5 m AL DI SOTTO DELLA QUOTA DI REALIZZAZIONE DELLE RESTANTI FILE DI TIRANTI

NOTE

– PRIMA DI PROCEDERE AGLI SBANCAMENTI DEL TERRENO A TERGO DELLA PARATIA ED ALL'ESECUZIONE DEI TIRANTI, OCCORRERA' ASPETTARE I RISULTATI DELLE PROVE DI CARICO EFFETTUATE SUI TIRANTI REALIZZATI NELL'APPOSITO CAMPO PROVE

– IL SINGOLO ELEMENTO DELLA TRAVE DI CORREA DEVE CONTENERE ALMENO DUE TIRANTI

– EVENTUALI DIFFERENZE TRA LE MISURE TOTALI E LE SOMMATORIE DELLE MISURE PARZIALI SONO DOVUTE AGLI ARROTONDAMENTI AUTOMATICI DI AUTOCAD

LEGENDA

Q.P. = QUOTA PROGETTO

Q.S. = QUOTA SCAVO

SEZIONE A–A
SCALA 1:200

PROGR. 0+012.00

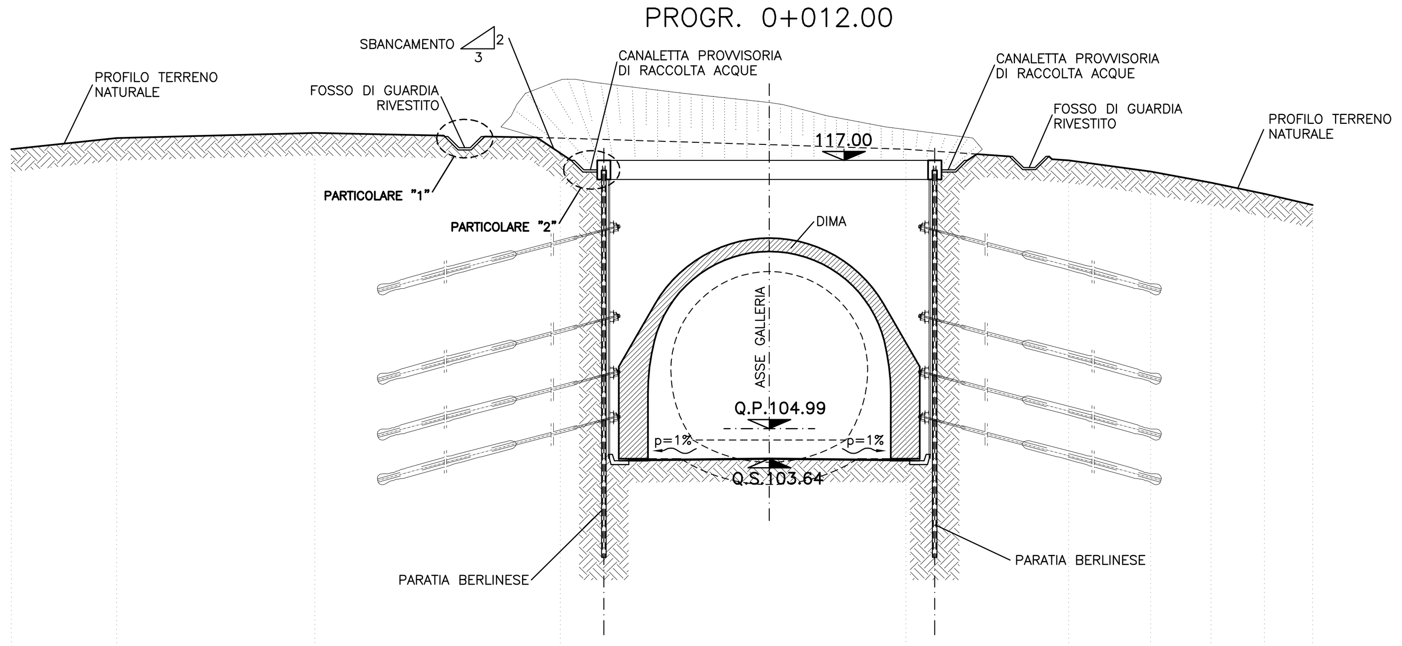

Q.Rif.: **90.00**

PROGETTO	QUOTE DI SCAVO	118.02 117.00 117.00 103.64 117.00 117.00 117.28
	DISTANZE PARZIALI	1.53 1.77 7.10 7.10 1.77 0.42
TERRENO	QUOTE	117.50 118.00 118.23 118.00 117.50 117.00 116.50 116.00 115.50 115.00
	DISTANZE PARZIALI	4.72 8.86 10.98 15.46 7.28 3.67 2.69 2.39 2.16

SEZIONE B–B
SCALA 1:200

PROGR. 0+000.00

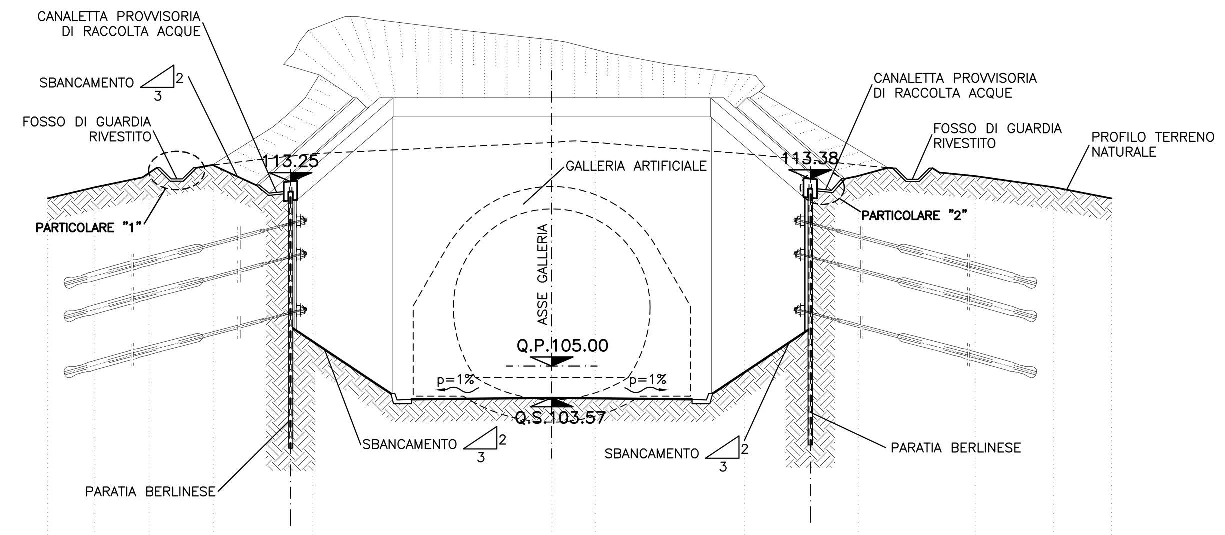

Q.Rif.: **90.00**

PROGETTO	QUOTE DI SCAVO	113.99 113.10 113.28 103.77 103.57 103.77 113.41 113.38 113.87
	DISTANZE PARZIALI	1.93 1.86 4.19 7.20 7.20 4.07 1.85 1.93
TERRENO	QUOTE	112.50 113.00 113.50 114.00 114.50 115.00 115.00 114.50 114.00 113.50 113.00 112.50
	DISTANZE PARZIALI	2.12 2.42 2.87 4.46 10.70 1.94 6.67 5.09 5.23 3.52 2.58

SEZIONE C–C
SCALA 1:200

PROGR. 0–013.00

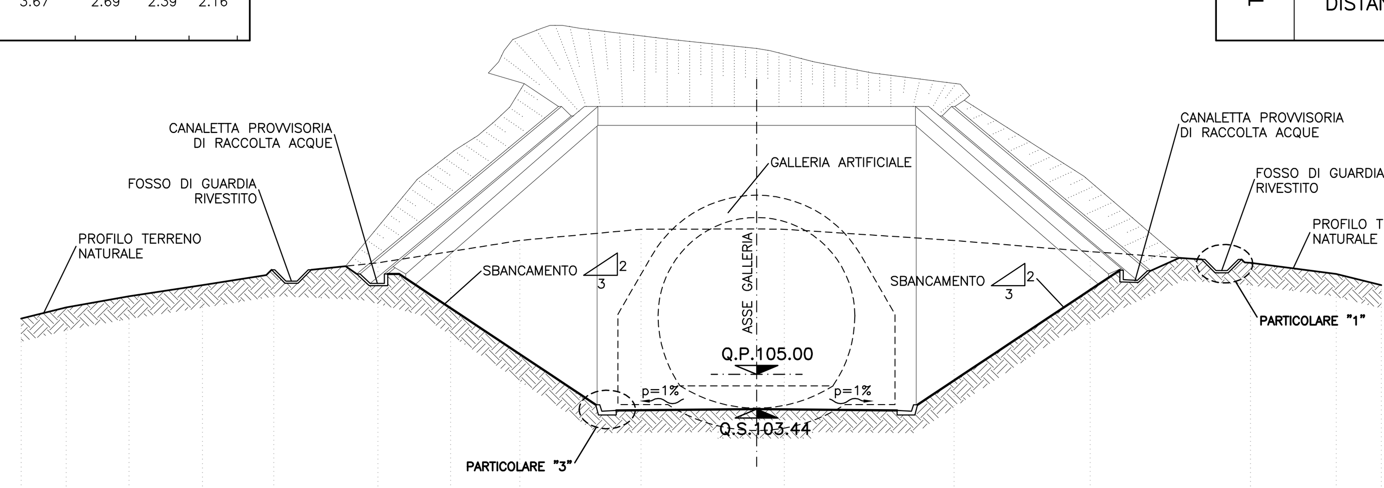

Q.Rif.: **90.00**

PROGETTO	QUOTE DI SCAVO	109.84 109.50 109.50 103.64 103.44 103.64 109.67 109.64 110.22
	DISTANZE PARZIALI	0.50 1.90 8.79 7.20 7.20 9.05 1.38 1.28
TERRENO	QUOTE	107.50 108.00 108.50 109.00 109.50 110.00 110.50 111.00 111.50 111.50 111.00 110.50 110.00 109.50 109.00
	DISTANZE PARZIALI	2.02 2.80 3.29 3.19 4.66 3.24 3.10 5.42 6.40 7.60 6.08 7.17 3.83 2.02

COMMITTENTE: RFI RETE FERROVIARIA ITALIANA – GRUPPO FERROVIE DELLO STATO ITALIANE

ALTA SORVEGLIANZA: ITALFERR – GRUPPO FERROVIE DELLO STATO ITALIANE

GENERAL CONTRACTOR: COCIV – Consorzio Collegamenti Integrati Veloci

INFRASTRUTTURE FERROVIARIE STRATEGICHE DEFINITE DALLA LEGGE OBIETTIVO N.443/01

TRATTA A.V./A.C. TERZO VALICO DEI GIOVI
PROGETTO ESECUTIVO

IMBOCCO FINESTRA POLCEVERA

Opere di imbocco

Fase costruttiva - Profilo Longitudinale e Sezioni

GENERAL CONTRACTOR	DIRETTORE LAVORI	SCALA:
Consorzio **Cociv** Ing. G. Guagnozzi		1:200

COMMESSA	LOTTO	FASE	ENTE	TIPO DOC.	OPERA/DISCIPLINA	PROGR.	REV.
IG51	01	E	CV	A9	GA1D00	001	A

PROGETTAZIONE

Rev.	Descrizione emissione	Redatto	Data	Verificato	Data	Progettista Integratore	Data	IL PROGETTISTA
A00	Prima emissione	ROCKSOIL	23/05/2012	Ing. F. Colla	29/05/2012	E. Pagani	31/05/2012	Ing. E. Ghislandi

n. Elab.

Nome File: IG5101ECVA9GA1D00001A00

CUP: F81H92000000008

Scala di plot: 1:

DATA: 30.05.12 RED: FM NOME FILE: 12148502 FATT. PLOT: 1:1