NUOVE STRADE
(IN FASE DI CANTIERE MONTAGGIO TORRI)

TIPOLOGIA VIABILITA'
scala 1:50

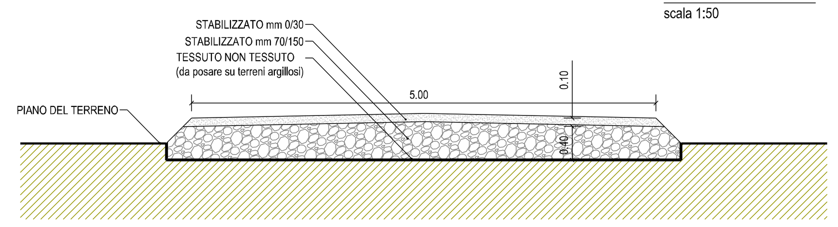

NUOVE STRNUOVE STRADE - TRATTO CON PENDENZA SUPERIORE AL 12%
(IN FASE DI CANTIERE MONTAGGIO TORRI)

TIPOLOGIA VIABILITA'
scala 1:50

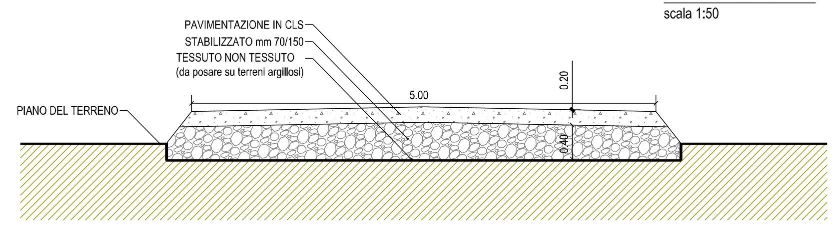

NUOVE STRADE
(POST CANTIERE MONTAGGIO TORRI)

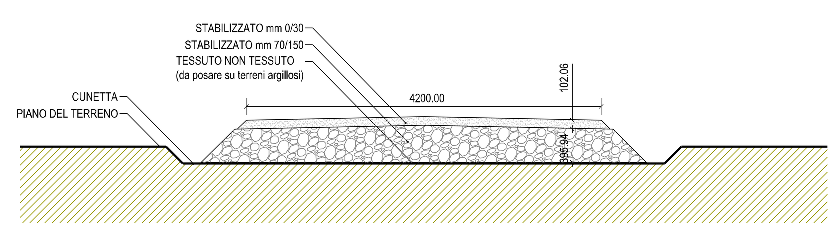

STRADE ESISTENTI
RICARICA E RISAGOMATURA CUNETTE

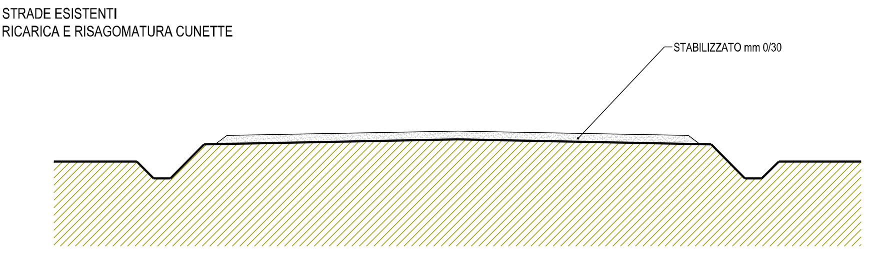

REQUISITI TECNICI		
	UNITA' DI MISURA	VALORE
LARGHEZZA MINIMA DELLE VIE DI ACCESSO (STRADE DRITTE)	m	5,00
RAGGIO DI CURVATURA MINIMO DELLE VIE DI ACCESSO	m	45,00
RAGGIO LONGITUDINALE MINIMO DELLE VIE DI ACCESSO	m	200,00
PENDENZA LUNGITUDINALE MASSIMA DELLE VIE DI ACCESSO	gradi	8
PENDENZA TRASVERSALE MASSIMA DELLE VIE DI ACCESSO	gradi	2
CARICO MASSIMO PER ASSE DELLE VIE DI ACCESSO	t	15

PIAZZOLA DI MONTAGGIO
scala 1:500

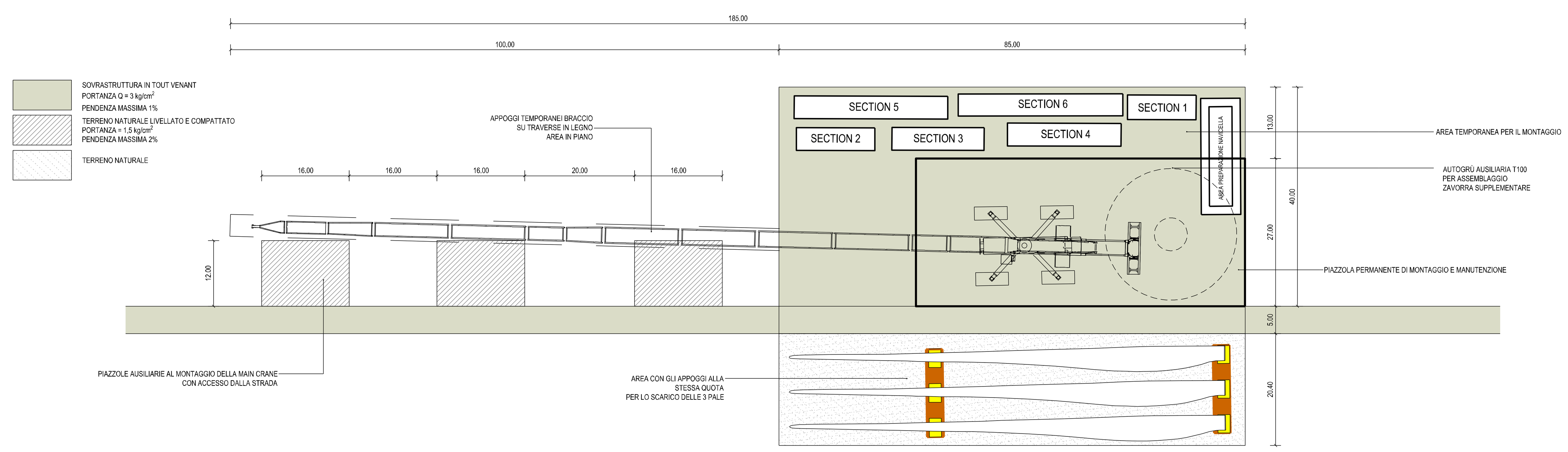

PARTRICOLARE FONDAZIONE
scala 1:25

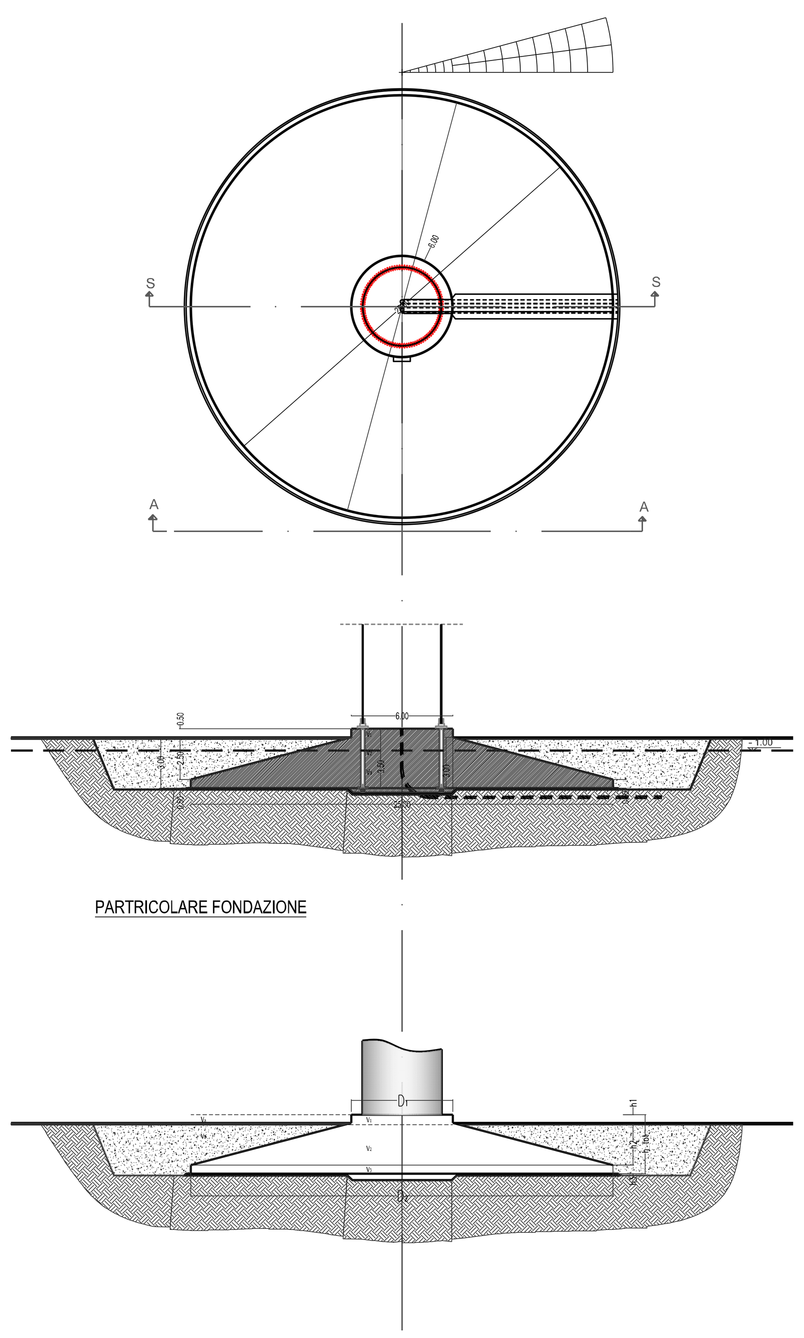

AEROGENERATORE - *VISTA LATERALE*
scala 1:1.000

AEROGENERATORE - *VISTA FRONTALE*
scala 1:1.000

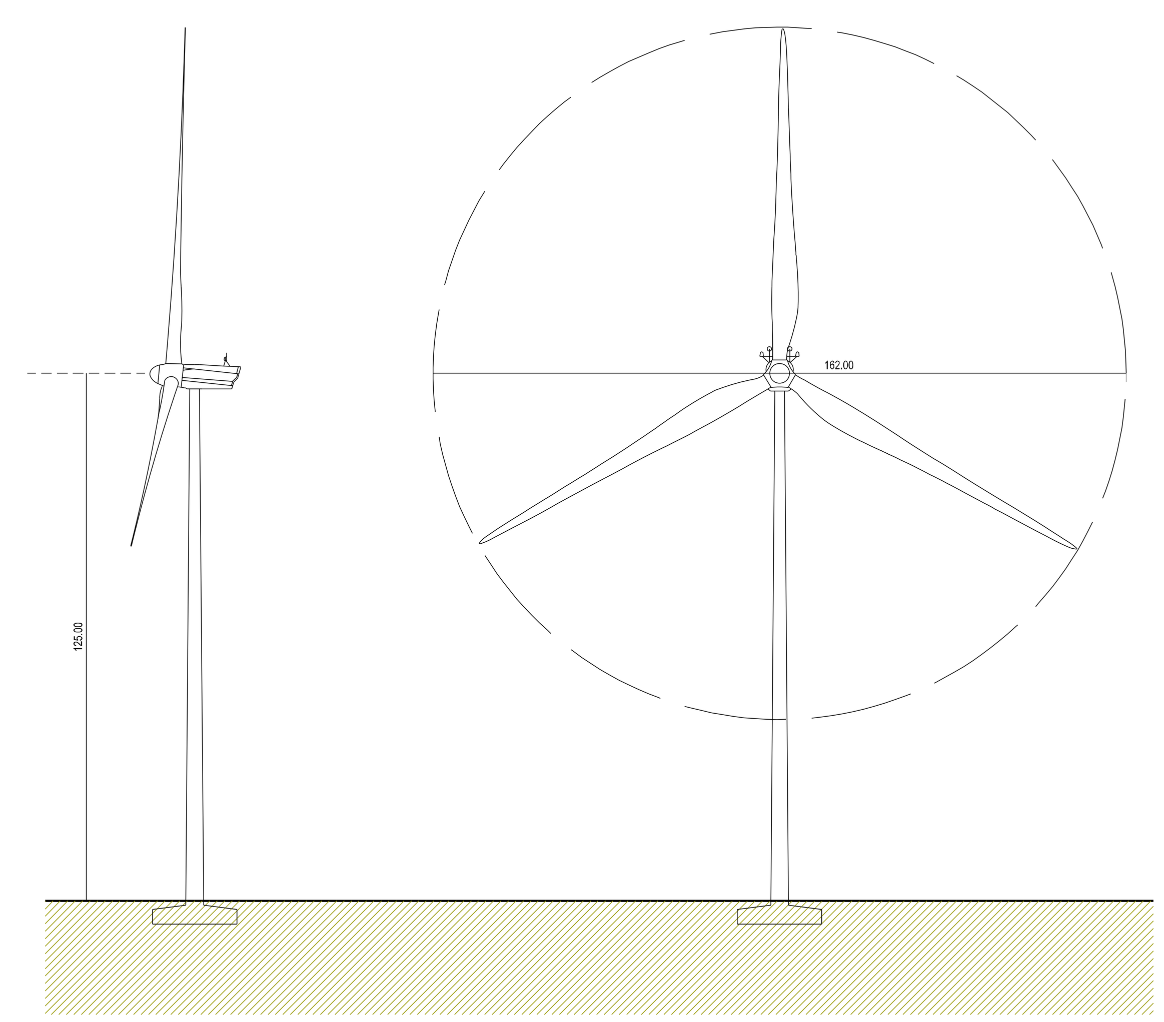

Regione Autonoma della Sardegna	Comune di Giave	Comune di Cossoine	Comune di Cheremule

Committente:

Aregu Wind Srl

Aregu Wind Srl
Via Sardegna, 40
00187 Roma
P.IVA/C.F. 16181141009

Titolo del Progetto:

Parco Eolico
AREGU
sito nei Comuni di Giave, Cossoine e Cheremule

Documento:

PROGETTO OPERE CIVILI
PARTICOLARI COSTRUTTIVI – VIABILITA' - PIAZZOLE

N.Documento:

IT-VesAre-CLP-CV-DW-13

Progettista:

Ing. Maurizio Contu

ORDINE INGEGNERI PROVINCIA DI CAGLIARI
N. 3510 Dott. Ing. MAURIZIO CONTU

STUDIO DI PROGETTAZIONE
ING. MAURIZIO CONTU

Via Portoscalo, 33
09124 Cagliari (CA)
Tel. +39 070 4511580
Mob. +39 3388487648
e-mail: contumaurizio@gmail.com

Rev	Data Revisione	Descrizione	Redatto	Controllato	Approvato
00	19.10.2022	prima emissione			