SEZIONE TIPO RAMPA MONODIREZIONALE SVINCOLO – MEZZACOSTA

SCALA 1:100

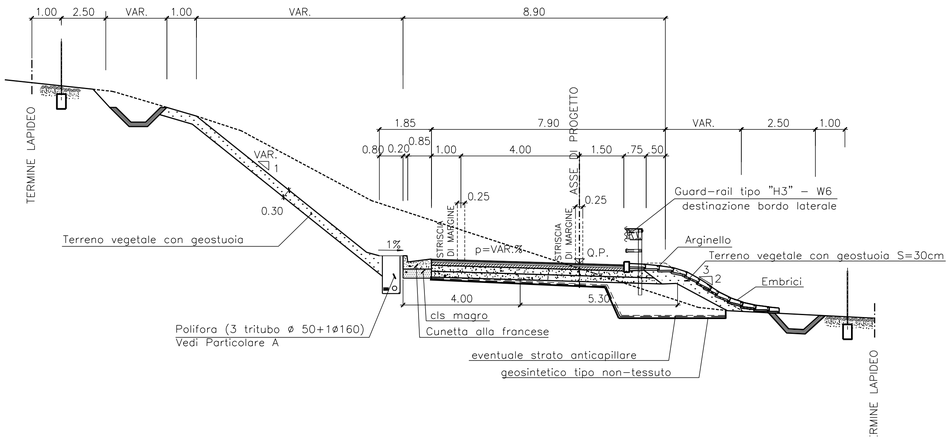

SEZIONE TIPO RAMPA BIDIREZIONALE SVINCOLO – MEZZACOSTA IN RETTIFILO

SCALA 1:100

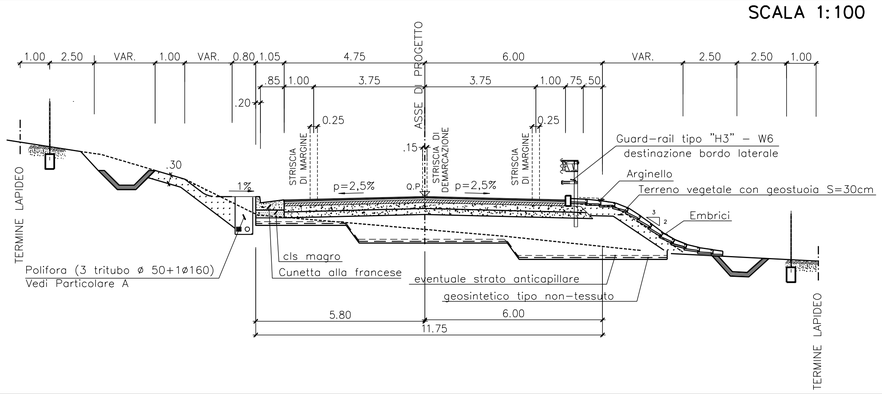

PART.A

SCALA 1:20

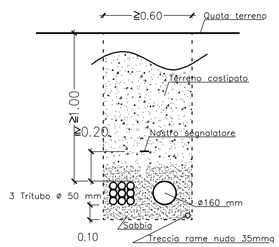

MATERIALI

FONDO SCAVO:

Il fondo degli scavi deve risultare costipato ad una densità relativa non inferiore al 95% della densità AASHO modificata.

RILEVATI:

I materiali impiegati per i rilevati devono appartenere ai gruppi A_1, A_{2-4}, A_{2-5}, A_3.

Possono essere impiegati materiali appartenenti ai gruppi A_{2-6}, A_{2-7} se provenienti dagli scavi di sbancamento.

I materiali provenienti da scavi di sbancamento appartenenti ai gruppi A_4, A_5, A_6, A_7 possono essere utilizzati previa correzione a calce e/o cemento.

BONIFICA:

I materiali impiegati per la bonifica devono appartenere ai gruppi A_1, A_3 se provenienti da cave di prestito, ai gruppi A_1, A_{2-4}, A_{2-5}, A_3 se provenienti dagli scavi.

DETTAGLIO DELLA PAVIMENTAZIONE

1:20

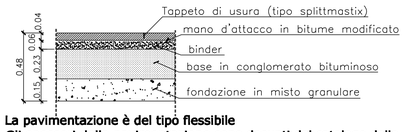

La pavimentazione è del tipo flessibile
Gli spessori della pavimentazione sono desunti dal catalogo delle pavimentazioni stradali (CNR 178/95) assumendo un CBR di progetto pari a 10 ed un carico di traffico pari a 25.000.000.

NOTA
TUTTE LE DIMENSIONI SONO IN METRI.

ANAS S.p.A.
Direzione Centrale Programmazione Progettazione

ITINERARIO PALERMO – AGRIGENTO (SS121–SS189)

AMMODERNAMENTO DEL TRATTO PALERMO–LERCARA

PROGETTO PRELIMINARE / STUDIO DI IMPATTO AMBIENTALE

GRUPPO DI PROGETTAZIONE ANAS

RESPONSABILE DI PROGETTO
Dott. Ing. Fabrizio Arciuli

RESPONSABILI TECNICI

Geom. Michele Pacelli	*Tracciati*
Dott. Ing. Giampiero Liberati	*Geotecnica*
Dott. Ing. Fulvio Soccodato	*Idraulica*
Dott. Ing. Giuseppe Imbraguglio	*Strutture*
Dott. Geol. Flavio Capozucca	*Geologia*
Dott. Arch. Barbara Bonchini	*Ambiente*
Dott. Ing. Francesco Bezzi	*Impianti*
Dott. Ing. Pierluigi Fabbro	*Espropri/Interferenze*
Dott. Arch. Roberto Roggi	*Computi*
Dott. Ing. Pier Giorgio D'Armini	*Studio Trasportistico*

PROGETTISTA: *Dott. Ing. M. Averardi*
Ordine Ing. di Roma n. 8770
Dott. Ing. A. Valente
Ordine Ing. di Roma n. 20739

ASSISTENZA ALLA PROGETTAZIONE:
Ing. F. Nigrelli – Coordinatore

ATKINS
Responsabile Ing. P.R. Elliott

Ing. F. Amico	*Ing. M. Loscari*
Ing. D. Anello	*Arch. G. Liuzzo*
Ing. G. Bicker	*Geom. A. Lo Prinzi*
Ing. G. Bonincontro	*Prof. D. Lo Bosco*
Ing. F. Busalacchi	*Ing. S. Nigrelli*
Ing. V. Canzoneri	*Ing. A. Pontalena*
Ing. M. Chubb	*Ing. V. Plescia*
Arch. P. Coniglio	*Ing. G. Rosone*
Prof.Ing. G. Giambanco	*Ing. T. Short*
Arch. F. Giambruno	*Ing. G. Speciale*
Arch. F. Giangreco	*Ing. V. Sykes*
Arch. G. Graziani	*Geol. M. Vallone*
Ing. M. Hawley	*Ing. H. Woods*
Ing. R. Kimber	*Ing. M. Wright*

SERING Ingegneria
Responsabile Ing. S. Di Maio

VISTO: IL RESP. DEL PROCEDIMENTO
Dott. Ing. Massimiliano Fidenzi

DATA

PROTOCOLLO

QUADRO DI RIFERIMENTO PROGETTUALE
SEZIONI TIPO
SEZIONI TRASVERSALI: RAMPE BIDIREZIONALI E MONODIREZIONALI

CODICE PROGETTO	CODICE FILE P00_IA21_TRA_ST02_A.DWG	REVISIONE	FOGLIO	SCALA:
L0410A P 0301	CODICE ELAB. P00IA21TRAST02	A	02 02	VARIE

REV.	DESCRIZIONE	DATA	REDATTO	VERIFICATO	APPROVATO
C					
B					
A	EMISSIONE	30/05/07		ARCIULI	VALENTE