# CARPENTERIA CENTINA

SCALA 1:20

HEB200/1000

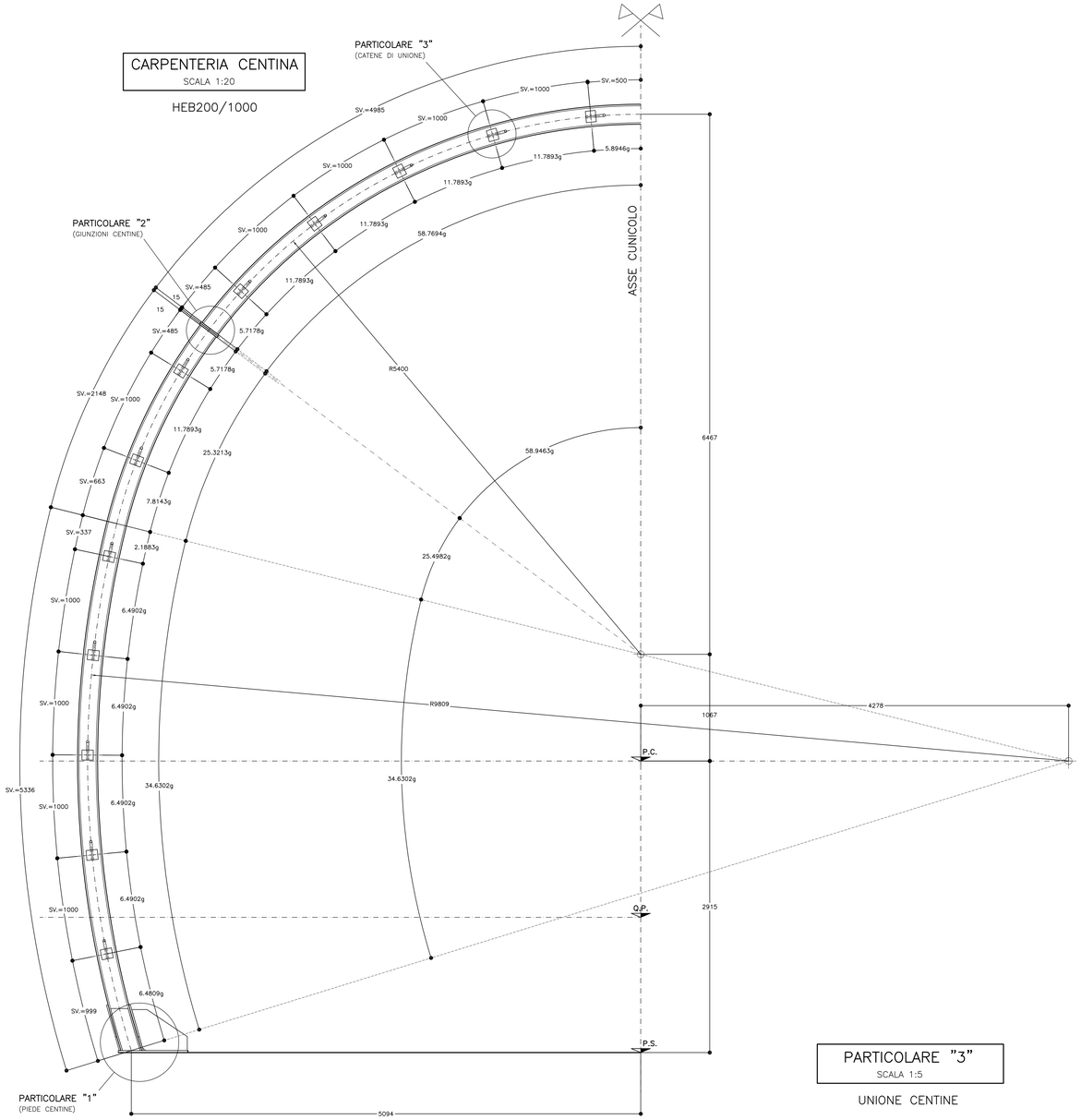


# PARTICOLARE "1"

SCALA 1:5

PIEDE CENTINA
HEB200

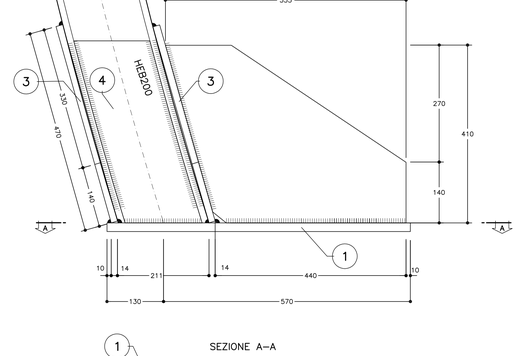


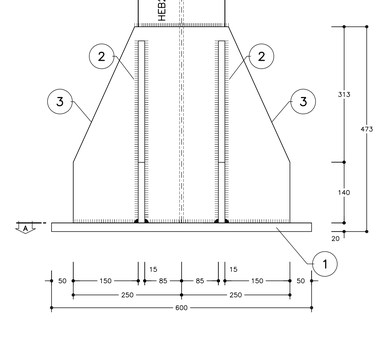


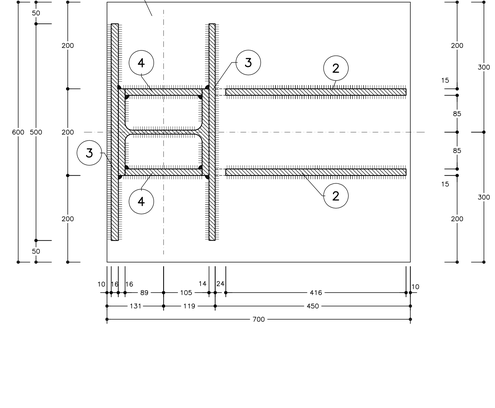


| TABELLA PIASTRE (*1) | | | |
|---|---|---|---|
| 1 | n°1+1 | | 700x600x20 |
| 2 | n°2+2 | VEDI ESPLOSO | Sp=15 |
| 3 | n°2+2 | VEDI ESPLOSO | Sp=15 |
| 4 | n°2+2 | VEDI ESPLOSO | Sp=15 |
| (*1) QUANTITA' RIFERITE ALLA CENTINA COMPLETA | | | |

| TABELLA MATERIALI | |
|---|---|
| **ACCIAIO CENTINE/PROFILATI** | S275J2 o superiore |
| **ACCIAIO PIASTRE** | S275J2 o superiore |
| **ACCIAIO CATENE CENTINE** | B450C |
| **BULLONI PIASTRE UNIONE CENTINE** | Classe 8.8 |
| **ACCIAIO FAZZOLETTI** | S275J2 o superiore |
| **SALDATURE** | |
| TIPO | CORDONE D'ANGOLO A SINGOLA PASSATA |
| DIMENSIONI | (SALVO DOVE DIVERSAMENTE INDICATO) |
| STRUTTURE PRIMARIE | S1 > S2<br>Z = 0.7xS2 |
| STRUTTURE SECONDARIE | S1 > S2<br>Z = 0.5xS2 |
| PROFILI UNIONE CATENE | Z = 4.0 mm |

**NOTA:** PER TUTTO QUANTO NON INDICATO SI FACCIA RIFERIMENTO AL CAPITOLATO OPERE CIVILI ELABORATO DI RIFERIMENTO: "OPERE DI LINEA–CARATTERISTICHE DEI MATERIALI E NOTE" (IG510ECVTTOC0000002A)
PER TUTTI I DETTAGLI D'IMPERMEABILIZZAZIONE SI VEDA L'ELABORATO RELATIVO




## NOTE

- LE MISURE E GLI SVILUPPI DELLE CENTINE SONO CALCOLATI RISPETTO AI LORO ASSI, AL NETTO DELLE PIASTRE.
- LE MISURE SONO ESPRESSE IN MILLIMETRI
- PER LE TOLLERANZE DI COSTRUZIONE VEDI RELAZIONE TECNICA
- EVENTUALI DIFFERENZE TRA LE MISURE TOTALI E LE SOMMATORIE DELLE MISURE PARZIALI SONO DOVUTE AGLI ARROTONDAMENTI AUTOMATICI DI AUTOCAD

*LEGENDA*

P.C. = PIANO DEI CENTRI
Q.P. = QUOTA PROGETTO
Q.S. = QUOTA SCAVO

# ESPLOSO PIASTRE

SCALA 1:5

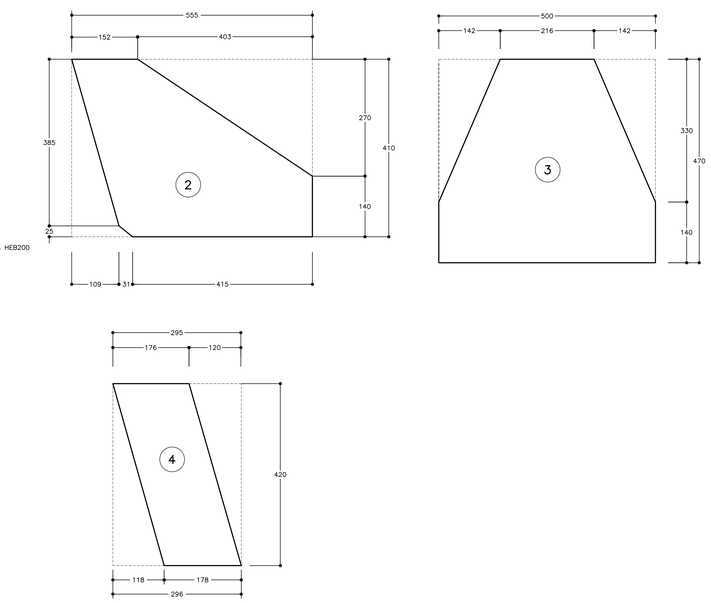


# PARTICOLARE "3"

SCALA 1:5

UNIONE CENTINE

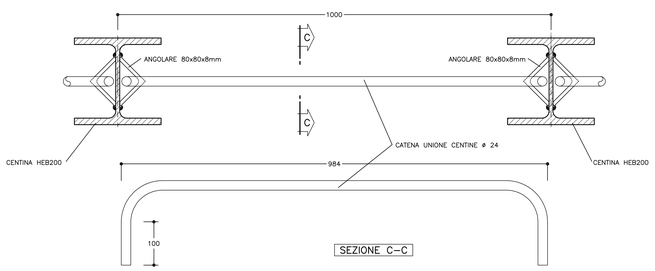


SEZIONE C–C

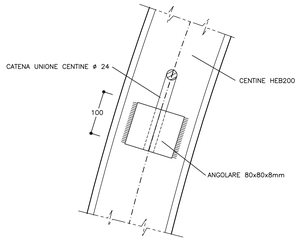


# PARTICOLARE "2"

SCALA 1:5

GIUNZIONI CENTINE

SEZIONE B–B

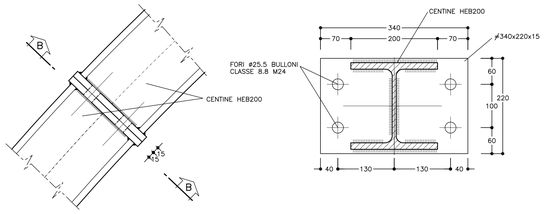


COMMITTENTE:

RFI RETE FERROVIARIA ITALIANA
GRUPPO FERROVIE DELLO STATO ITALIANE

ALTA SORVEGLIANZA:

ITALFERR
GRUPPO FERROVIE DELLO STATO ITALIANE

GENERAL CONTRACTOR:

Consorzio Collegamenti Integrati Veloci

INFRASTRUTTURE FERROVIARIE STRATEGICHE DEFINITE DALLA LEGGE OBIETTIVO N.443/01

TRATTA A.V./A.C. TERZO VALICO DEI GIOVI
PROGETTO ESECUTIVO

FINESTRA POLCEVERA
Galleria naturale
Sezione Tipo B2/1
Carpenteria centina

| GENERAL CONTRACTOR | DIRETTORE LAVORI | SCALA: |
|---|---|---|
| Consorzio Cociv<br>Ing. G. Guagnozzi | | 1:20-1:5 |

| COMMESSA | LOTTO | FASE | ENTE | TIPO DOC. | OPERA/DISCIPLINA | PROGR. | REV. |
|---|---|---|---|---|---|---|---|
| IG51 | 01 | E | CV | BZ | GN15EX | 008 | A |

PROGETTAZIONE

| Rev. | Descrizione emissione | Redatto | Data | Verificato | Data | Progettista Integrazione | Data | IL PROGETTISTA |
|---|---|---|---|---|---|---|---|---|
| A00 | Prima emissione | ROCKSOIL<br>D.Ervas | 17/09/2012 | Ing. F. Crifa | 19/09/2012 | E. Pagani | 21/09/2012 | Ing. E. Ghilardi<br>ORDINE DEGLI INGEGNERI DELLA PROVINCIA DI MILANO<br>Ing. Enrico Ghilardi<br>Iscritto all'Albo<br>Sez. A<br>n. 19941 |

n. Elab.

Nome File: IG5101ECVB2GN15EX008A00
CUP: F81H92000000008

Scala di plot: 1:

DATA: 02.07.12 | RED: FM | NOME FILE: 123184000 | FATT. PLOT: 1=1