PARTICOLARE EMBRICI
Scala 1:10

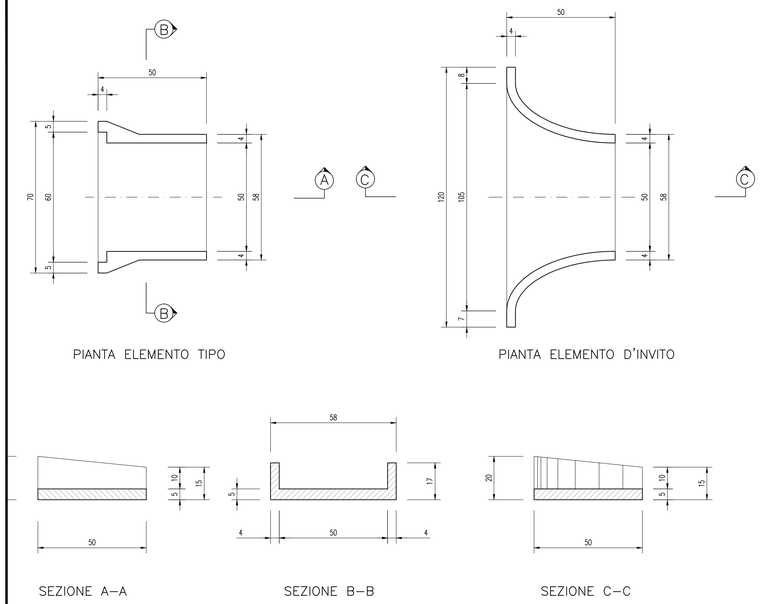

FOSSO DI GUARDIA TIPO 1
scala 1:25

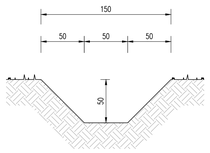

FOSSO DI GUARDIA TIPO 2
scala 1:25

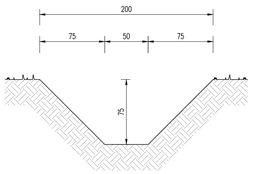

FOSSO DI GUARDIA TIPO 3
scala 1:25

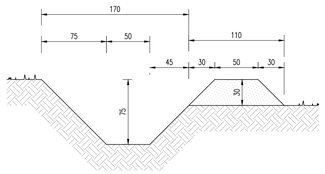

FOSSO DI GUARDIA TIPO 4
scala 1:25

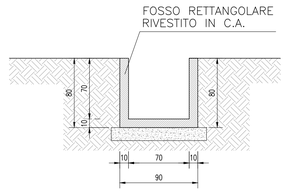

POZZETTO DISPERDENTE
scala 1:25

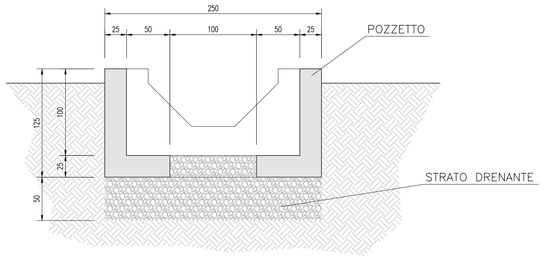

SCARICO CON CANALETTA AD EMBRICI
scala 1:25

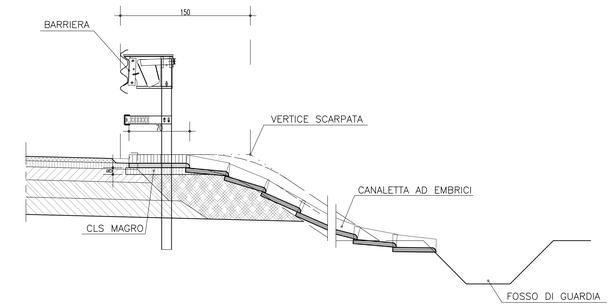

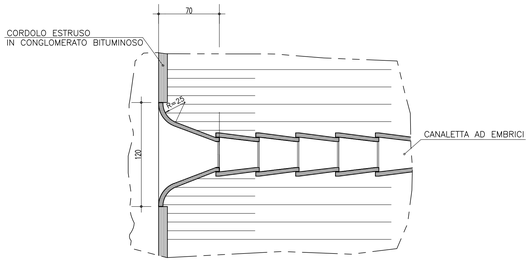

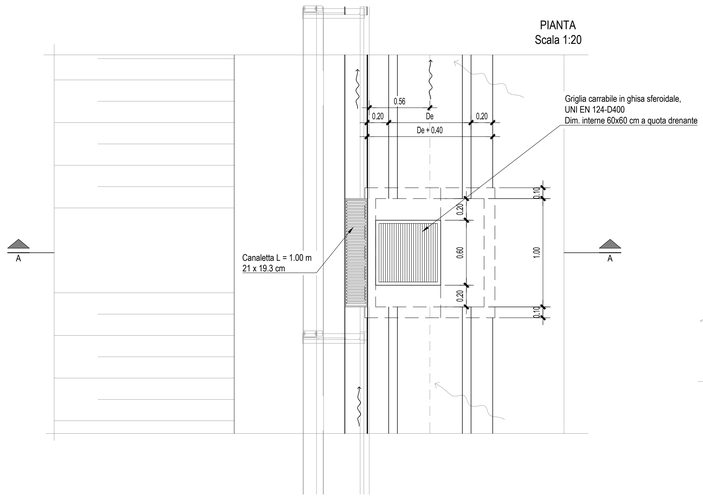

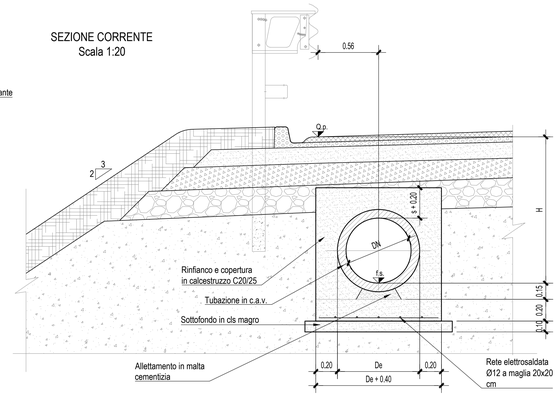

PARTICOLARE POZZETTO PREFABBRICATO
(PER TUBAZIONI IN CLS DN300-DN600)
SEZIONE A-A Scala 1:20

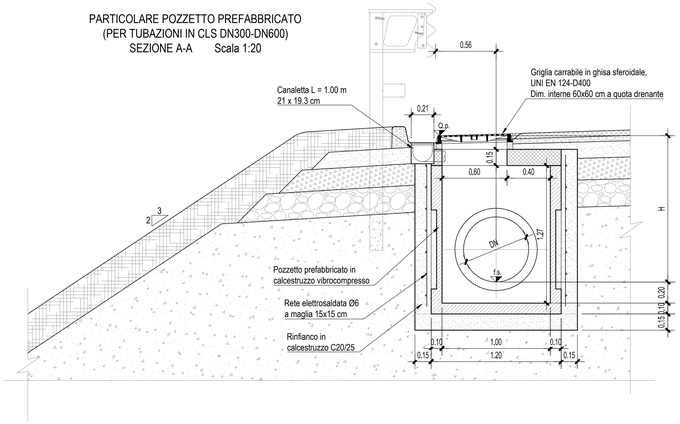

CARATTERISTICHE DIMENSIONALI		
DN (mm)	H (m) da p.v. a f.s.	h pozzetto (m)
400	1.15	1.35
500	1.25	1.45

NOTE GENERALI

Autostrada Asti-Cuneo

ADEGUAMENTO DELLA TANGENZIALE DI ALBA

PROGETTO DEFINITIVO

04 - OPERE PER LA REGIMAZIONE ACQUE SUPERFICIALI

04.01 - Asse principale

Particolari costruttivi rete di drenaggio - Tavola 1

IMPRESA	PROGETTISTA	INTEGRATORE ATTIVITA' SPECIALISTICHE	COMMITTENTE
ITINERA	PROGER	Dott. Ing. Salvatore Sguazzo Rlo degli Ingegneri provincia di Taranto n. 5031 PROGER	Autostrada Asti-Cuneo S.p.A. Direzione e Coordinamento: C.A.I.T. s.r.l. (Gruppo ASTM) Via XX Settembre, 98/E 00187 Roma

REV.	DATA	DESCRIZIONE	REDATTO	CONTR.	APPROV.	RIESAME
A	05–2021	EMISSIONE	Albry	Tresso	Ing. Sguazzo	Ing. Sguazzo

DATA: MAGGIO 2021 — SCALA: –

N. PROGR. 04.01.02

CODIFICA — PROGETTO: P0 1e — LIV: D — DOCUMENTO: 1DP PC 001 — REV: A

WBS: A31ITA0000

CUP: G64E20002060005

RESPONSABILE DEL PROCEDIMENTO

VISTO DELLA COMMITTENTE

Il presente documento non può essere copiato, riprodotto o altrimenti pubblicato, in tutto od in parte, senza il consenso scritto dell'Autostrade ASTI – CUNEO S.p.A. Non deve essere non autorizzato uso proteggere o venire a legge. This document may not be copied, reproduced or published, either in part or in its entirety, without the written permission of Autostrade ASTI – CUNEO S.p.A. Unauthorized use will be prosecuted by law.