PLANIMETRIA GENERALE scala 1:1000

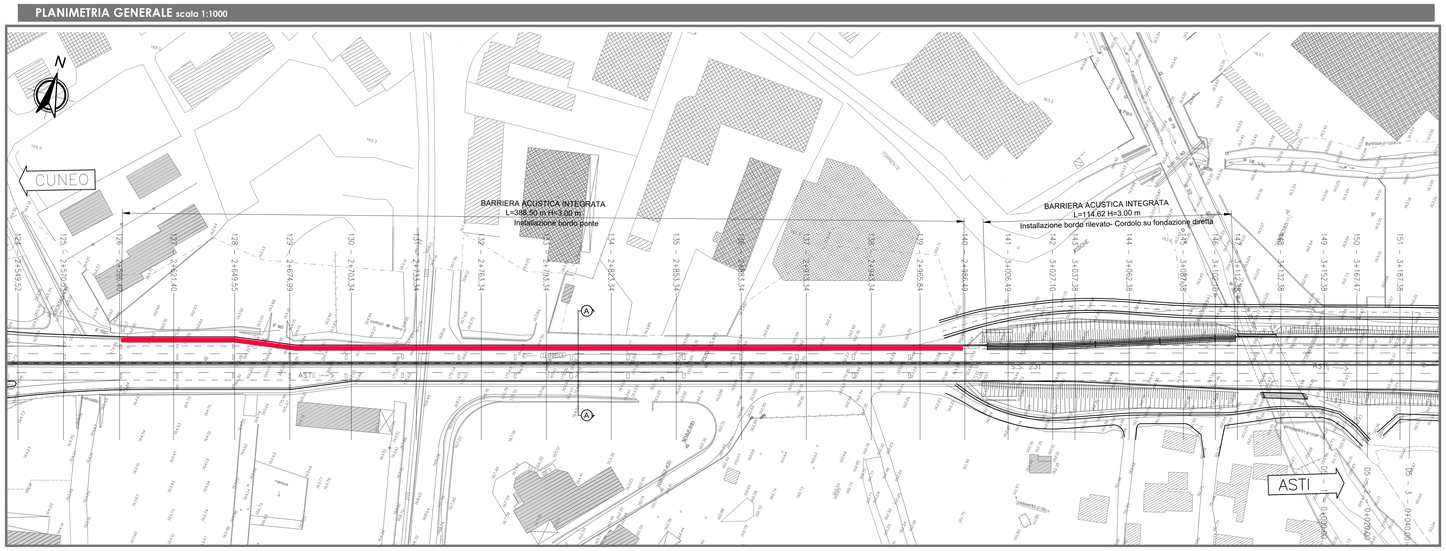

1° Fase idrodemolizione cordolo esistente (con mantenimento armature esistente)

scala 1:100

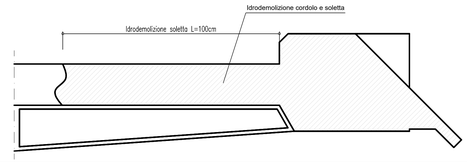

2° Fase - inserimento armatura integrativa - getto della soletta e del nuovo cordolo

scala 1:100

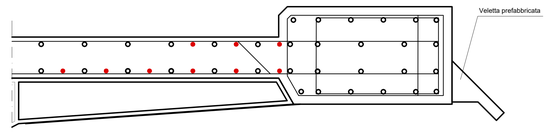

3° Fase - introduzione barriera di sicurezza integrata - ripristino pavimentazione

scala 1:100

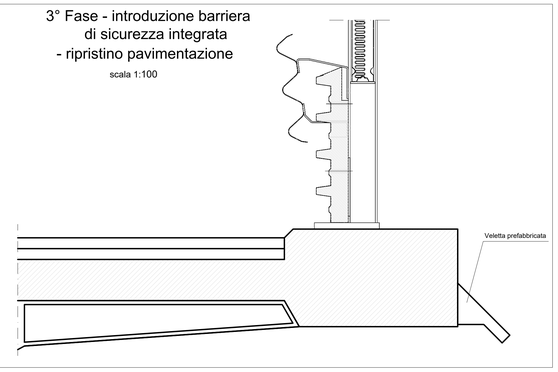

NOTE GENERALI

- Tutte le dimensioni sono espresse in cm, dove non specificato diversamente
- Per i particolari della barriera di sicurezza integrate si vedano elaborati specifici

TABELLA MATERIALI

CARATTERISTICHE CALCESTRUZZO ELEVAZIONE
- Classe di resistenza C32/40
- Slump S4
- Diametro massimo dell'inerte 32 mm
- Classe di esposizione XA2

CARATTERISTICHE CALCESTRUZZO FONDAZIONE
- Classe di resistenza C32/40
- Slump S4
- Diametro massimo dell'inerte 32 mm
- Classe di esposizione XA2

CALCESTRUZZO MAGRO DI SOTTOFONDAZIONE
- Classe di resistenza C12/15
- Classe di esposizione X0

ACCIAIO IN BARRE B450C
- Copriferro minimo 4 cm
- Sovrapposizione minima continua 80ø

NOTA:
Per elementi di maggior dettaglio in merito alla BARRIERA "H4" INTEGRATA A BARRIERA ACUSTICA si faccia riferimento ai particolari costruttivi presenti nell'elaborato"03.05.02_P018_D_BDS_PC_002-003_A"

ARMATURA ESISTENTE

scala 1:200

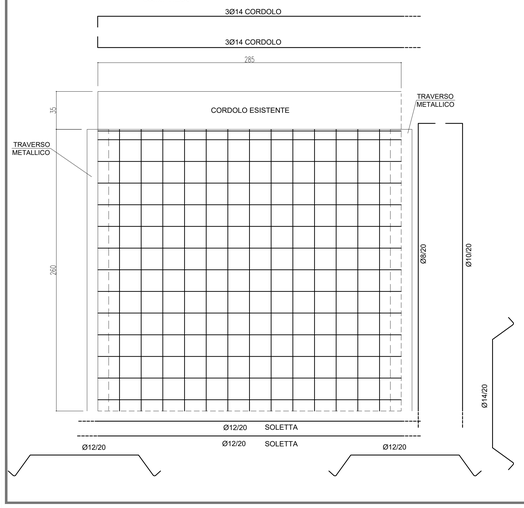

ARMATURA AGGIUNTIVA

scala 1:200

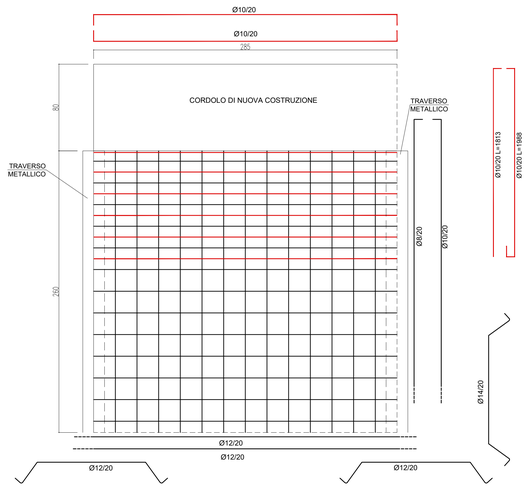

CARPENTERIA E ARMATURA NUOVO CORDOLO

scala 1:100

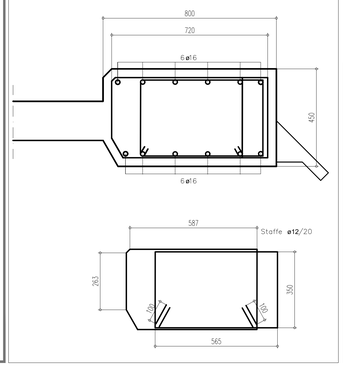

SEZIONE TRASVERSALE SOLETTA IN CORRISPONDENZA DI UNA MENSOLA

scala 1:100

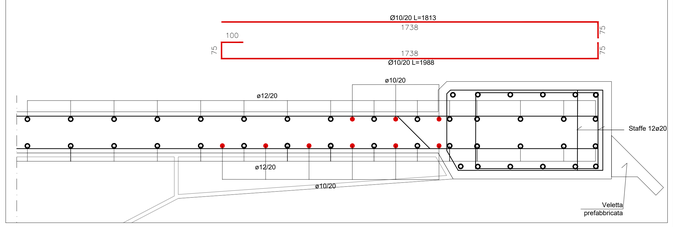

QUADRO DI UNIONE

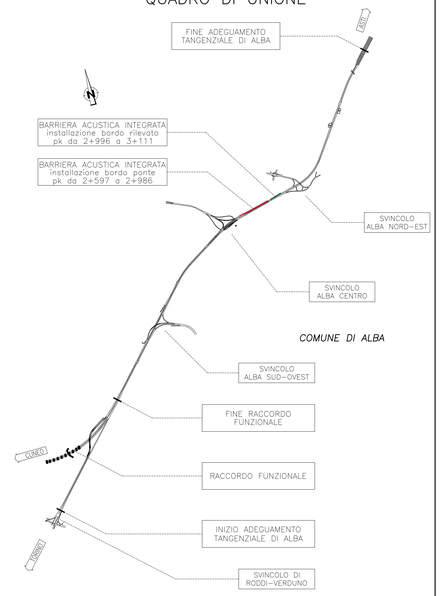

SEZIONE A-A - scala 1:200

SEZIONE TRASVERSALE IMPALCATO STATO DI FATTO

scala 1:200

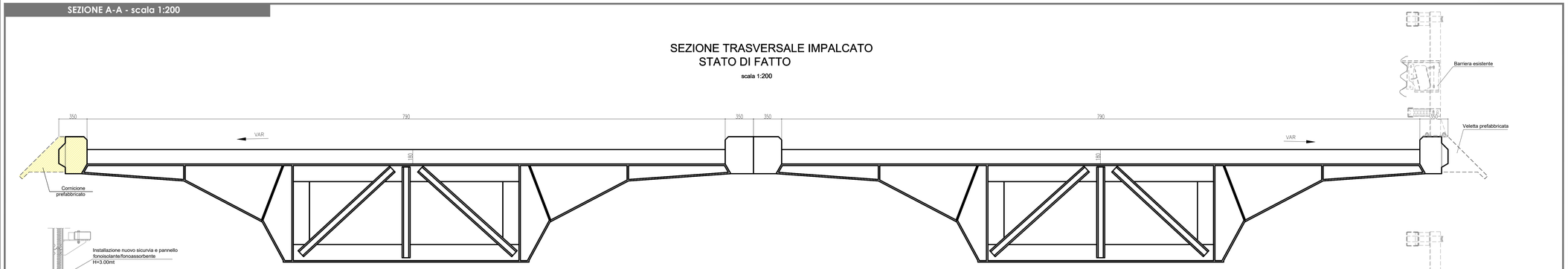

SEZIONE TRASVERSALE IMPALCATO MODIFICA CORDOLO

scala 1:200

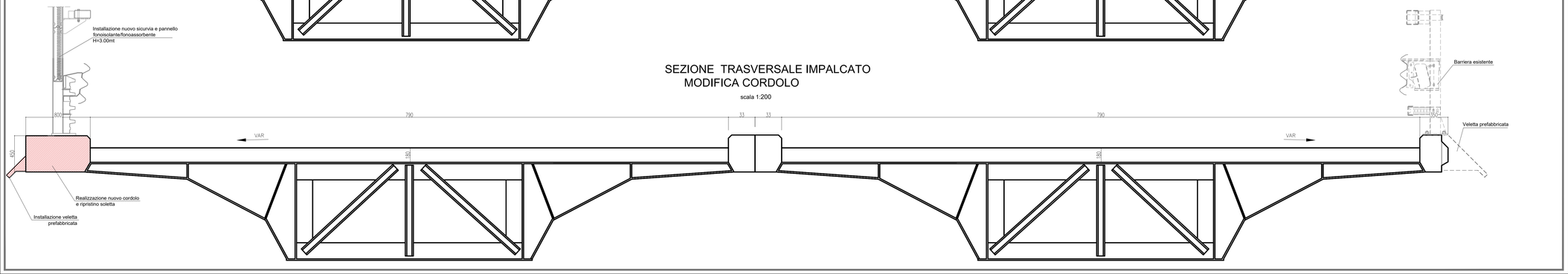

Autostrada Asti-Cuneo

ADEGUAMENTO DELLA TANGENZIALE DI ALBA

PROGETTO DEFINITIVO

05 - OPERE D'ARTE

05.05 - Viadotto Alba - Istallazione barriere di sicurezza integrate con pannelli fonoassorbenti
Carpenterie e particolari

IMPRESA	PROGETTISTA	INTEGRATORE ATTIVITA' SPECIALISTICHE	COMMITTENTE
ITINERA	PROGER	Dott. Ing. Salvatore Sguazzo Alto degli Ingegneri provincia di Salerno n. 5021 PROGER	Autostrada Asti-Cuneo S.p.A. Direzione e Coordinamento SALT p.A. (Gruppo ATIN) Via XX Settembre, 98/E 00187 Roma

REV.	DATA	DESCRIZIONE	REDATTO	CONTR.	APPROV.	RIESAME	DATA	SCALA
A	05-2021	EMISSIONE	Ing. Grandi	Ing. Ferrari	Ing. Sguazzo	XXXX	MAGGIO 2021	varie
							N. PROGR.	05.05.02

CODIFICA: PROGETTO P018 | LIV D | DOCUMENTO BAC CA 001 | REV A
WBS: A3IITA0000
CUP: G64E20002060005

RESPONSABILE DEL PROCEDIMENTO

VISTO DELLA COMMITTENTE

Il presente documento non potrà essere copiato, riprodotto o altrimenti pubblicato, in tutto od in parte, senza il consenso scritto dell'Autostrada ATI – CUNEO S.p.A. Tale divieto non sussistendo nel prevegato e nulla d'ilegio.
This document may not be copied, reproduced or published, either in part or in its entirety, without the written permission of Autostrada ATI – CUNEO S.p.A. Unauthorized use will be prosecuted by law.

MOD-COP__rev.0 Rif. IST-01.1-01