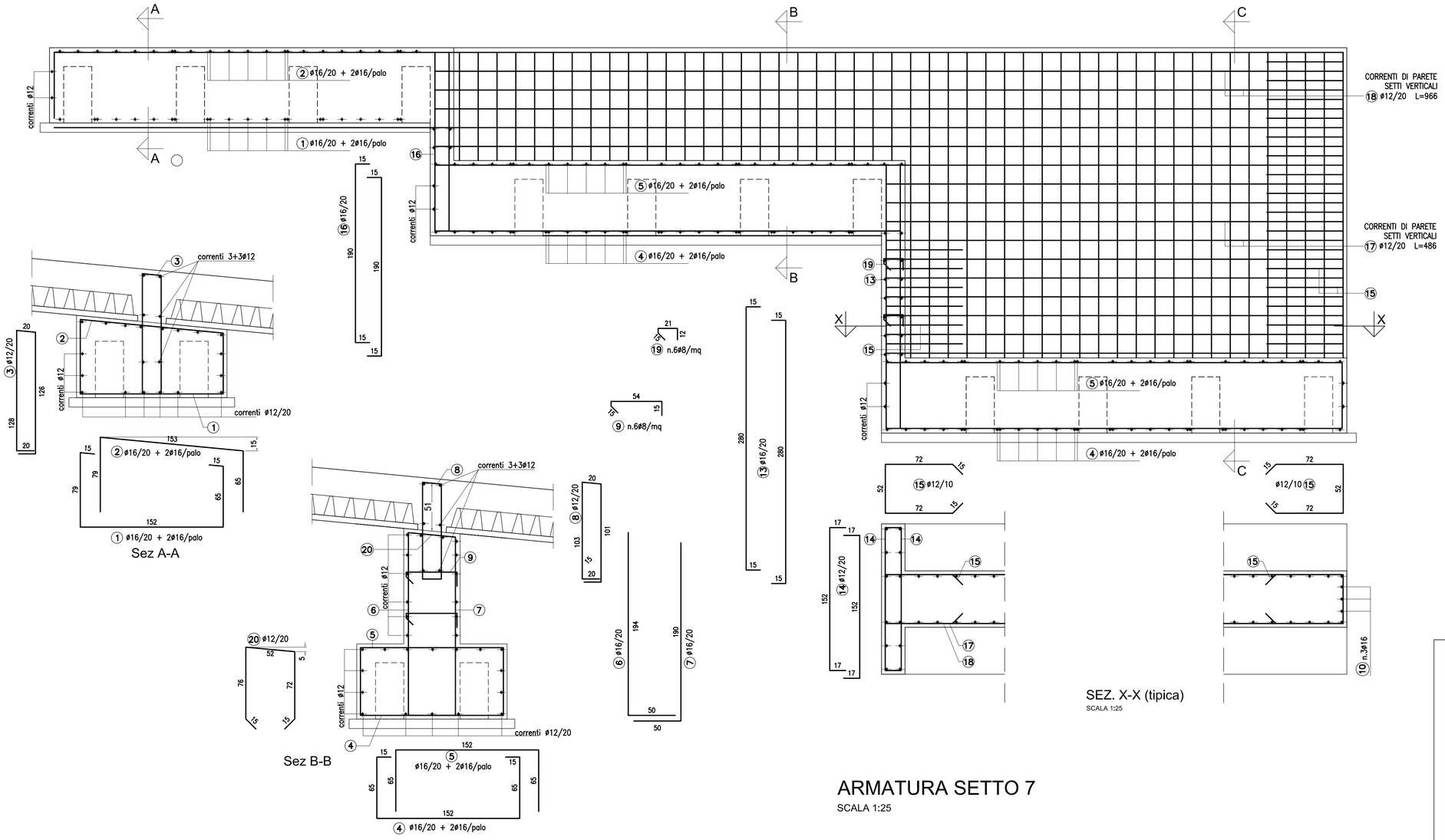

SEZ. X-X (tipica)

SCALA 1:25

ARMATURA SETTO 7

SCALA 1:25

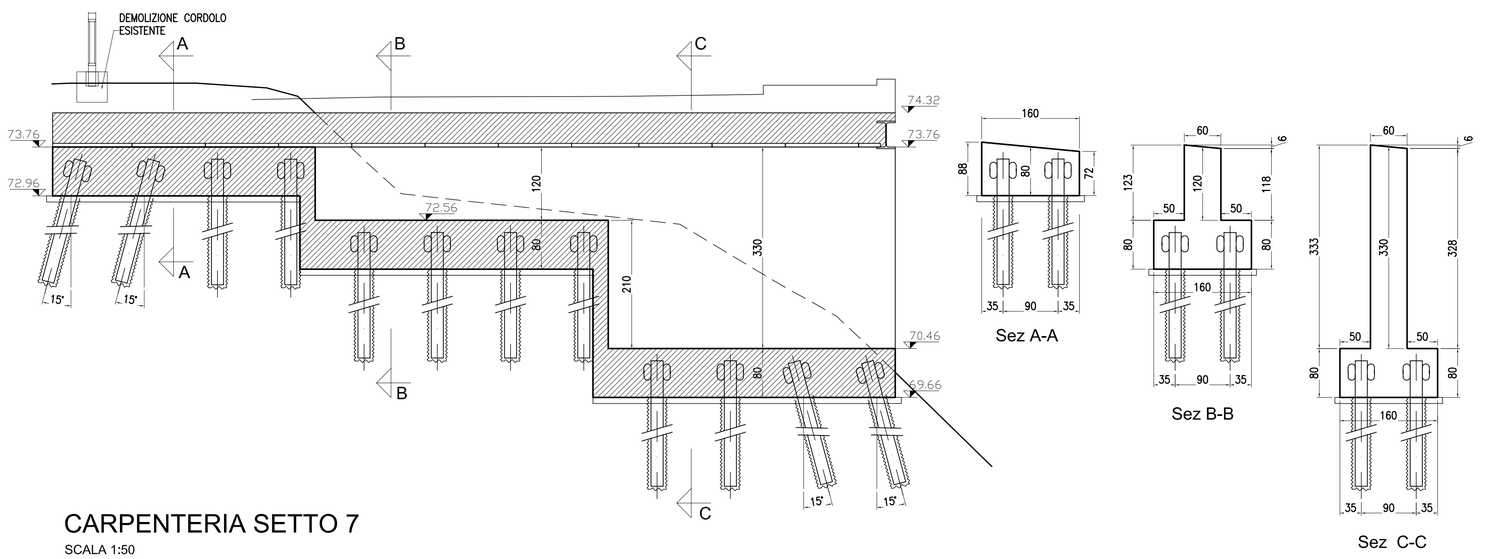

CARPENTERIA SETTO 7

SCALA 1:50

COMMITTENTE:

RFI RETE FERROVIARIA ITALIANA
GRUPPO FERROVIE DELLO STATO ITALIANE

ALTA SORVEGLIANZA:

ITALFERR
GRUPPO FERROVIE DELLO STATO ITALIANE

GENERAL CONTRACTOR:

COCIV
Consorzio Collegamenti Integrati Veloci

INFRASTRUTTURE FERROVIARIE STRATEGICHE DEFINITE DALLA LEGGE OBIETTIVO N.443/01

TRATTA A.V./A.C. TERZO VALICO DEI GIOVI
PROGETTO ESECUTIVO

NUOVA VIABILITA' TRATTA VIA ERZELLI - VIA BORZOLI
PARTE STRADALE

OPERE D'ARTE

Opera di sostegno via Melen - Carpenteria e Armatura setti - Tav.4

GENERAL CONTRACTOR	DIRETTORE LAVORI	SCALA:
Consorzio **Cociv** Ing. G. Guagnozzi		1:50 - 1:25

COMMESSA	LOTTO	FASE	ENTE	TIPO DOC.	OPERA/DISCIPLINA	PROGR.	REV.
IG51	01	E	CV	BZ	NV0100X	005	A

PROGETTAZIONE

Rev.	Descrizione emissione	Redatto	Data	Verificato	Data	Progettista Integratore	Data	IL PROGETTISTA
A00	Prima emissione	Vega Eng.	19/09/2012	Ing. F. Colla	21/09/2012	E. Pagani	25/09/2012	Ing. E. GHISLANDI
								ORDINE DEGLI INGEGNERI DELLA PROVINCIA DI MILANO — DOTT. ING. GHISLANDI ENRICO — Sez. A Settori civile e ambientale industriale dell'informazione — A 16993

n. Elab.	Nome File: IG51-01-E-CV-BZ-NV01-0X-005-A00
	CUP: F81H92000000008

Scala di plot: 1: Varie

IG51-01-E-CV-BZ-NV01-0X-005-A00.dwg