SEZIONE LONGITUDINALE CABINA - SCALA 1:50

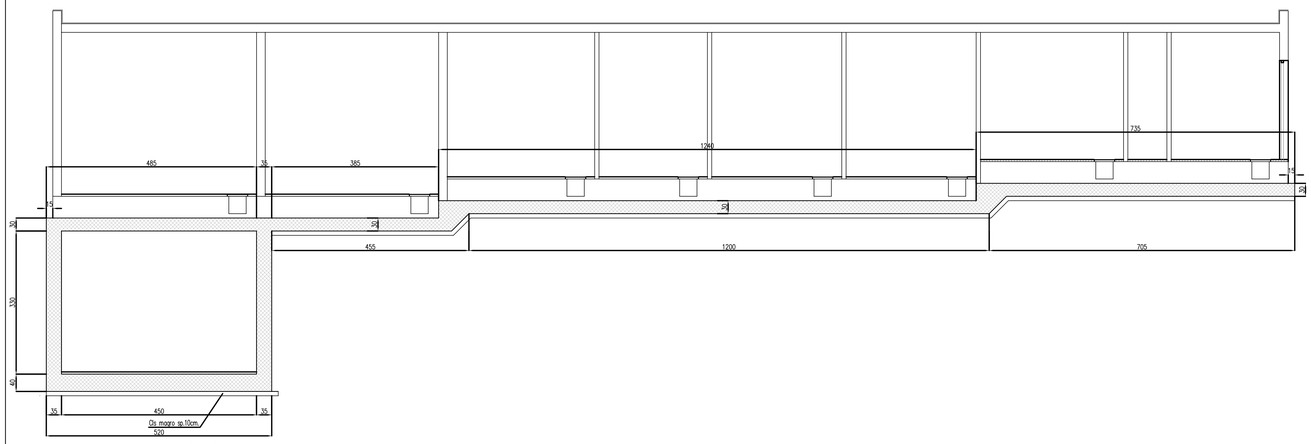

SEZIONE TRASVERSALE IN CORRISPONDENZA DELLA VASCA - SCALA 1:50

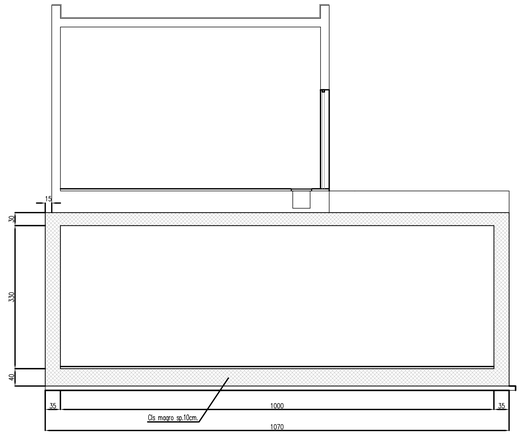

SEZIONE TRASVERSALE CABINA - SCALA 1:50

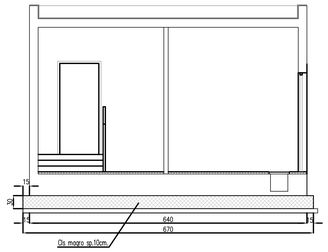

PIANTA FONDAZIONE CABINA - SCALA 1:50

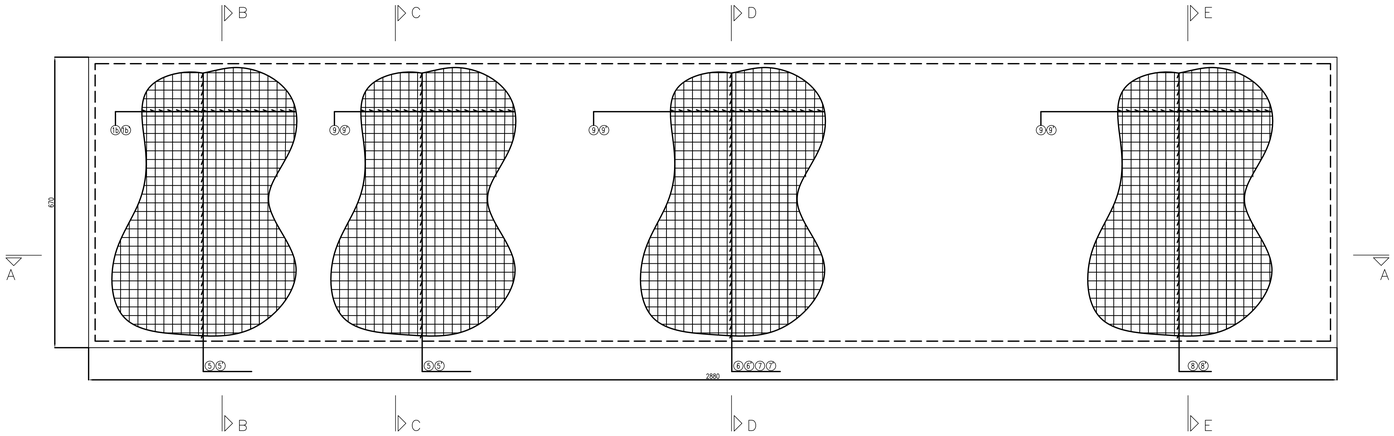

PIANTA FONDAZIONE VASCA INTERRATA - SCALA 1:50

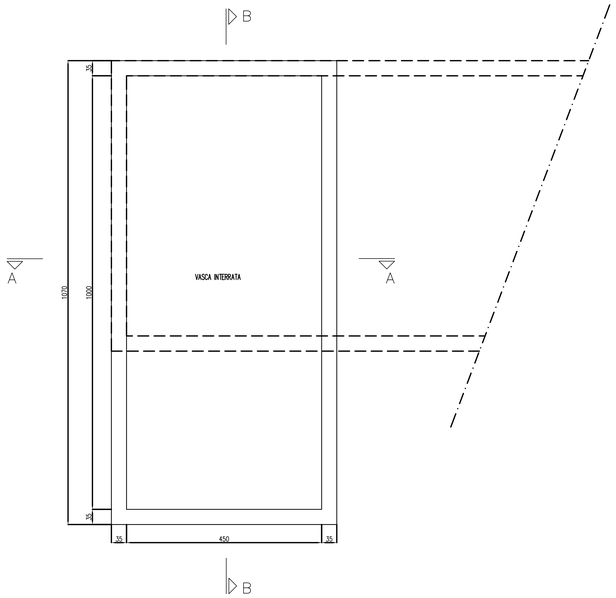

SEZIONE A-A - SCALA 1:50

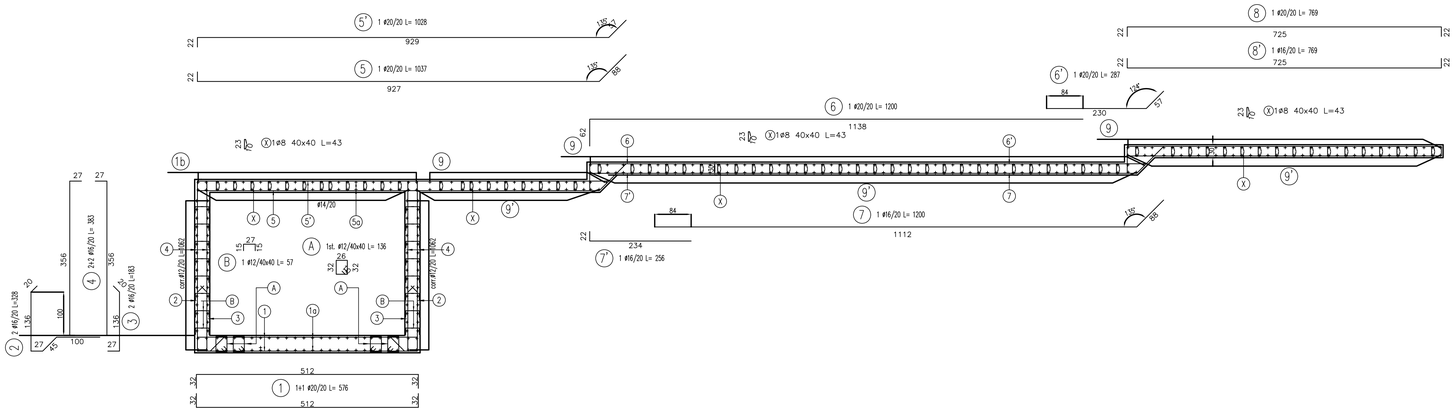

NOTA: per la predisposizione dei collegamenti ai muri ed agli elementi di pavimentazione della cabina prefabbricata (tasche, ferri di collegamento, etc.) si farà riferimento alle tavole di dettaglio del prefabbricatore.
Non sono ammessi giunti fra gli elementi strutturali a semplice attrito.

Cabina prefabbricata con murature portanti in cls,
vedi tavola piante, prospetti, sezioni, particolari.
Spessore pareti da definire da parte del fornitore del prefabbricato con riferimento alla normativa vigente.
Giunti per elementi di fondazione – pareti – solai dovranno essere realizzati con opportune armature di collegamento.

SEZIONE B-B - SCALA 1:50

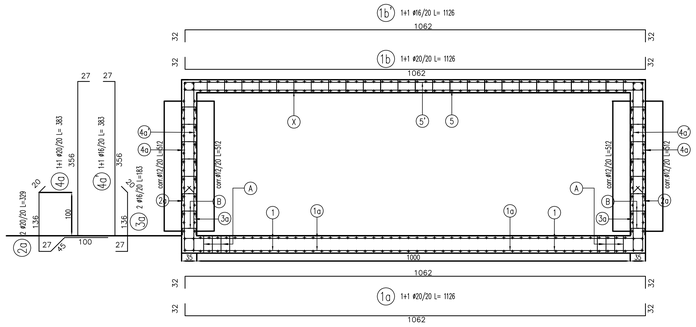

SEZIONE C-C - SCALA 1:50

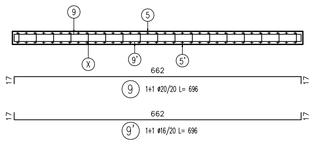

SEZIONE D-D - SCALA 1:50

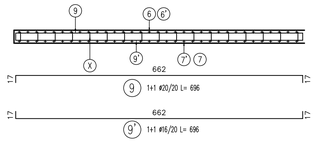

SEZIONE E-E - SCALA 1:50

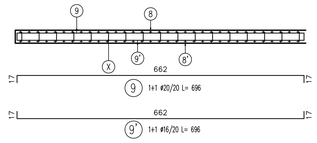

CARATTERISTICHE DEI MATERIALI

PER LE CARATTERISTICHE DEI MATERIALI SI RIMANDA ALLA TAVOLA SPECIFICA (ELABORATO A301–00–D–CV–TT–NV01–00–001)

COMMITTENTE:

RFI RETE FERROVIARIA ITALIANA
GRUPPO FERROVIE DELLO STATO ITALIANE

ALTA SORVEGLIANZA:

ITALFERR
GRUPPO FERROVIE DELLO STATO ITALIANE

GENERAL CONTRACTOR:

Consorzio Collegamenti Integrati Veloci

INFRASTRUTTURE FERROVIARIE STRATEGICHE DEFINITE DALLA LEGGE OBIETTIVO N.443/01

TRATTA A.V./A.C. TERZO VALICO DEI GIOVI
PROGETTO ESECUTIVO

NUOVA VIABILITA' TRATTA VIA ERZELLI - VIA BORZOLI
PARTE STRADALE

OPERE D'ARTE

Cabina impianti galleria - Carpenterie e armature

GENERAL CONTRACTOR	DIRETTORE LAVORI	SCALA:
Consorzio Cociv Ing. G. Guagnozzi		1:50

COMMESSA	LOTTO	FASE	ENTE	TIPO DOC.	OPERA/DISCIPLINA	PROGR.	REV.
IG51	01	E	CV	BB	NV0100X	001	A

PROGETTAZIONE

Rev.	Descrizione emissione	Redatto	Data	Verificato	Data	Progettista Integratore	Data	IL PROGETTISTA
A00	Prima emissione	Viega Eng.	25/06/2012	Ing. F. Colla	27/06/2012	E. Pagani	29/06/2012	Ing. E. CHELANDI ORDINE DEGLI INGEGNERI DELLA PROVINCIA DI MILANO Ing. Enrico CHELANDI n. 19892 ORDINE DEGLI INGEGNERI DELLA PROVINCIA DI MILANO

n. Elab.

Nome File: IG51-01-E-CV-BB-NV-01-05-001-A00

CUP: F81H92000000008

Scala di plot 1: 1