SPECIFICHE TECNICHE APPARECCHIO DI ILLUMINAZIONE MARCA SCHRÈDER MODELLO TECEO GEN2

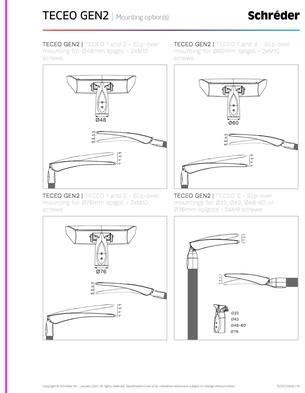

SEZIONE RECINZIONE - MANTO STRADALE - PALI DELLA LUCE IN CAMPO (SCALA 1:20)

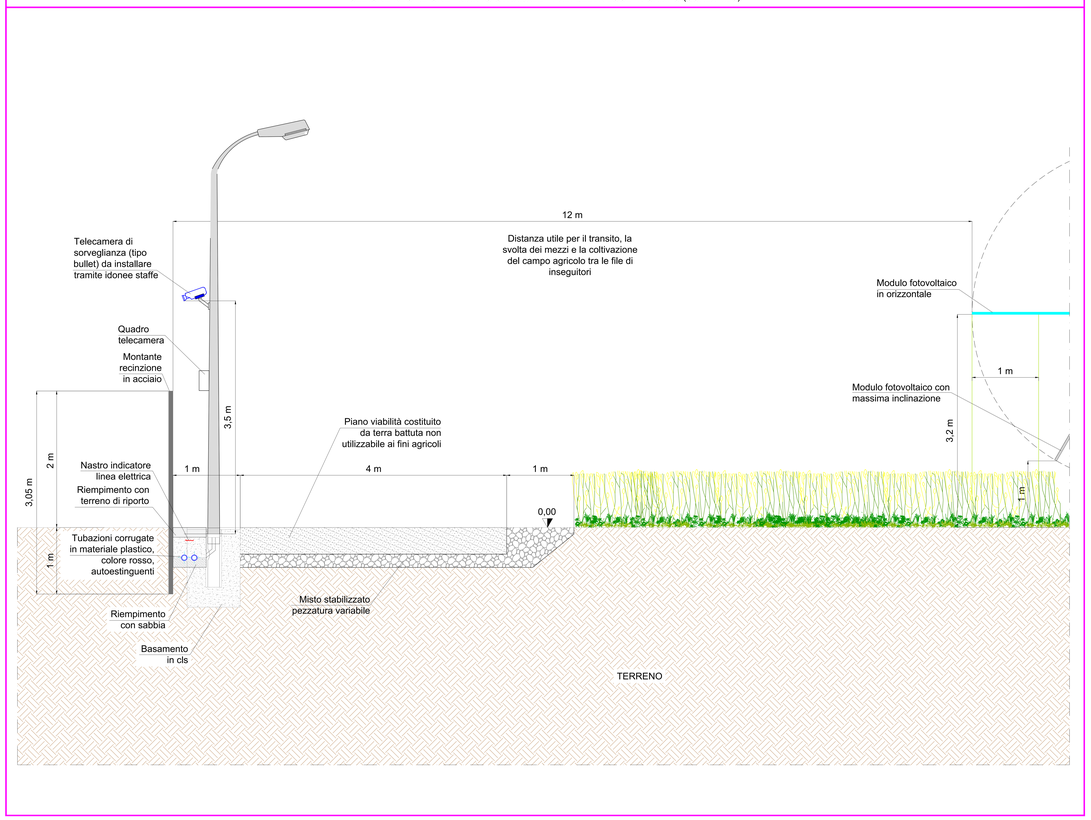

RENDERING 3D / DISPOSIZIONE IN CAMPO APPARECCHIATURE (SOTTOCAMPO B)

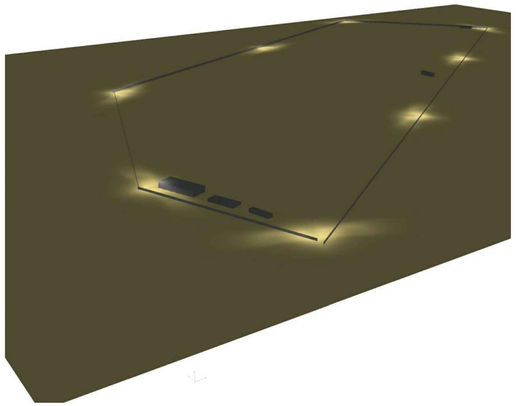

RENDERING A COLORI SFALSATI (SOTTOCAMPO B)

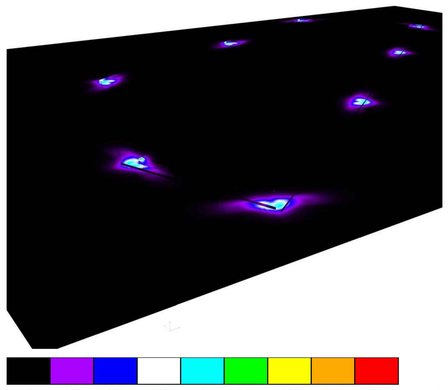

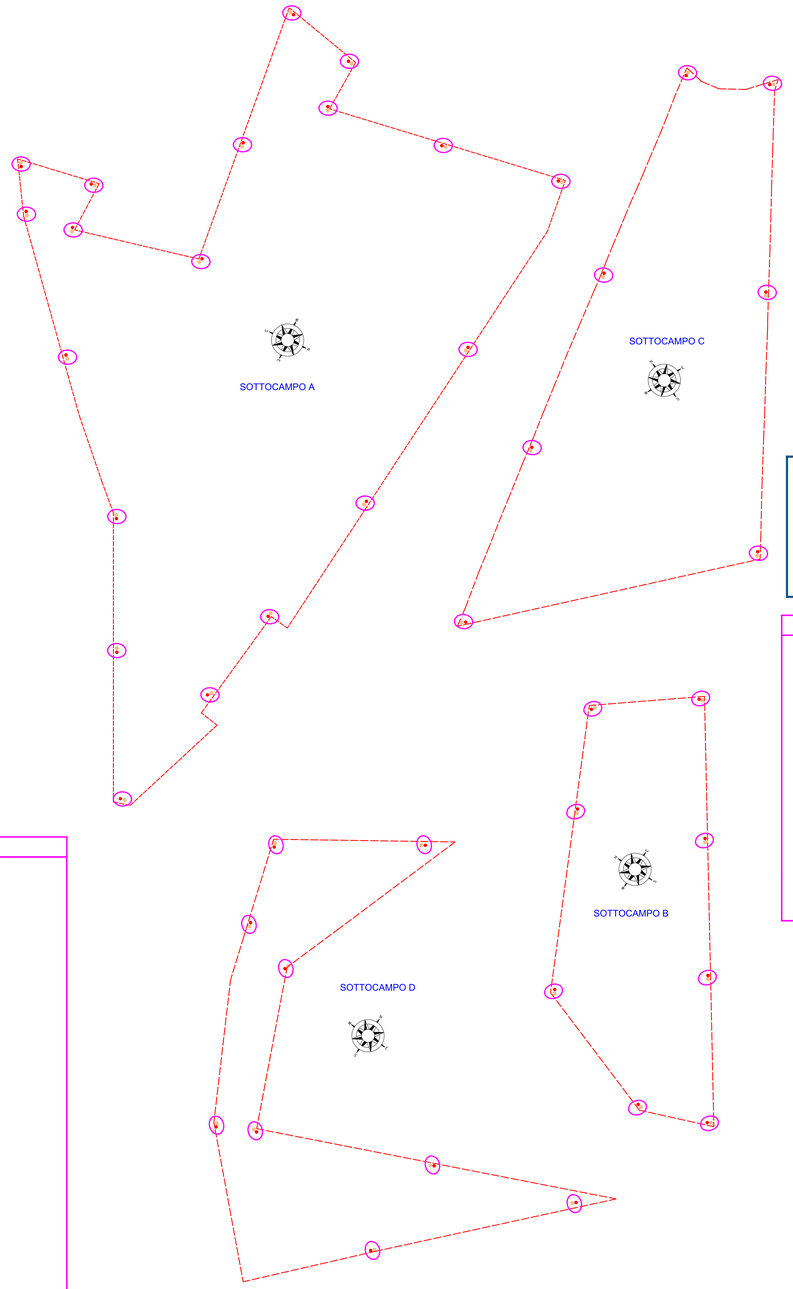

KEYPLAN

LEGENDA

	Area occupata dall'impianto.
	Punto di installazione sirene/ basamento per barriere antintrusione. (SIMBOLO FUORI SCALA)
	Punto di installazione sirene/ basamento per pali destinati a illuminazione esterna ed telecamere di videosorveglianza. (SIMBOLO FUORI SCALA)
	Recinzione
	Indicazione posizione pali all'interno delle aree.

PRESCRIZIONE IMPIANTO DI ILLUMINAZIONE ESTERNA (Rif. paragrafo 3.4 Relazione Tecnica Specialistica):

L'impianto di illuminazione esterna sarà realizzato nel rispetto delle disposizioni legislative nazionali e regionali e delle normative di settore, ai fini della sicurezza e del risparmio energetico e del contenimento dell'inquinamento luminoso.
Si prevede l'accensione dell'impianto solo in caso di interventi di manutenzione non diurni o in caso di allarme del sistema antintrusione.
Gli apparecchi di illuminazione, di nuova installazione su pali e/o cabine elettriche, saranno conformi alle normative di riferimento (in particolare, CEI 34-21) ed avranno le seguenti caratteristiche elettriche minime:

- Sorgente LED ad alta efficienza (> 110 lm/W), con temperatura di colore ≥ 3500 K, CRI > 70; L80-B10 > 80000 h;
- Grado di protezione minimo contro la penetrazione ai corpi solidi e liquidi: IP65.
- Elevato rendimento luminoso.

Gli apparecchi saranno montati secondo le specifiche del costruttore, in conformità alla legge regionale per il contenimento dell'inquinamento luminoso.

SCHEDA TECNICA APPARECCHIO

Regione Piemonte
Provincia di Alessandria
Comune di Tortona

Progetto per la realizzazione di un impianto agrovoltaico nel comune di Tortona
Potenza DC: 60 MW - Potenza immessa AC: 50 MW

opdenergy

Committente:

LUISOLAR ENERGY S.R.L.
Rotonda Giuseppe Antonio Torri n. 9
40127 - Bologna (BO)
P.IVA: 03920631201

Comune di Tortona

INTEGRA s.r.l.
Società di Ingegneria
Ing. Gabriele Bugarelli
Via Emilia 198 - 15057 Tortona (AL)
tel. 0131.862490 – fax 0131.1926520
e-mail: integra@integraingegneria.it

Progettazione generale e opere civili:

FAROGB s.r.l.
Dott. Ing. Gabriele Bugarelli
Corso Unione Sovietica 326/34 bis - Torino (To)
P.IVA 08616860018

Progettazione elettrica:

Titolo:			Scala:	Tavola:
LAY-OUT ILLUMINAZIONE ESTERNA			VARIE	MIC.05.EL.02a
Rev.	Data	Redatto da:	Controllato da:	Approvato da:
A	FEBBRAIO 2023	MANTINI	TROMBOTTO / BULGARELLI	BULGARELLI

IL TERMINE LAYOUT CI VIENE RICHIAMATO LA PROPRIETÀ DI QUESTO DISEGNO CON DIVIETO DI RIPRODURLO O COMUNQUE RENDERLO NOTO A TERZI SENZA NOSTRA AUTORIZZAZIONE