LEGENDA

	SEZIONATORE SOTTOCARICO		INTERRUTTORE AUTOMATICO DI POTENZA
	SEZIONATORE A FUSIBILE		SEZIONATORE
	TRASFORMATORE DI POTENZA TRIANGOLO-STELLA		TRASFORMATORE DI POTENZA A DOPPIO SECONDARIO TRIANGOLO-STELLA
	TRIFASE COLLEGAMENTO A STELLA		TRIFASE COLLEGAMENTO A TRIANGOLO
	CORRENTE ALTERNATA		CORRENTE CONTINUA
	INVERTER		FUSIBILE
	BATTERY CONTAINER		MODULO FOTOVOLTAICO

GENERATORE FV BUSETO
DI TIPO A TERRA MISTO FISSO/TRACKER MONOASSIALE E MODULI BIFACCIALI
POTENZA TOTALE CAMPO 58.113MWp
POTENZA TOTALE AC 43.906MVAC
SISTEMA DI ACCUMULO CON 36MW DI POTENZA E 110.4MWh DI CAPACITA' TOTALE

BUSETO NORD

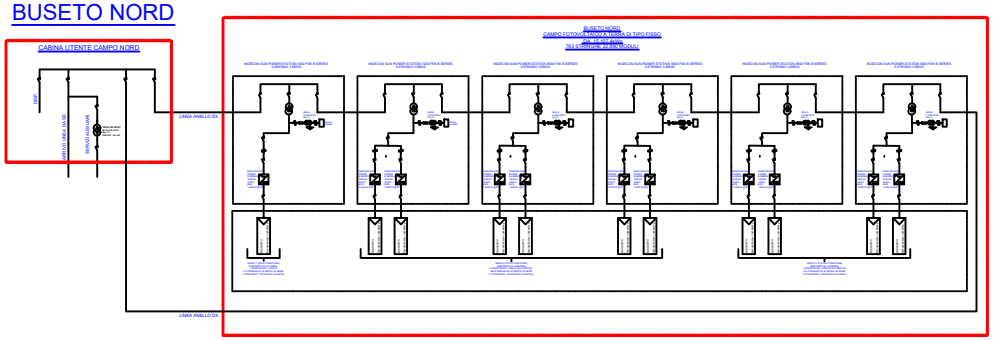

BUSETO SUD

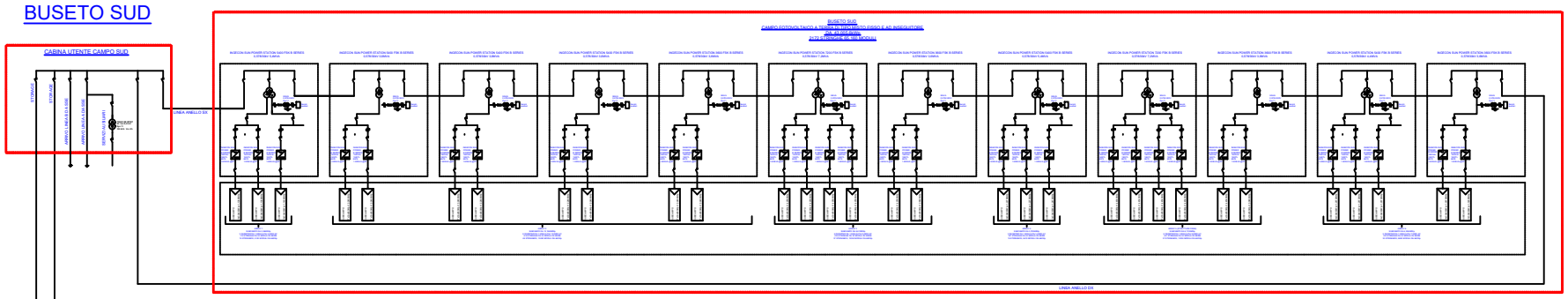

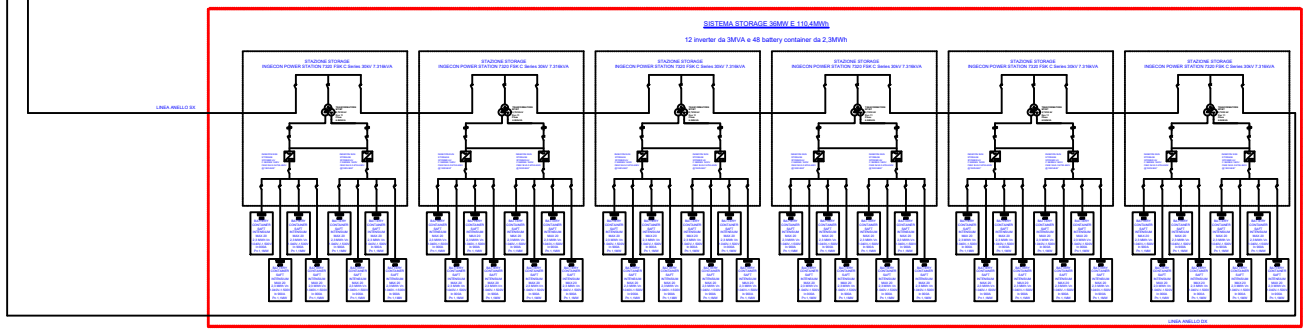

REGIONE SICILIA
PROVINCIA DI TRAPANI
COMUNE DI BUSETO PALIZZOLO
COMUNE DI ERICE

OGGETTO

PROGETTO DI UN IMPIANTO AGRO-FOTOVOLTAICO PER UNA POTENZA NOMINALE DI 58.113 MWp (45 MW IN IMMISSIONE) INTEGRATO DA UN SISTEMA DI ACCUMULO DA 36 MW E RELATIVE OPERE DI CONNESSIONE DA REALIZZARSI NEI COMUNI DI BUSETO PALIZZOLO ED ERICE (TP)

PROGETTO DEFINITIVO

PROPONENTE

X-ELIO

TITOLO

SCHEMA ELETTRICO BT- MT

PROGETTISTA
Dott. Ing. Girolamo Gorgone
Collaboratori
Ing. Gioacchino Ruisi — Dott. Carmelo Danilo Pilati
Ing. Giuseppina Rabiblma — Dott. Hartliana Rabiblma
Ad. Arch. Flavia Termini — Dott. Giuseppina Brucato

CODICE ELABORATO

XB_T_17_A_D

SCALA

n° Rev.	DESCRIZIONE REVISIONE	DATA	ELABORATO	VERIFICATO	APPROVATO

Rif. PROGETTO

N.

NOME FILE DI STAMPA

SCALA DI STAMPA DA FILE

Firmato digitalmente da
Girolamo Gorgone
SerialNumber = TINIT-GRGGLM78D24G273H
C = IT