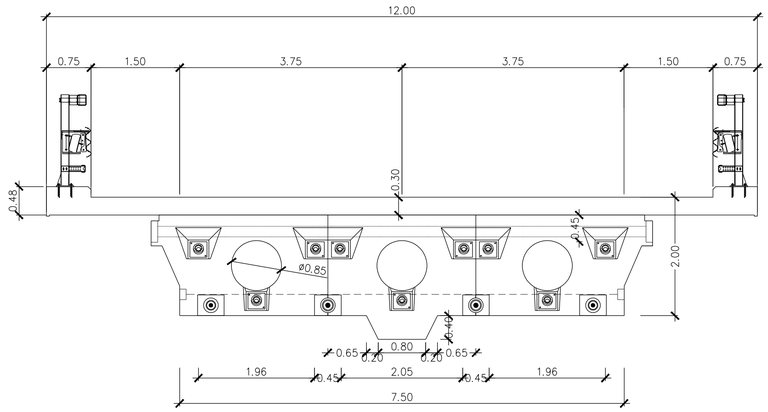

SEZIONE C-C
SCALA 1:50

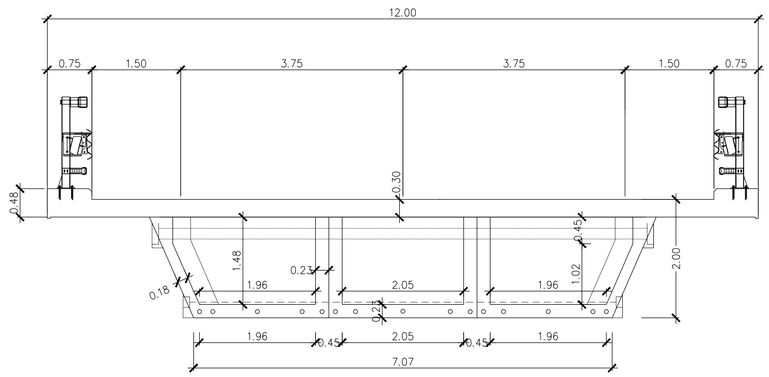

SEZIONE D-D
SCALA 1:50

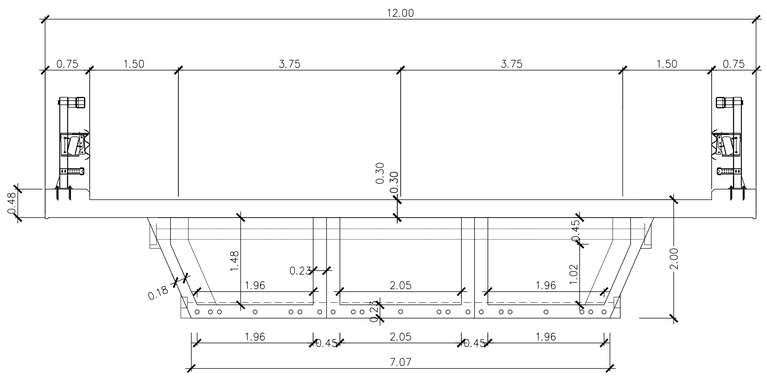

SEZIONE D1-D1
SCALA 1:50

CALCESTRUZZO PER ELEMENTI PREFABBRICATI IN C.A.P.

Classe di resistenza C 45/55
Cemento tipo CEM I 52.5 R
Diametro massimo dell'aggregato D_{max}=20 mm
Classe di esposizione XC4
Classe di consistenza S4
Copriferro 35 mm

CALCESTRUZZO PER ELEMENTI
GETTATI IN OPERA IN ELEVAZIONE

Classe di resistenza C 32/40
Cemento tipo CEM II/A-M 32.5 R
Diametro massimo dell'aggregato D_{max}=32 mm
Classe di esposizione XC4
Classe di consistenza S3
Copriferro 40 mm

ACCIAI

- Acciaio in barre per cemento armato FeB 44 ks (saldabile)
- Cavi a 12 trefoli da 0.6" in acciaio armonico stabilizzato fptk = 1800 N/mm ²
- Barre in acciaio armonico fpk = 1230 N/mm ²

COLLEGAMENTI - STRUTTURE IN ACCIAIO

Saldature
- **Giunti a completa penetrazione di classe I realizzati tramite saldatura automatica sotto gas protettore (Argon)**
- **Giunti con cordoni d'angolo realizzati tramite saldatura semiautomatica sotto gas protettore (Argon)**

ANAS S.p.A.
Direzione Centrale Programmazione Progettazione

ITINERARIO
PALERMO – AGRIGENTO (SS121–SS189)

AMMODERNAMENTO DEL TRATTO PALERMO–LERCARA

PROGETTO PRELIMINARE

GRUPPO DI PROGETTAZIONE ANAS

RESPONSABILE DI PROGETTO
Dott. Ing. Fabrizio Arciuli

RESPONSABILI TECNICI
Geom. Michele Pacelli — *Tracciati*
Dott. Ing. Giampiero Liberati — *Geotecnica*
Dott. Ing. Fulvio Soccodato — *Idraulica*
Dott. Ing. Giuseppe Imbraguglio — *Strutture*
Dott. Geol. Flavio Capozucca — *Geologia*
Dott. Arch. Barbara Banchini — *Ambiente*
Dott. Ing. Francesco Bezzi — *Impianti*
Dott. Ing. Pierluigi Fabbro — *Espropri/Interferenze*
Dott. Arch. Roberto Roggi — *Computi*
Dott. Ing. Pier Giorgio D'Armini — *Studio Trasportistico*

PROGETTISTA: *Dott. Ing. M. Averardi*
Ordine Ing. di Roma n. 8770
Dott. Ing. A. Valente
Ordine Ing. di Roma n. 20739

ASSISTENZA ALLA PROGETTAZIONE:
Ing. F. Nigrelli – Coordinatore

ATKINS
Responsabile Ing. P.R. Elliott

SERING Ingegneria
Responsabile Ing. S. Di Maio

Ing. F. Amico — *Ing. M. Lascari*
Ing. D. Anello — *Arch. G. Liuzzo*
Ing. G. Bicker — *Geom. A. La Prinzi*
Ing. G. Bonincontro — *Prof. D. Lo Bosco*
Ing. F. Busalacchi — *Ing. S. Nigrelli*
Ing. V. Canzoneri — *Ing. A. Pantalena*
Ing. M. Chubb — *Ing. V. Plescia*
Arch. P. Coniglio — *Ing. G. Rosone*
Prof.Ing. G. Giambanco — *Ing. T. Short*
Arch. F. Giambruno — *Ing. G. Speciale*
Arch. F. Giangreco — *Ing. V. Sykes*
Arch. G. Graziani — *Geol. M. Vallone*
Ing. M. Hawley — *Ing. H. Woods*
Ing. R. Kimber — *Ing. M. Wright*

VISTO: IL RESP. DEL PROCEDIMENTO
Dott. Ing. Massimiliano Fidenzi

DATA

PROTOCOLLO

STUDI E INDAGINI PRELIMINARI
OPERE D'ARTE MAGGIORI – PONTI E VIADOTTI
VIADOTTO A CASSONCINI DI C.A.P. – "CAT. C1"
PIANTA PROSPETTO E SEZIONI

CODICE PROGETTO	CODICE FILE	REVISIONE	FOGLIO	SCALA:
L0410A P 0301	P00_IA21_STR_DT24_A.DWG			
	CODICE ELAB. P00IA21STRDT24	A	03 03	VARIE

REV.	DESCRIZIONE	DATA	REDATTO	VERIFICATO	APPROVATO
C					
B					
A	EMISSIONE	30/05/07	FA	ARCIULI	VALENTE