PLANIMETRIA IDRAULICA

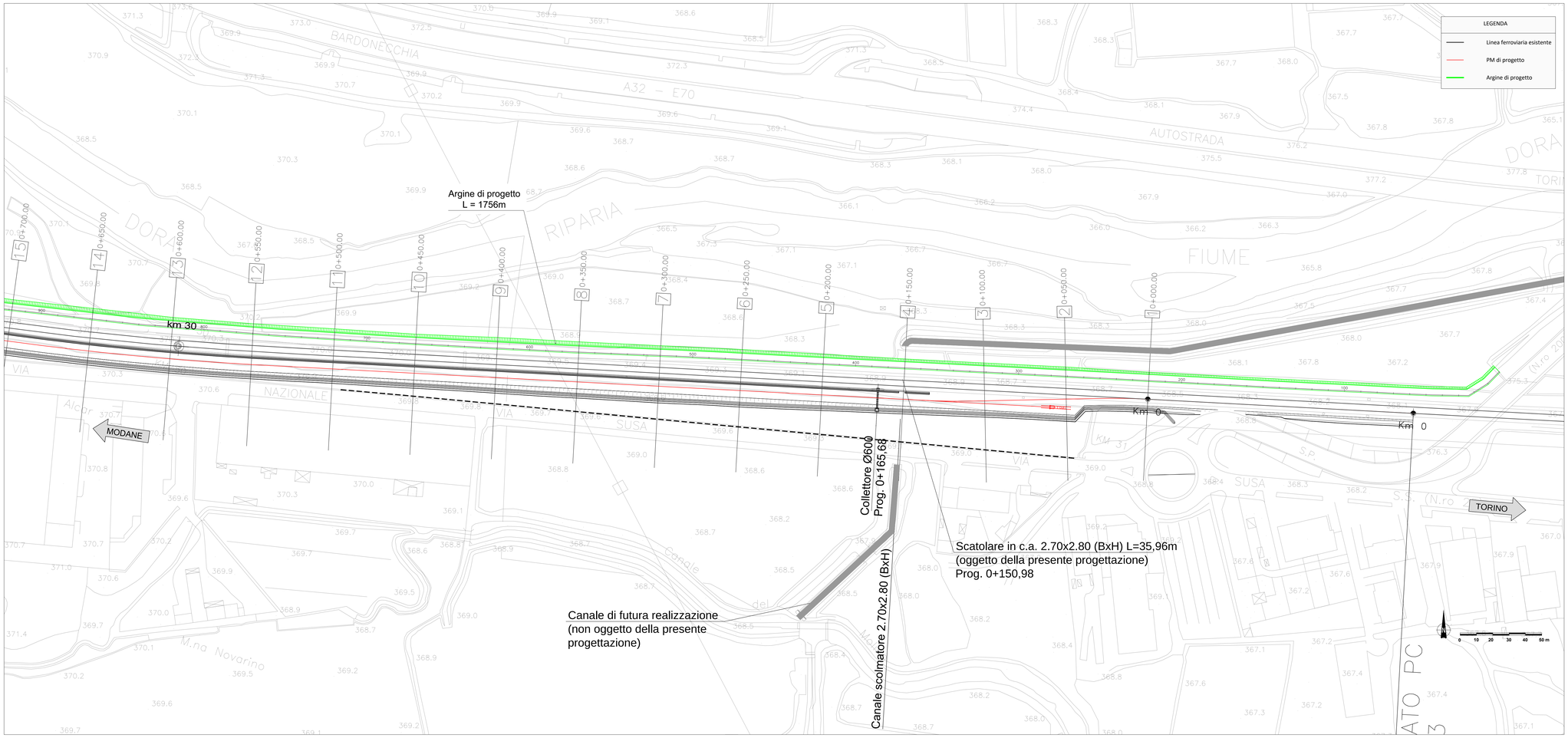

SEZIONE TIPO ARGINE

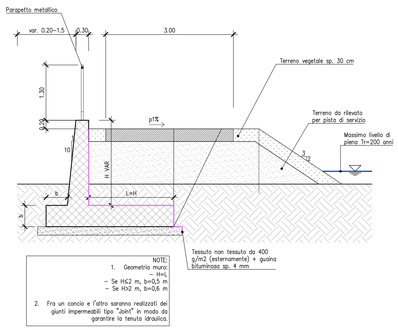

PROFILO IDRAULICO Tr=200 anni

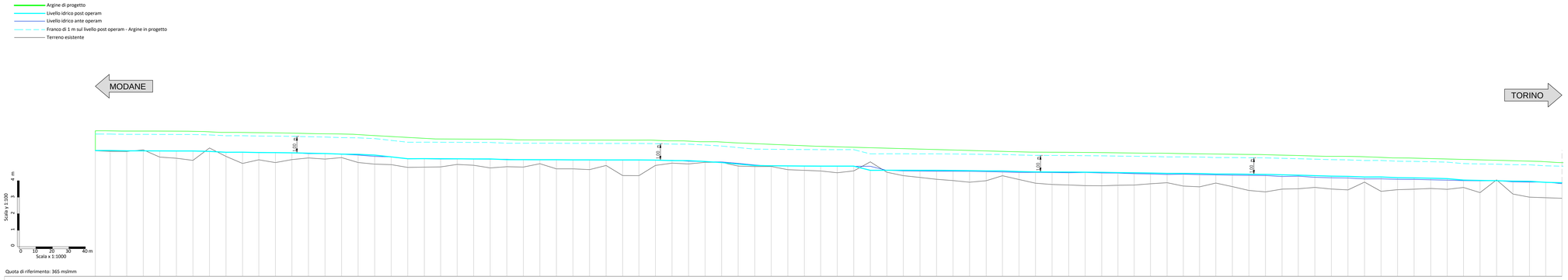

ID Punto	Distanze progressive [m]	Distanze parziali [m]	Quota terreno [m a.s.l.]	Livello idrico ante operam [m s.m.m.]	Livello idrico post operam [m s.m.m.]
1	0.00	8.96	372.63	372.62	372.62
10	8.96	10.01	372.58	372.62	372.62
20	18.97	10.01	372.57	372.62	372.62
30	28.98	10.01	372.67	372.61	372.61
40	38.99	10.01	372.67	372.60	372.60
50	49.01	10.01	372.16	372.60	372.60
60	59.02	10.01	372.03	372.60	372.60
70	69.03	10.01	372.78	372.59	372.57
80	79.04	10.01	372.27	372.52	372.52
90	89.06	9.84	371.84	372.51	372.53
100	98.89	10.01	372.06	372.51	372.50
110	108.91	10.01	371.89	372.50	372.50
120	118.92	10.01	372.08	372.49	372.49
130	128.93	10.01	372.18	372.43	372.46
140	138.94	10.01	372.11	372.43	372.44
150	148.96	10.01	372.20	372.40	372.41
160	158.97	10.01	371.90	372.35	372.39
170	168.98	10.01	371.80	372.27	372.35
180	178.99	10.01	371.77	372.24	372.24
190	189.01	10.01	371.60	372.12	372.13
200	199.02	10.01	371.62	372.12	372.13
210	208.85	9.84	371.63	372.11	372.13
220	218.87	10.01	371.78	372.11	372.12
230	228.88	10.01	371.73	372.10	372.12
240	238.89	10.01	371.57	372.10	372.11
250	248.90	10.01	371.64	372.10	372.07
260	258.92	10.01	371.63	372.06	372.07
270	268.93	10.01	371.83	372.06	372.06
280	278.94	10.01	371.52	372.05	372.07
290	288.95	10.01	371.52	372.05	372.06
300	298.97	10.01	371.47	372.05	372.06
310	308.98	10.01	371.72	372.05	372.06
320	318.99	10.01	371.11	372.05	372.06
330	328.83	9.84	371.10	372.05	372.06
340	338.84	10.01	371.72	372.05	372.04
350	348.85	10.01	371.86	372.03	372.02
360	358.86	10.01	371.81	372.01	372.01
370	368.88	10.01	371.95	371.95	371.96
380	378.89	10.01	371.90	371.93	371.90
390	388.90	10.01	371.85	371.85	371.80
400	398.91	10.01	371.66	371.75	371.71
410	408.93	10.01	371.66	371.69	371.70
420	418.94	10.01	371.47	371.69	371.69
430	428.95	9.84	371.45	371.69	371.69
440	438.79	10.01	371.39	371.69	371.68
450	448.80	10.01	371.28	371.68	371.68
460	458.81	10.01	371.39	371.67	371.68
470	468.82	10.01	371.54	371.67	371.42
480	478.84	10.01	371.31	371.43	371.43
490	488.85	10.01	371.10	371.39	371.43
500	498.86	10.01	370.99	371.38	371.43
510	508.87	10.01	371.38	371.38	371.43
520	518.89	10.01	370.80	371.37	371.42
530	528.90	10.01	370.70	371.37	371.41
540	538.91	9.84	370.80	371.35	371.39
550	548.75	10.01	371.10	371.33	371.35
560	558.76	10.01	370.87	371.30	371.30
570	568.77	10.01	370.65	371.30	371.33
580	578.78	10.01	370.57	371.29	371.33
590	588.80	10.01	370.54	371.28	371.32
600	598.81	10.01	370.50	371.29	371.31
610	608.82	10.01	370.49	371.26	371.31
620	618.66	9.84	370.52	371.26	371.29
630	628.49	9.84	370.53	371.22	371.28
640	638.33	9.84	370.61	371.20	371.26
650	648.34	10.01	370.67	371.18	371.24
660	658.18	9.84	370.47	371.19	371.24
670	668.02	9.84	370.42	371.17	371.23
680	677.85	9.84	370.66	371.15	371.20
690	687.87	10.01	370.44	371.13	371.20
700	697.88	10.01	370.21	371.12	371.19
710	707.89	10.01	370.12	371.11	371.18
720	717.90	10.01	370.29	371.05	371.15
730	727.74	9.84	370.31	371.07	371.13
740	737.75	10.01	370.39	371.00	371.10
750	747.76	10.01	370.29	370.98	371.07
760	757.78	10.01	370.24	370.96	371.06
770	767.79	10.01	370.71	370.90	371.02
780	777.80	10.01	370.15	370.91	371.02
790	787.81	10.01	370.25	370.88	370.98
800	797.83	10.01	370.28	370.88	370.97
810	807.84	10.01	370.32	370.85	370.95
820	817.85	10.01	370.28	370.83	370.92
830	827.69	9.84	370.39	370.80	370.83
840	837.70	10.01	370.08	370.79	370.81
850	847.71	10.01	370.85	370.79	370.80
860	857.55	9.84	369.99	370.73	370.77
870	867.56	10.01	369.80	370.71	370.76
880	877.40	9.84	369.73	370.71	370.70
890	887.23	9.84	370.20	370.62	370.68

COMMITTENTE:

RFI RETE FERROVIARIA ITALIANA
GRUPPO FERROVIE DELLO STATO ITALIANE

PROGETTAZIONE:

ITALFERR
GRUPPO FERROVIE DELLO STATO ITALIANE

U.O. INFRASTRUTTURE NORD

PROGETTO DEFINITIVO

LINEA MODANE-TORINO

ADEGUAMENTO LINEA STORICA TRATTA BUSSOLENO-AVIGLIANA

REALIZZAZIONE DI PRECEDENZE A MODULO 750 m NELLE LOCALITA' DI BORGONE-BRUZOLO (BIN. DISPARI) E CONDOVE-VAIE (BIN. PARI)

STUDIO IDRAULICO FIUME DORA RIPARIA

Profilo idraulico ante/post operam per Tr 200 anni - Tav. 1/2

SCALA: VARIE

COMMESSA	LOTTO	FASE	ENTE	TIPO DOC.	OPERA/DISCIPLINA	PROGR.	REV.
NT0I	04	D	26	FZ	ID0002	001	A

Rev.	Descrizione	Redatto	Data	Verificato	Data	Approvato	Data	Autorizzato Data
A	Emissione esecutiva	E. Frank	Dicembre 2018	S. Scalia	Dicembre 2018	E. Pittione	Dicembre 2018	ITALFERR GRUPPO FERROVIE DELLO STATO ITALIANE Dott. Ing. Giuseppe Scalia Ordine degli Ingegneri di Ferrovia Italiana n. 1879 - Sez. A

File: NT0I04D26FZID0002001A.dwg

n. Elab.: