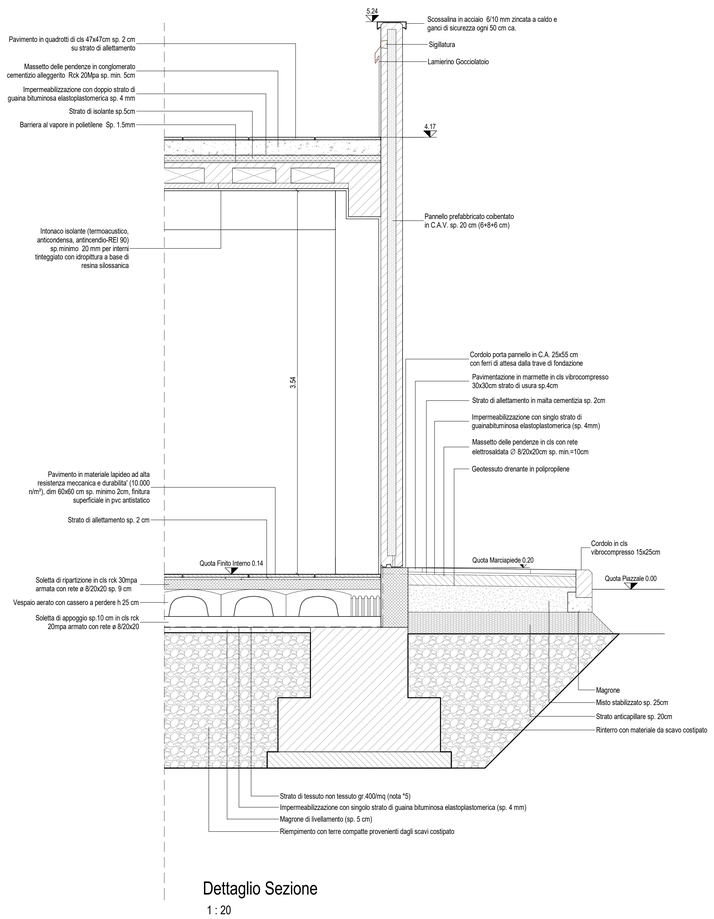

Dettaglio Sezione
1 : 20

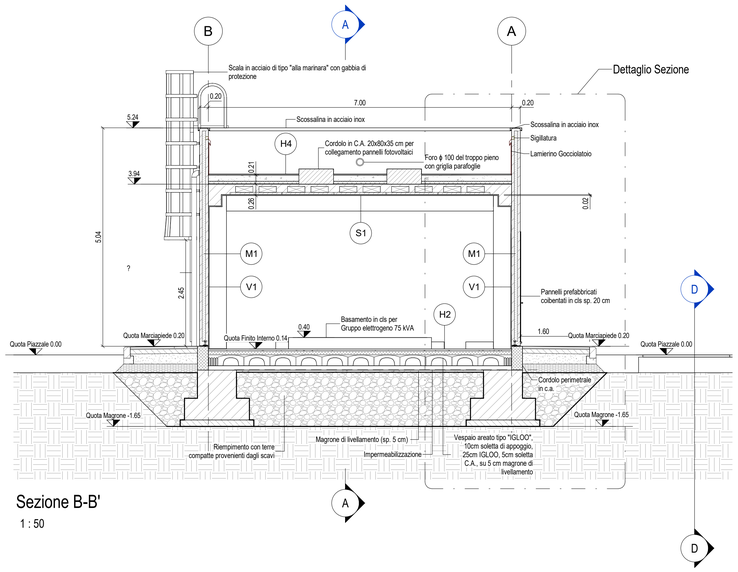

Sezione B-B'
1 : 50

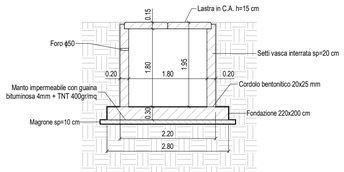

Sezione C-C'
1 : 50

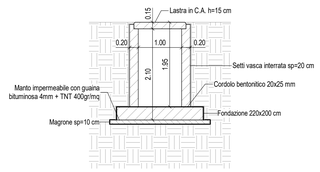

Sezione D-D'
1 : 50

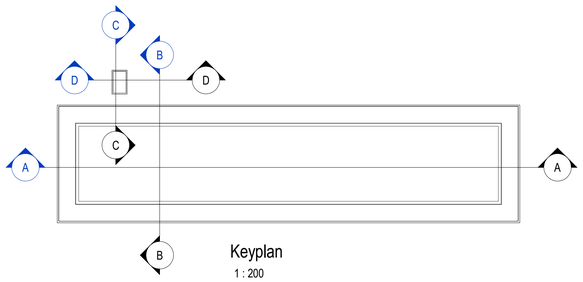

Keyplan
1 : 200

LEGENDA FINITURE

mq	SUPERFICIE
h V	h - ALTEZZA NETTA AMBIENTE B - FINITURA PAVIMENTO V - FINITURA PARETI
B S	S - FINITURA SOFFITTO

M1 — TIPOLOGIA MURATURA

T — H/B — INFISSI
T - TIPO INFISSO
B - LARGHEZZA INFISSO
H - ALTEZZA INFISSO

INFISSI

P1	Porta tagliafuoco con caratteristiche di resistenza al fuoco REI120 a 2 ante in vetroresina e verniciata con caratteristiche antintrusione; cerniere antintrusione, serratura di sicurezza e chiavi, maniglione antipanico. le maniglie e le cerniere sono costituite in alluminio in tinta con le porte (dim. 200x220 cm).	PE1	Porta tagliafuoco con caratteristiche di resistenza al fuoco REI120 a 2 ante in vetroresina e verniciata con caratteristiche antintrusione; cerniere antintrusione, serratura di sicurezza e chiavi, maniglione antipanico. le maniglie e le cerniere sono costituite in alluminio in tinta con le porte (dim. 130x250).
P2	Porta tagliafuoco con caratteristiche di resistenza al fuoco REI120 a 2 ante in vetroresina e verniciata con caratteristiche antintrusione; cerniere antintrusione, serratura di sicurezza e chiavi, maniglione antipanico. le maniglie e le cerniere sono costituite in alluminio in tinta con le porte (dim. 120x220 cm).	PE1a	Porta tagliafuoco con caratteristiche di resistenza al fuoco REI120 a 2 ante in vetroresina e verniciata con caratteristiche antintrusione; cerniere antintrusione, serratura di sicurezza e chiavi, maniglione antipanico. le maniglie e le cerniere sono costituite in alluminio in tinta con le porte (dim. 200x220).
P3	Porta tagliafuoco con caratteristiche di resistenza al fuoco REI120 a 2 ante in vetroresina e verniciata con caratteristiche antintrusione; cerniere antintrusione, serratura di sicurezza e chiavi, maniglione antipanico. le maniglie e le cerniere sono costituite in alluminio in tinta con le porte (dim. 180x220 cm).	PE1b	Porta tagliafuoco con caratteristiche di resistenza al fuoco REI120 a 2 ante in vetroresina e verniciata con caratteristiche antintrusione; cerniere antintrusione, serratura di sicurezza e chiavi, maniglione antipanico. le maniglie e le cerniere sono costituite in alluminio in tinta con le porte (dim. 200x220).
P4	Cancello metallico a doppio battente realizzato con pannelli monolitici in grigliato elettrofuso e telaio scatolare a sezione quadrata Dim.40 mm. Peso per telai, rete e relative strutture 40 Kg/mq (dim. 290x250 cm)	PE2	Porta tagliafuoco con caratteristiche di resistenza al fuoco REI120 a 2 ante in vetroresina e verniciata con caratteristiche antintrusione; cerniere antintrusione, serratura di sicurezza e chiavi, maniglione antipanico. le maniglie e le cerniere sono costituite in alluminio in tinta con le porte (dim. 120x220).
P5	Porta tagliafuoco con caratteristiche di resistenza al fuoco REI120 a 1 anta in vetroresina e verniciata con caratteristiche antintrusione; cerniere antintrusione, serratura di sicurezza e chiavi, maniglione antipanico. le maniglie e le cerniere sono costituite in alluminio in tinta con le porte (dim. 60x220 cm).	PE3	Porta tagliafuoco con caratteristiche di resistenza al fuoco REI120 a 2 ante in vetroresina e verniciata con caratteristiche antintrusione; cerniere antintrusione, serratura di sicurezza e chiavi, maniglione antipanico. le maniglie e le cerniere sono costituite in alluminio in tinta con le porte (dim. 200x250).
P6	Porta tagliafuoco con caratteristiche di resistenza al fuoco REI120 a 2 ante in vetroresina e verniciata con caratteristiche antintrusione; cerniere antintrusione, serratura di sicurezza e chiavi, maniglione antipanico. le maniglie e le cerniere sono costituite in alluminio in tinta con le porte (dim. 140x220 cm).	PE4	Porta tagliafuoco con caratteristiche di resistenza al fuoco REI120 a singola anta in vetroresina e verniciata con caratteristiche antintrusione; cerniere antintrusione, serratura di sicurezza e chiavi, maniglione antipanico. le maniglie e le cerniere sono costituite in alluminio in tinta con le porte (dim. 90x250).
P7	Cancello metallico a 1 battente realizzato con pannelli monolitici in grigliato elettrofuso e telaio scatolare a sezione quadrata Dim.40 mm. Peso per telai, rete e relative strutture 40 Kg/mq (dim. 140x250 cm)	PI2	Porta tagliafuoco con caratteristiche di resistenza al fuoco REI120 a singola anta in vetroresina e verniciata con caratteristiche antintrusione; cerniere antintrusione, serratura di sicurezza e chiavi, maniglione antipanico. le maniglie e le cerniere sono costituite in alluminio in tinta con le porte (dim. 90x210).
GR	Griglia di aerazione con lamelle antipioggia con caratteristiche di antintrusione in acciaio zincato e verniciato		
F1	Serramenti in profili estrusi di alluminio conformi alla norma UNI EN 573-3, a taglio termico e giunto aperto, guarnizioni in EPDM o Neoprene; compresi di vetrocamera basso emissivo con gas argon, e accessori, maniglia, cerniere, meccanismi di manovra, dispositivi di sicurezza contro false manovre e quant'altro necessario per il funzionamento. Prestazioni di tenuta agli agenti atmosferici: permeabilita all'aria in conformità alla norma UNI EN 12207 classe 4; tenuta all'acqua in conformità alla norma UNI EN 12208 classe 9 A; resistenza al vento in conformità alla norma UNI EN 12210 classe C5 (dim.110 x 80)	F2	Serramenti in profili estrusi di alluminio conformi alla norma UNI EN 573-3, a taglio termico e giunto aperto, guarnizioni in EPDM o Neoprene; compresi di vetrocamera basso emissivo con gas argon, e accessori, maniglia, cerniere, meccanismi di manovra, dispositivi di sicurezza contro false manovre e quant'altro necessario per il funzionamento. Prestazioni di tenuta agli agenti atmosferici: permeabilita all'aria in conformità alla norma UNI EN 12207 classe 4; tenuta all'acqua in conformità alla norma UNI EN 12208 classe 9 A; resistenza al vento in conformità alla norma UNI EN 12210 classe C5 (dim.200 x 150)

FINITURA PAVIMENTI

H1	Pavimento in materiale lapideo ad alta resistenza meccanica e durabilita' (10.000 n/m²), dim 60x60 cm sp. minimo 2cm, finitura superficiale in pvc antistatico, posto in opera su soletta di conglomerato cementizio poggiante su vespaio areato realizzato con igloo.	H3	Pavimentazione con marmette in cls vibrocompresso 30x30 cm strato di usura (sp.4cm), massetto (sp. minimo 10cm) con rete el.s. Ø8 20x20cm, strato stabilizzato (sp.25cm) strato anticapillare (sp.20cm)
		H4	Pacchetto di copertura: pavimento in quadrotti di cls (47x47cm) su massetto delle pendenze in conglomerato cementizio alleggerito, impermeabilizzazione con guaina bituminosa (2 strati 4+4mm), strato di isolamento (sp.5cm), barriera al vapore
H2	Pavimentazione con piastrelle speciali ad alta compressione tipo industriale (portata 10.000 n/m²) costituite da conglomerato cementizio e graniglia di materiale antisdrucciolevole resistente all'usura ed all'azione di oli ed acidi, dim.30x30 e spess. non inferiore a 28 mm c.a posto in opera su soletta di conglomerato cementizio poggiante su vespaio areato realizzato con igloo.	H5	Soglia in lastre di porfido Sp. 3 cm
		H6	Rivestimento con malta cementizia osmotica (sp. 1cm).

MURATURE

M1	Muratura esterna in pannelli prefabbricati coibentati in cls (sp.20cm) con finitura esterna in pittura acrilica semi coprente applicata a spruzzo e trattamento antiscritta.	M3	Parete tagliafuoco realizzata con blocchi vibrocompressi in calcestruzzo alleggerito con argilla espansa spessore 20 cm
		M4	Recinzione in grigliato tipo Keller h 190 cm su cordolo in c.a. Materiale pannelli in acciaio S 235 JR UNI EN 10025, Rivestimento con zincatura a caldo UNI EN ISO 1461 con resine poliestere su materiale zincato a caldo UNI EN 10142.
M2	Parete tagliafuoco realizzata con blocchi vibrocompressi in calcestruzzo alleggerito con argilla espansa di spessore 30 cm		

FINITURA SOFFITTO

S1	Intonaco isolante (termoacustico, anticondensa, antincendio-REI 120) sp. minimo 20 mm per interni tinteggiato con idropittura a base di resina silossanica

FINITURA PARETI

V1	Intonaco isolante (termoacustico, anticondensa, antincendio-REI 120 sp. minimo 20 mm per interni tinteggiato con idropittura a base di resina silossanica e rete in fibra di vetro portaintonaco

NOTE

-Tutti i cicli di verniciatura verrano effettuati secondo quanto previsto nel capitolato di costruzioni delle opere civili RFI - Sezione 6.

N1 In corrispondenza dei giunti gli ancoraggi dei pannelli devono essere opportunamente asolati e/o raddoppiati in modo compatibile ai giunti stessi.

N2 Le griglie di ventilazione impianti sono comprensive di foratura muri e pannelli, griglia antinsetto, imbotte e persianina afonica in alluminio esterno.

N3 Tutti i tramezzi sono intonacati con interposizione di rete in fibra di vetro

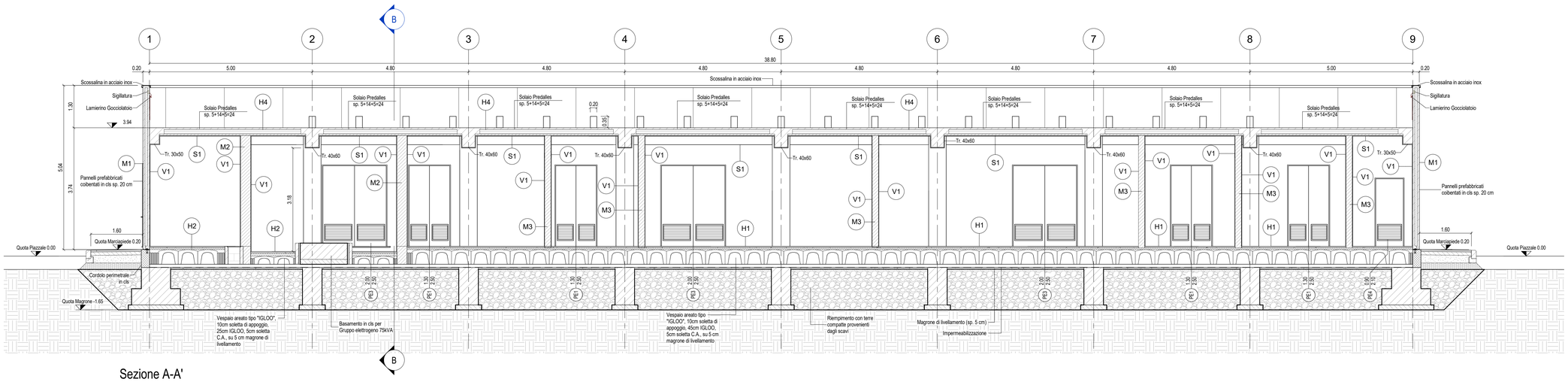

Sezione A-A'
1 : 50

COMMITTENTE:

RFI RETE FERROVIARIA ITALIANA
GRUPPO FERROVIE DELLO STATO ITALIANE

PROGETTAZIONE:

ITALFERR
GRUPPO FERROVIE DELLO STATO ITALIANE

CUP J31H03000180008

DIREZIONE TECNICA

S.O. **PROGETTAZIONE INTEGRATA CENTRO**
PROGETTO DI FATTIBILITA' TECNICO ECONOMICA

NPP 0258 - GRONDA MERCI DI ROMA CINTURA NORD
TRATTA: VALLE AURELIA - VIGNA CLARA

FABBRICATI
FA04 - Fabbricato tecnologico - Stazione Vigna Clara
Architettonico - Sezioni

SCALA: Varie

COMMESSA	LOTTO	FASE	ENTE	TIPO DOC.	OPERA/DISCIPLINA	PROGR.	REV.
NR4E	1A	R	29	WZ	FA0400	001	A

Rev.	Descrizione	Redatto	Data	Verificato	Data	Approvato	Data	Autorizzato Data
A	Emissione definitiva	F.Negrato	Ottobre 2022	C.Cornelio	Ottobre 2022	T.Paciotti	Ottobre 2022	F.Ardulini Ottobre 2022

File: NR4E1AR29WZFA0400001A

n. Elab.:11-15