SCHEMA ELETTRICO UNIFILARE ALTA TENSIONE

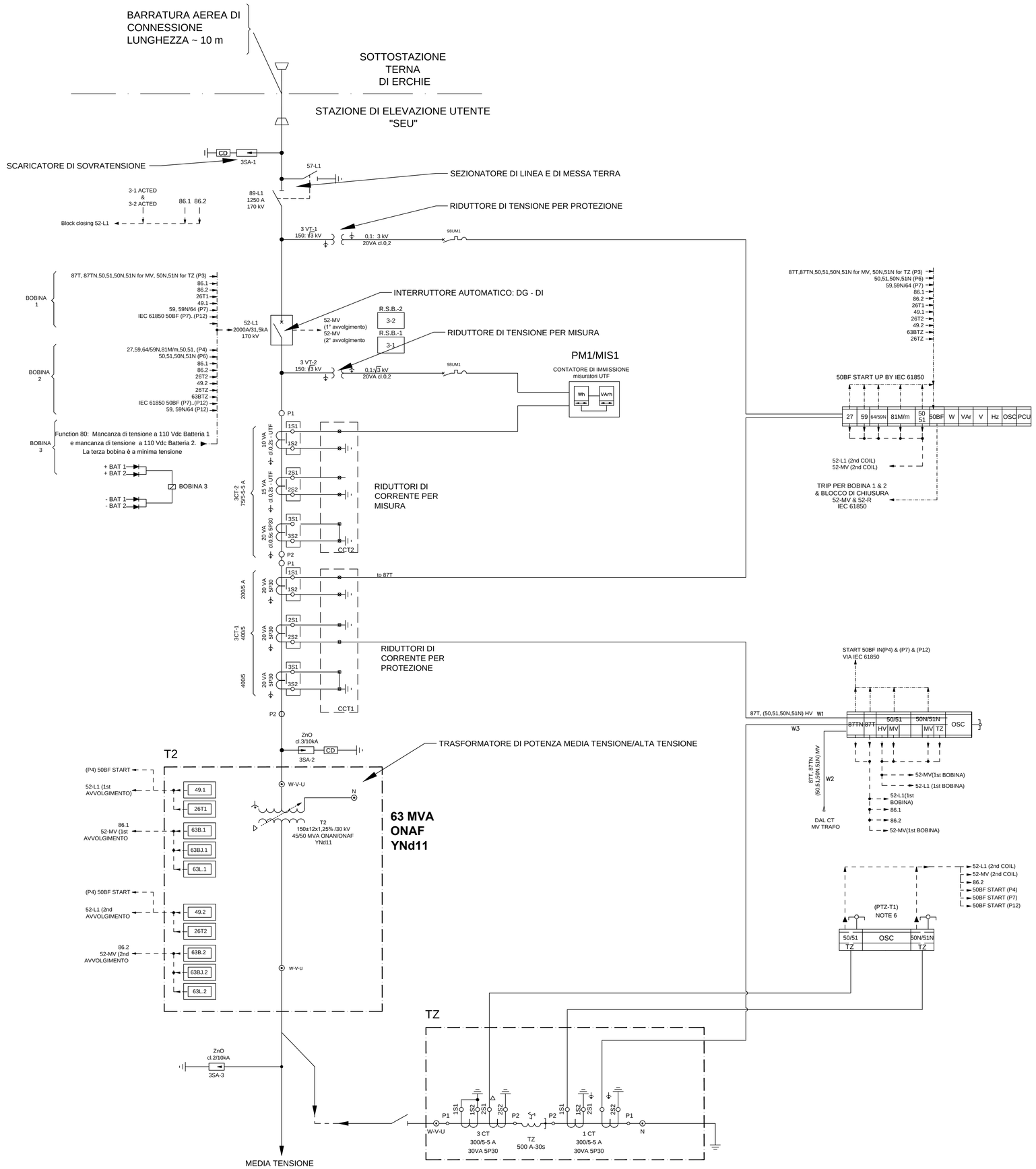

COMUNE DI SALICE SALENTINO	COMUNE DI GUAGNANO	COMUNE DI SAN PANCRAZIO SALENTINO
PROVINCIA DI LECCE		PROVINCIA DI BRINDISI
REGIONE PUGLIA		

REALIZZAZIONE DI UN PARCO AGROVOLTAICO DELLA POTENZA DI PICCO PARI A 42.334,24 kW (DC) E CON CONNESSIONE ALLA RTN PER UNA POTENZA DI IMMISSIONE PARI A 40.000,00 kW (AC) CON INTEGRATO UN PIANO AGRONOMICO OTTIMIZZATO PER LE CARATTERISTICHE AGRICOLE DELL'AREA

Denominazione Impianto: AGROSOLAR ENERGY QUATTRO

Ubicazione: Comuni di Salice Salentino (LE), Guagnano (LE) e San Pancrazio Salentino (BR) Loc. Strada per Avetrana

ELABORATO 020133

Cod. Doc.: SPN20-020133-D_SEU-Schema-El-Unifil-AT

SEU - SCHEMA ELETTRICO UNIFILARE AT

EG FREE ENERGY

Project - Commissioning – Consulting
Viale Regina Margherita, 176
00176 Roma (RM)
P.IVA 02010470439

Scala: –

Data: 15/10/2022

PROGETTO: PRELIMINARE ☐ DEFINITIVO ☒ AS BUILT ☐

Proponente:
SOLAR ENERGY QUATTRO S.r.l.
Via Sebastian Altmann, 9
39100 Bolzano
P.IVA 03004310219

Tecnici e Professionisti:
Ing. Luca Ferracuti Pompa:
Iscritto al n. A344 dell'Albo dell'Ordine degli Ingegneri della Provincia di Fermo

Revisione	Data	Descrizione	Redatto	Approvato	Autorizzato
01	15/12/2020	Progetto Definitivo	F.P.L.	F.P.L.	F.P.L.
02	14/12/2021	Revisione	F.P.L.	F.P.L.	F.P.L.
03	15/04/2022	Revisione	F.P.L.	F.P.L.	F.P.L.
04	15/10/2022	Revisione	F.P.L.	F.P.L.	F.P.L.

Il Tecnico:
Dott. Ing. Luca Ferracuti Pompa

ORDINE DEGLI INGEGNERI - PROVINCIA DI FERMO - Ing. Luca FERRACUTI POMPA - Iscritto all'Albo al n. A344

Il Richiedente:
SOLAR ENERGY QUATTRO S.r.l.