PIANTA TOMBINO (T07)

– 1:100 –

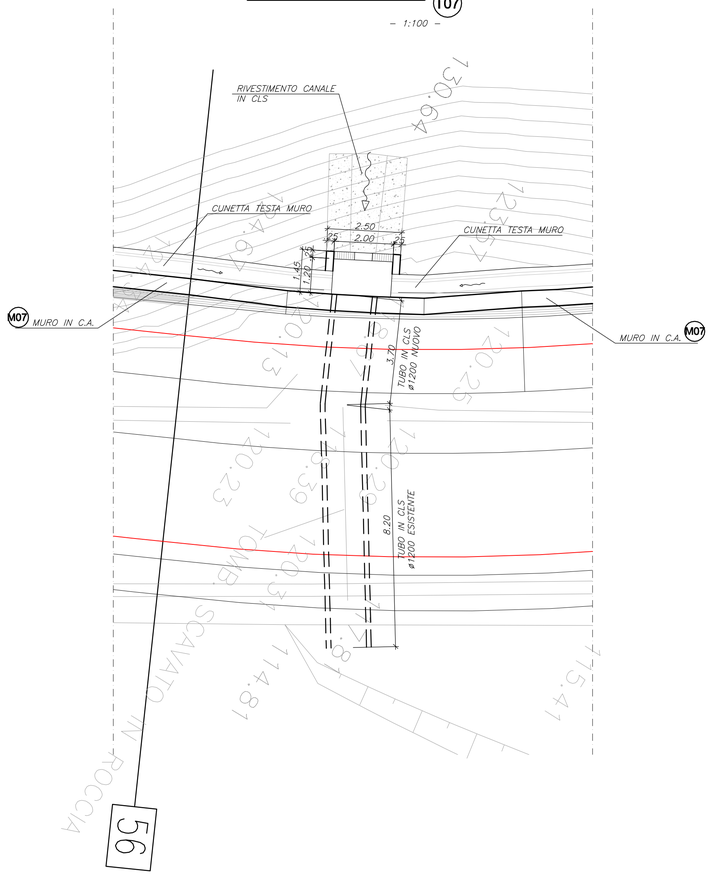

SEZIONE TOMBINO (T07)

– 1:200 –

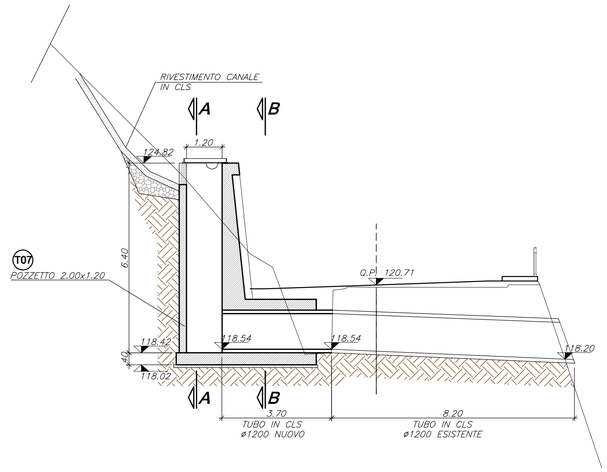

PIANTA POZZETTO

– 1:50 –

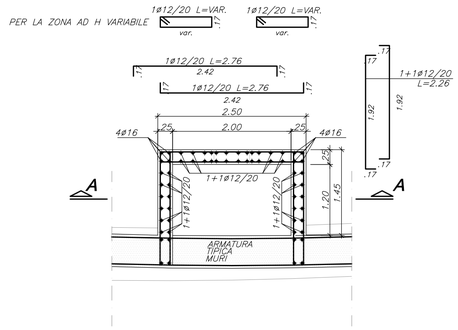

PIEGATURE E QUOTE FERRI

α=risvolto ortogonale al disegno

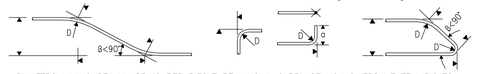

DIAMETRO MINIMO DEL MANDRINO PER PIEGATURE, UNCINI, CAPPI, SE NON DIVERSAMENTE INDICATO:

– D = 4ø; PER ø ≤ 16

– D = 7ø; PER ø > 16

COPRIFERRO

IL COPRIFERRO NOMINALE C_{nom} È RIFERITO AL FERRO PIÙ ESTERNO (SPILLE E STAFFE) ED È COMPRENSIVO DELLE TOLLERANZE DI POSA ($C_{nom}=C_{min}+\Delta C$)

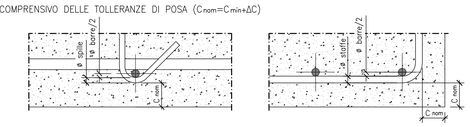

SOVRAPPOSIZIONI ARMATURE CORRENTI > 50 ø

SEZIONE B-B

– 1:50 –

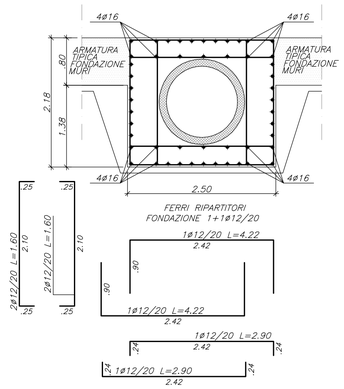

PROSPETTO TRATTO VAR.

ARMATURA

– 1:50 –

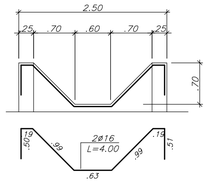

NOTA:
LE CARATTERISTICHE DEI MATERIALI DI CUI AL PRESENTE ELABORATO SONO RICAVATE DALL'ELABORATO DI RIFERIMENTO: "OPERE FUORI LINEA – VIABILITA' – CARATTERISTICHE DEI MATERIALI E NOTE" (cod. IG51–00–E–CV–TT–OC0000–001–A)

PIANTA POZZETTO

– 1:50 –

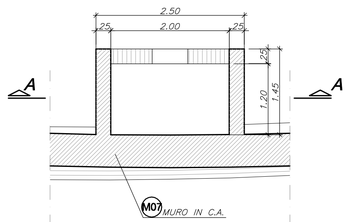

SEZIONE B-B

– 1:50 –

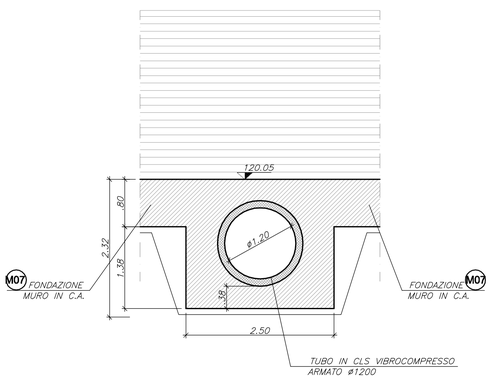

SEZIONE A-A

– 1:50 –

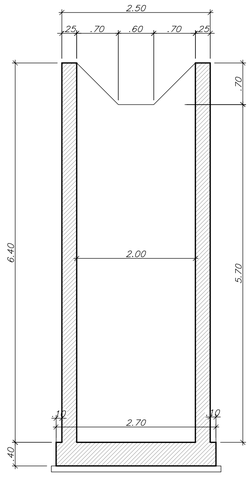

SEZIONE TOMBINO (T07)

– 1:200 –

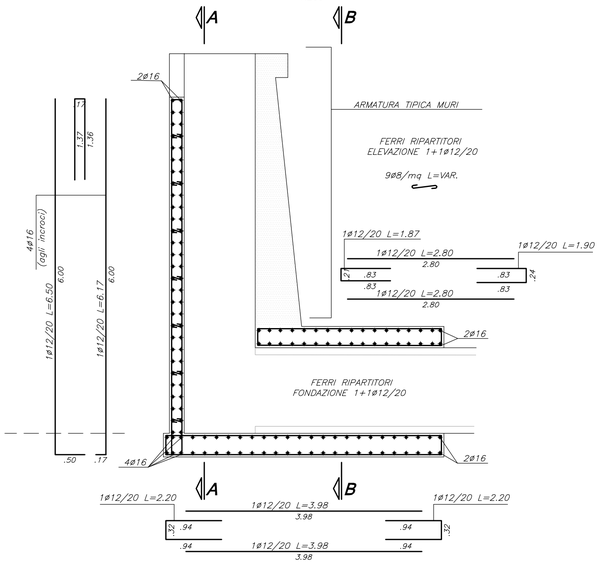

SEZIONE A-A

– 1:50 –

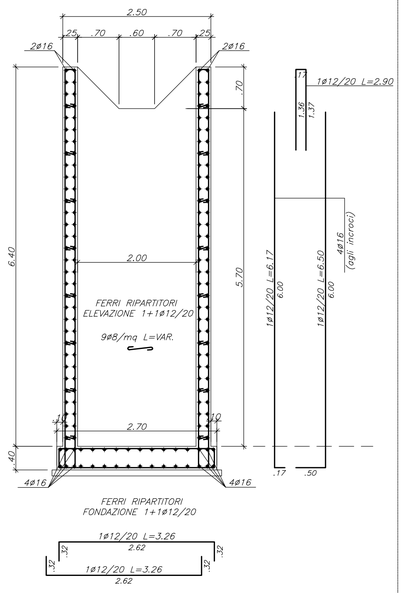

SCALA DI RIDUTTAMPIO 1:1

COMMITTENTE:

RFI RETE FERROVIARIA ITALIANA
GRUPPO FERROVIE DELLO STATO ITALIANE

ALTA SORVEGLIANZA:

ITALFERR
GRUPPO FERROVIE DELLO STATO ITALIANE

GENERAL CONTRACTOR:

COCIV
Consorzio Collegamenti Integrati Veloci

INFRASTRUTTURE FERROVIARIE STRATEGICHE DEFINITE DALLA LEGGE OBIETTIVO N.443/01

TRATTA A.V./A.C. TERZO VALICO DEI GIOVI
PROGETTO ESECUTIVO

Adeguamento S.P.4

Prolungamento scatolare T07

Planimetria, profilo e sezione - Carpenteria e armatura

GENERAL CONTRACTOR	DIRETTORE LAVORI	SCALA:
Consorzio **Cociv** Ing. G. Guagnozzi		varie

COMMESSA	LOTTO	FASE	ENTE	TIPO DOC.	OPERA/DISCIPLINA	PROGR.	REV.
IG51	01	E	CV	AZ	NV0800X	011	A

PROGETTAZIONE

Rev.	Descrizione emissione	Redatto	Data	Verificato	Data	Progettista Integratore	Data	IL PROGETTISTA
A00	Prima emissione	Leonardo Str.	17/09/2012	Ing. F. Colla	18/09/2012	E. Pagani	21/09/2012	Ing. E. GHISLANDI

ORDINE DEGLI INGEGNERI DELLA PROVINCIA DI MILANO – Dott. Ing. GHISLANDI ENRICO – Settore A – Ambientale – Iscrizione n. 10993 – MILANO

n. Elab.	Nome File: IG51-01-E-CV-AZ-NV08-0X-011-A00
	CUP: F81H92000000008

Scala di plot: 1: 1