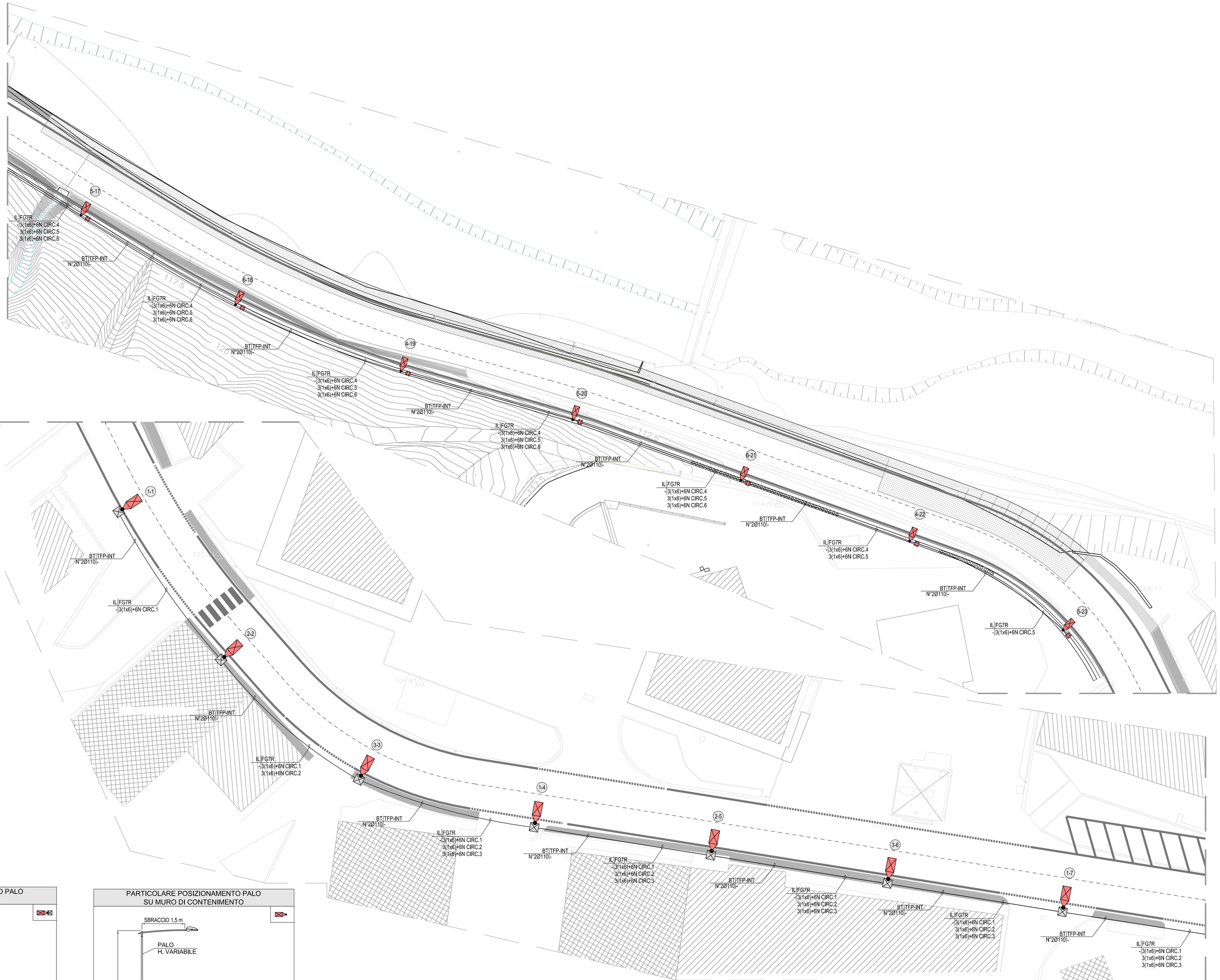

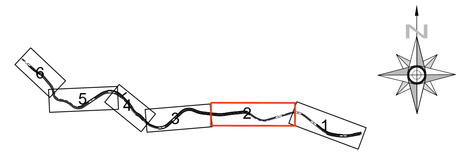

QUADRO DI UNIONE
Scala 1:50.000

LEGENDA SIMBOLI

	RETE BASSA TENSIONE - RETE (BT)
	CONTATORE ENERGIA ATTIVA
	QUADRO ELETTRICO ILLUMINAZIONE ESTERNA
	CONDUTTURA ASCENDENTE / DISCENDENTE
	SCATOLA DI DERIVAZIONE METALLICA IP66
	POZZETTO IN CALCESTRUZZO 400x400x400 CON CHIUSINO IN GHISA SFEROIDALE C250
	PALO COMPLETO DI FONDAZIONE, LAMINATO IN ACCIAIO ZINCATO A CALDO, SPESSORE 4mm, H=12 m F.T. (SALVO DIVERSA INDICAZIONE)
	ARMATURA STRADALE SAP 150W CON ATTESTAZIONE SU SBRACCIO L=2m
XX	INDICATORE CIRCUITO DI ALIMENTAZIONE E NUMERAZIONE PROGRESSIVA (ES. A1=APPARECCHIO N°1 ALIMENTATO DAL CIRCUITO A)

LEGENDA COLORI / RIEMPITIVI

IMPIANTI BT (FM E ILLUMINAZIONE) ALIMENTATI DA RETE - IMPIANTI ORDINARI

LEGENDA INDICATORI

INDICATORE CAVIDOTTI ELETTRICI

LEGENDA IMPIANTO
- MT IMPIANTI MEDIA TENSIONE
- BT IMPIANTI BASSA TENSIONE
- SP IMPIANTI SPECIALI
- TE IMPIANTI DI COMUNICAZIONE
- SI IMPIANTI SPECIALI DI SICUREZZA
- SV IMPIANTI SUPERVISIONE
- RI RISERVA

LEGENDA TIPO
- TEV TUBO FLESSIBILE IN POLIETILENE
- TFV TUBO FLESSIBILE CORRUGATO IN PVC
- TRV TUBO RIGIDO IN PVC
- TSI TUBO IN ACCIAIO INOX
- TAZ TUBO IN ACCIAIO ZINCATO

LEGENDA POSA
- INT INTERRATO
- PAV AMMECANATO MIL MASSETTO DEL PAVIMENTO O D.DEL SOLAIO
- SOT SOTTO TRACCIA A PARETE O A PAVIMENTO
- SPS STAFFATO A PARETE O A SOFFITTO
- SPV STAFFATO A PAVIMENTO
- VIS A VISTA
- CUN ENTRO CUNICOLO O SOTTO PAVIMENTO TECNICO
- CAB ENTRO CABINA
- C.G. IN BAULETTO DI CEMENTO

N° - DIMENSIONI

ALTRE NOTE / NUMERO SETTI
- B TUBO CON RESISTENZA ALLA COMPRESSIONE >450 N
- M TUBO CON RESISTENZA ALLA COMPRESSIONE 500<R<4000N
- A TUBO CON RESISTENZA ALLA COMPRESSIONE >1000 N

INDICATORE SCATOLE DI DERIVAZIONE

LEGENDA IMPIANTO
- MT IMPIANTI MEDIA TENSIONE
- BT IMPIANTI BASSA TENSIONE
- SP IMPIANTI SPECIALI
- SC IMPIANTI SPECIALI DI COMUNICAZIONE
- SI IMPIANTI SPECIALI DI SICUREZZA
- SV IMPIANTI SUPERVISIONE
- RI RISERVA

LEGENDA TIPO
- SAL SCATOLA IN ALLUMINIO
- SIX SCATOLA IN ACCIAIO INOX
- SGV SCATOLA IN GHISA
- SPL SCATOLA IN MATERIALE PLASTICO

LEGENDA POSA
- INC DA INCASSO
- SCC SCATOLA CIECA
- CUN ENTRO CUNICOLO O SOTTO PAVIMENTO TECNICO
- CAB CONTROSOFFITTO
- VIS A VISTA

NUMERO SCOMPARTI

DIMENSIONI (mm)

INDICATORE CAVI ELETTRICI

LEGENDA IMPIANTO
- ED FORNITURA ENERGIA ELETTRICA (ENTE PUBBLICO)
- AT ALTA TENSIONE
- MT MEDIA TENSIONE
- BT BASSA TENSIONE
- TE IMPIANTI DI TERRA
- FM FORZA MOTRICE
- IL ILLUMINAZIONE
- SO SERVIZI AUSILIARI ORDINARIE
- SS SERVIZI AUSILIARI DI SICUREZZA
- SP SPECIALI - GENERICO
- TE TELEFONIA
- RA RADIOFONIA ALTA/BASSA/DIFF.VARIABILE
- SE SEMAFORICO

TIPO CAVO

FORMAZIONE CAVO
esempio: 2x6 mm

ULTERIORI INFORMAZIONI
- A ARMATO
- E CAVO AD ELICA
- S SEMIRIGIDO - A FUOCO A NORMA CEI 20-38 O EN50200
- L LIBERO A NORMA CEI 20-27
- S SCHERMATO
- T TRISTATO
- P PATCH CORD

PARTICOLARE POSIZIONAMENTO PALO BORDO RILEVATO

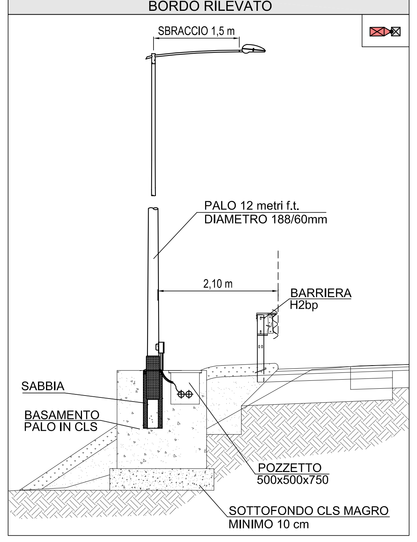

PARTICOLARE POSIZIONAMENTO PALO SU MURO DI CONTENIMENTO

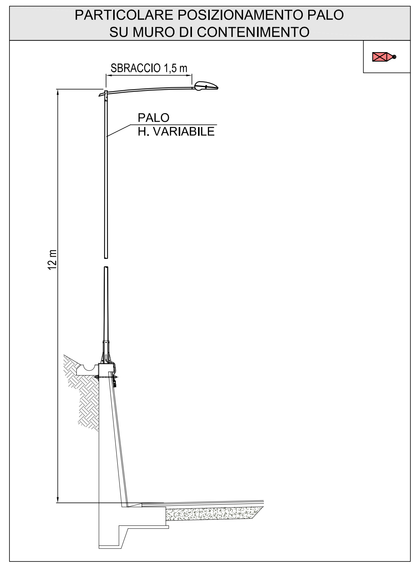

PARTICOLARE SCAVO SU TERRENO

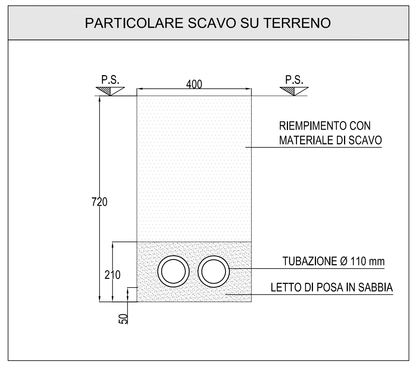

PARTICOLARE SCAVO SU STRADA

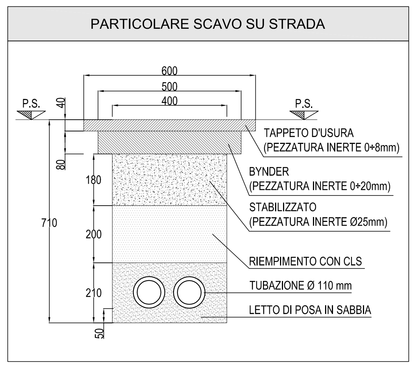

COMMITTENTE:

RFI RETE FERROVIARIA ITALIANA
GRUPPO FERROVIE DELLO STATO ITALIANE

ALTA SORVEGLIANZA:

ITALFERR
GRUPPO FERROVIE DELLO STATO ITALIANE

GENERAL CONTRACTOR:

COCIV Consorzio Collegamenti Integrati Veloci

INFRASTRUTTURE FERROVIARIE STRATEGICHE DEFINITE DALLA LEGGE OBIETTIVO N.443/01

TRATTA A.V./A.C. TERZO VALICO DEI GIOVI
PROGETTO ESECUTIVO

Adeguamento S.P.4
Impianti

Planimetria con distribuzione dei corpi illuminanti tav. 2 di 6

GENERAL CONTRACTOR	DIRETTORE LAVORI	SCALA:
Consorzio **Cociv** Ing. G. Guagnozzi		1:200

COMMESSA	LOTTO	FASE	ENTE	TIPO DOC	OPERA/DISCIPLINA	PROGR.	REV
IG51	01	E	CV	P9	NV0800	002	A

PROGETTAZIONE

Rev.	Descrizione emissione	Redatto	Data	Verificato	Data	Progettista Integratore	Data	IL PROGETTISTA
A00	Prima emissione	ENERGY SYSTEM	25/09/2012	Ing. D. Re	27/09/2012	E. Pagani	28/09/2012	Ing. I. BARILLI Dott. Ing. MARIO BARILLI ALBO ORDINE DEGLI INGEGNERI Provincia MODENA 132

n. Elab.

Nome File: IG51-01-E-CV-PN-NV08-00-002-A00

CUP: F81H92000000008

Scala di plot: 1: