CANALETTA LATERALE

SEZIONE TIPO IN RILEVATO

SCALA 1:25

PIANTA

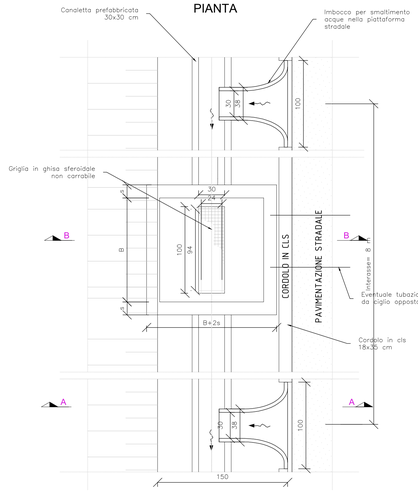

SEZIONE A-A

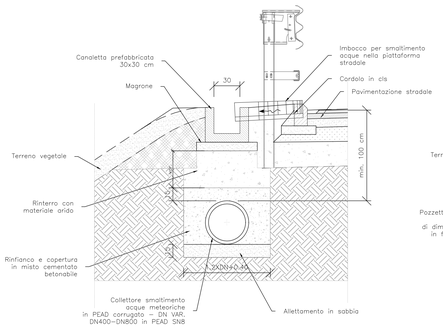

SEZIONE B-B

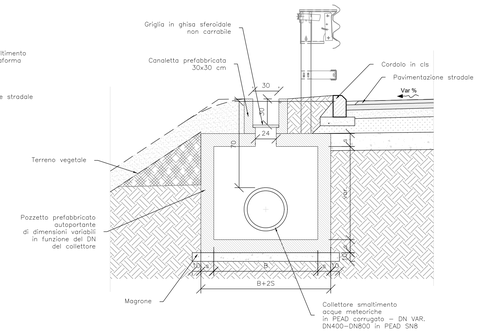

CUNETTA ALLA FRANCESE

SEZIONE TIPO A MEZZA COSTA - MARGINE ESTERNO

SCALA 1:25

PIANTA

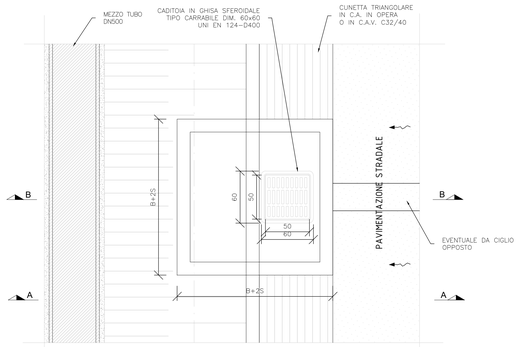

SEZIONE A-A

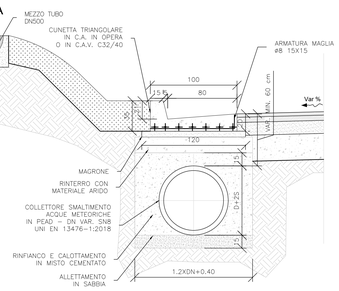

SEZIONE B-B

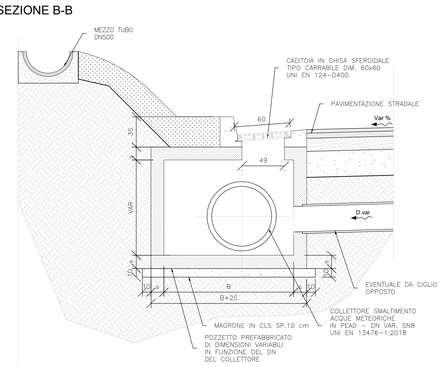

MATERIALI

VASCHE DI PRIMA PIOGGIA

Impermeabilizzazione vasche prima pioggia:
- Impermeabilizzazione a spruzzo delle pareti interne con prodotto elastomerico poliuretanico
  Spessore non inferiore a 3 mm.
- Impermeabilizzazione esterna con guaina in poliestere plastico bituminoso
  TNT sp.4 mm
  Sv 29.5 m/m

Impermeabilizzazione tombini scatolari:
- Impermeabilizzazione con guaina in poliestere plastico bituminoso
  TNT sp.4 mm
  Sv 29.5 m/m

Manufatti prefabbricati:
- Tubi in Pead corrugato esternamente e liscio internamente (secondo EN13476–3) SN 8 kN/m² DN=D_{int}=315÷1400
  Diametro nominale: DnØ 100–200–250mm
- Tubi in conglomerato cementizio (secondo UNI 9534)
  Classe 3°, giunti a bicchiere
- Pozzetti e beole in C.A.V. RckP 30 Mpa
  Armatura in barre di acciaio: FeB 44K
  centrolato in stabilimento
  R.E.S.: f tk P 440 Mpa – f yk P 390 Mpa
  f tk /f yk P 1.10

Riempimenti ed opere in cls non armato:
- Rivestimento collettori
  Conglomerato cementizio: Rck P 25 Mpa
- Elementi marginali
  Conglomerato cementizio: Rck P 25 Mpa

Dispositivi di coronamento:
- Chiusini e griglie carrabili con contratelaio in ghisa sferoidale (salvo diverse indicazioni) (secondo UNI EN 124)
  Classe: D400 con elementi di bloccaggio
  Chiusini e griglie carrabili con contratelaio in acciaio zincato a caldo(secondo UNI EN 124)
  Classe: C250 con elementi di bloccaggio
- Dispositivi non carrabili con contratelaio in acciaio zincato a caldo (secondo UNI EN 124)
  Classe: B125

Calcestruzzo
- **Magrone per regolarizzazione piano di posa**
  calcestruzzo **rck=15 mpa**
- **Calcestruzzo vasche di prima pioggia e tombini**
  (strutture di fondazione ed elevazione)
  calcestruzzo **C32/40 (rck=40)** – classe di esposizione **XC4+XA2**
  massimo a/c = **0.50** – contenuto minimo di cemento = 340 kg/m³
  dmax aggregato = **25 mm**
  classe di consistenza = **S4** – classe contenuto cloruri = **cl 0.2**
- **copriferro netto strutture di fondazione 5 cm**
- **copriferro netto strutture in elevazione 5 cm**
- **massetto delle pendenze C20/25**

Acciaio per calcestruzzo armato
- **Tutte le strutture**
  Acciaio B450c
- **Rete elettrosaldata B450C**

TOMBINI

Calcestruzzo
- **Magrone per regolarizzazione piano di posa**
  calcestruzzo **C10/15 rck=15 mpa – contenuto minimo di cemento=100 kg/m³**
- **Calcestruzzo vasche di prima pioggia e tombini**
  (strutture di fondazione ed elevazione)
  calcestruzzo **C32/40 (rck=40)** – classe di esposizione **XC3+XA2**
  massimo a/c = **0.50** – contenuto minimo di cemento = 340 kg/m³
  dmax aggregato = **25 mm**
  classe di consistenza = **S4** – classe contenuto cloruri = **cl 0.2**
- **copriferro netto strutture di fondazione 5 cm**
- **copriferro netto strutture in elevazione 5 cm**

Acciaio per calcestruzzo armato
- **Tutte le strutture**
  Acciaio b450c

SEZIONI IN VIADOTTO

SISTEMA DI RACCOLTA ACQUE

SCALA 1:20

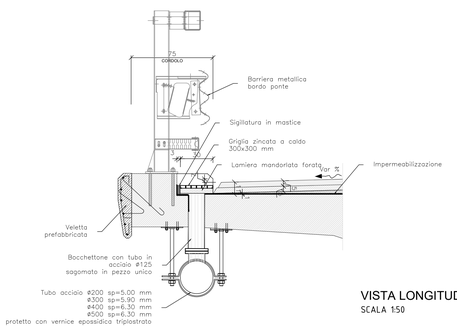

PIANTA

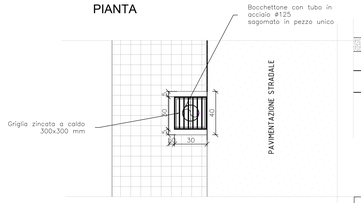

PARTICOLARE TUBAZIONE

SEZIONE

SCALA 1:10

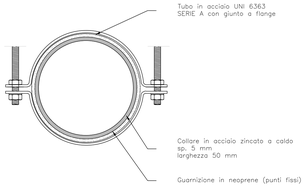

PARTICOLARE STAFFA DI FISSAGGIO

SEZIONE

SCALA 1:10

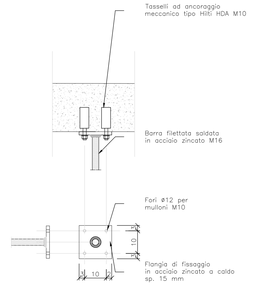

POSA COLLETTORE VPP

SEZIONE TIPO

SCALA 1:25

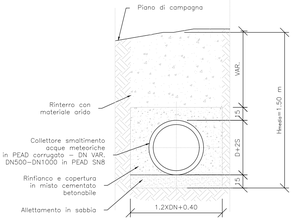

VISTA LONGITUDINALE DEL SISTEMA DI RACCOLTA ACQUE IN VIADOTTO

SCALA 1:50

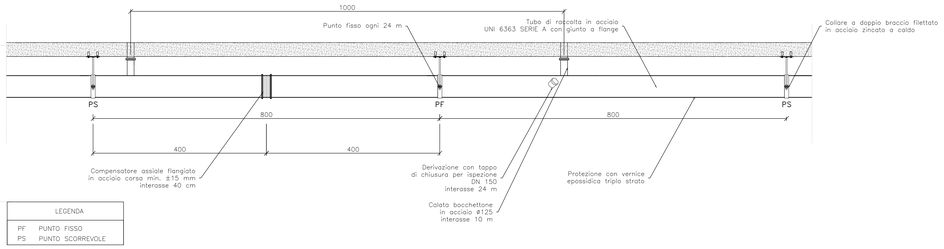

LEGENDA	
PF	PUNTO FISSO
PS	PUNTO SCORREVOLE

anas
GRUPPO FS ITALIANE

Direzione Progettazione e Realizzazione Lavori

S.S. 693 - SSV del Gargano S.S. 89 Garganica Collegamento Vico del Gargano - Mattinata Tratto Vico del Gargano - Vieste

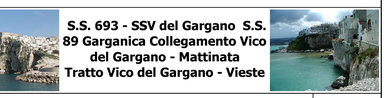

PROGETTO DI FATTIBILITA' TECNICO ECONOMICA — COD. BA322

PROGETTAZIONE: ATI SINTAGMA - SIPAL - TECNIC - GDG - ICARIA - AMBIENTE

IL RESPONSABILE DELL'INTEGRAZIONE DELLE PRESTAZIONI SPECIALISTICHE:
Dott. Ing. Nando Granieri
Ordine degli Ingegneri della Prov. di Perugia n° A351

IL PROGETTISTA:
Dott. Ing. Elena Bartolocci
Ordine degli Ingegneri della Prov. di Perugia n° A3217

IL GEOLOGO:
Dott. Geol. Giorgio Cerquiglini
Ordine dei Geologi della Regione Umbria n°108

IL COORDINATORE PER LA SICUREZZA IN FASE DI PROGETTAZIONE:
Dott. Ing. Marco Abram
Ordine degli Ingegneri della Prov. di Perugia n° A2808

Il RESPONSABILE DI PROGETTO
Dott. Ing. Alberto Sanchirico

Il R.U.P.:
Dott. Ing. Rocco Lapenta

PROTOCOLLO	DATA

IL GRUPPO DI PROGETTAZIONE:

MANDATARIA: Sintagma
Dott.Ing. N.Granieri
Dott.Ing. V.Truffini
Dott.Ing. T.Berti Nulli
Dott.Arch. A.Bracchini
Dott.Ing. E.Bartolocci
Dott.Ing. L.Sanchirico
Dott.Ing. L.Cianveccchia
Dott.Geol. G.Cerquiglini
Dott.Ing. F.Duranti
Dott.Ing. M.Abram
Dott.Arch. C.Presciutti
Dott. Agr. M.Pagliri
Dott. M. De Tursi

MANDANTI:
SIPAL
Dott.Ing. A.Turco
Dott.Ing. A.Turaglio
Dott.Ing. F.Stoppa
Dott.Ing. A.Dipierro
GEOTECHNICAL DESIGN GROUP
Dott.Ing. D.Carlaccini
Dott.Ing. C.Consorti
Dott.Ing. E.Loffredo
Dott.Ing. S.Sacconi
TECNIC Consulting Engineers
Prof. Ing. G.Canale
Prof. Ing. C.Sanna
Dott. Ing. C.Nardi
Dott. Ing. F.Volonnino
Dott. Ing. M.Schinco
ICARIA società di ingegneria
Dott. Ing. V.Roncioni
Dott. Ing. F.Macchioni
Dott. Ing. G.Pulli
Dott. Ing. V.Piunno
ambiente società di ingegneria
Dott. Ing. A.Luciani
Dott.Arch. M.Pagliri
Dott.Arch. F.Marsili
Dott. Agr. M.Pizzuto
Dott. Agr. M.T. Colacevec

ORDINE DELLA PROVINCIA DI PERUGIA
DOTTORE INGEGNERE
NANDO GRANIERI
SETTORE CIVILE E AMBIENTALE
SETTORE INDUSTRIALE
SETTORE DELL'INFORMAZIONE

IDROLOGIA ED IDRAULICA
IDRAULICA DI PIATTAFORMA
Elementi di drenaggio - Opere tipo e particolari tratti all'aperto

CODICE PROGETTO (PROGETTO / LIV. PROG. / ANNO)	NOME FILE T00-IDR-IDR-DT01 / CODICE ELAB.	REVISIONE	SCALA:
BA322 F 22	T00IDR01IDRDT01	A	varie

REV.	DESCRIZIONE	DATA	REDATTO	VERIFICATO	APPROVATO
A	EMISSIONE	01/2022	A.Ciucci	L.Cianveccchia	N.Granieri