SEZIONE TIPO MURO DI SOTTOSCARPA

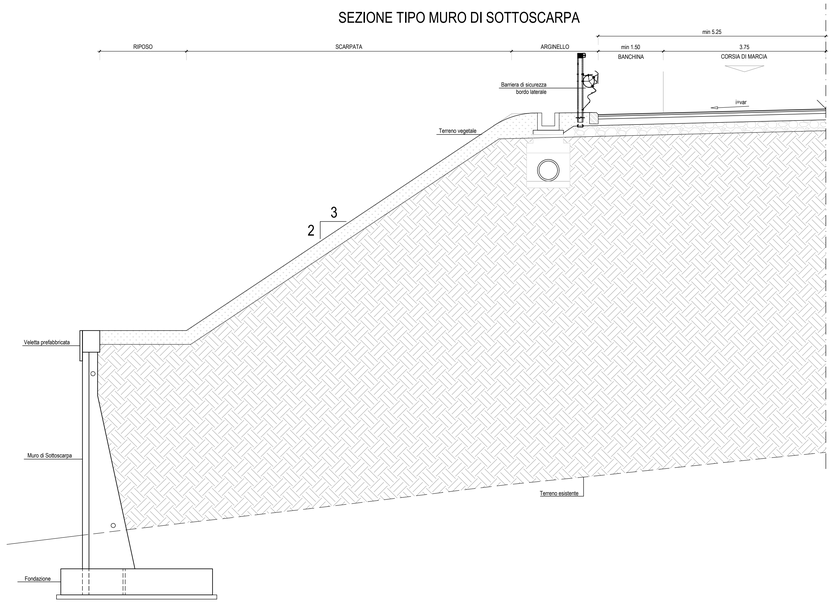

CARPENTERIA MURO Tipo 1 - H=var. 1.51÷3.50 m

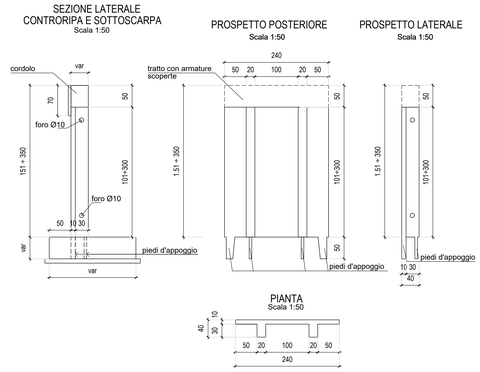

Muro di Sottoscarpa	CIGLIO SINISTRO			
ASSE 1	da pk	a pk	L (m)	sezione tipo
Muro di sottoscarpa L=194.4m Spalla 2 - Viadotto Chianara	7+070	7+080	9.6	tipo 3
	7+080	7+220	184.8	tipo 2
Muro di sottoscarpa L=225.6m Sottovia Pk 7+435	7+270	7+433	225.6	tipo 3
Muro di sottoscarpa L=67.2m Sottovia Pk 7+435	7+440	7+500	67,2	tipo 3
Muro di sottoscarpa L=67.2m Spalla 1 - Viadotto Cerreglia	7+720	7+740	19,6	tipo 2
	7+740	7+780	48,0	tipo 3
Muro di sottoscarpa L=338.4m Spalla 2 - Viadotto Cerreglia Spalla 1 - Viadotto Cerreglia II	7+840	7+850	14,4	tipo 3
	7+850	7+975	124,8	tipo 2
	7+975	8+170	199,2	tipo 1
Muro di sottoscarpa L=72m Spalla 2 - Viadotto della Risega	9+330	9+395	72.0	tipo 3
Muro di sottoscarpa L=45.6m Spalla 2 - Viadotto della Risega2	9+730	9+740	16,8	tipo 3
	9+740	9+750	9,6	tipo 2
	9+750	9+770	19,2	tipo 1
RAMO ROTATORIA D				
Muro di sottoscarpa L=64.80m	0+147	0+198	64,8	tipo 1
Muro di sottoscarpa L=98.4m	0+238	0+319	98,4	tipo 1

	CIGLIO DESTRO			
ASSE 1	da pk	a pk	L (m)	sezione tipo
Muro di sottoscarpa L=24m Sottovia Pk 7+435	7+420	7+430	9,6	tipo 1
	7+430	7+433	14,4	tipo 3
Muro di sottoscarpa L=50.4m Sottovia Pk 7+435	7+440	7+450	14,4	tipo 3
	7+450	7+485	36,0	tipo 2
Muro di sottoscarpa L=36m Spalla 1 - Viadotto della Risega2	9+590	9+620	36,0	tipo 3
RAMO OVEST ROTATORIA C				
Muro di sottoscarpa L=62.4m	0+050	0+112	62,4	tipo 1

CARATTERISTICHE DEI MATERIALI

CALCESTRUZZO:

- classe di resistenza C32/40, classe di esposizione UNI EN 206-1 XC3
  (a/c max 0.55 - Consist. min. S4 - Diam. aggr. max 30mm), copriferro minimo 5.0 cm
- cls magro per livellazioni e riempimento: classe di resistenza C12/15, classe di esposizione UNI EN 206-1 X0

ACCIAI:

- ARMATURA: B450C
- INCIDENZA: 120 kg/mc

IMPERMEABILIZZAZIONE:

- tubazioni in pvc forati diametro 100mm e materiali aridi con funzione anticapillare o filtro

CARPENTERIA MURO Tipo 2 - H=var. 3.51÷6.00 m

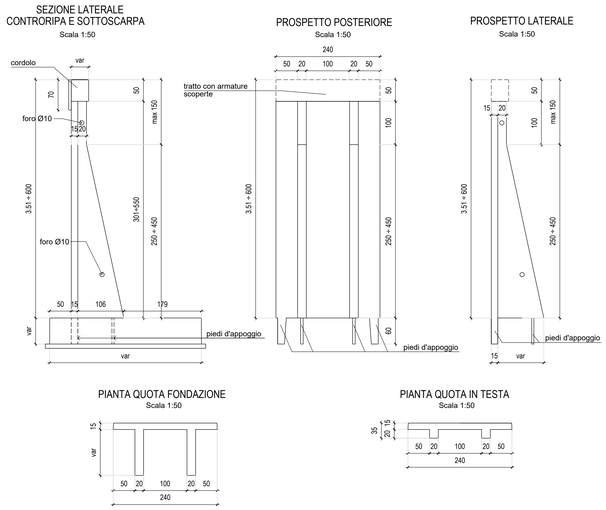

CARPENTERIA MURO Tipo 3 - H=var. 6.01÷10.00 m

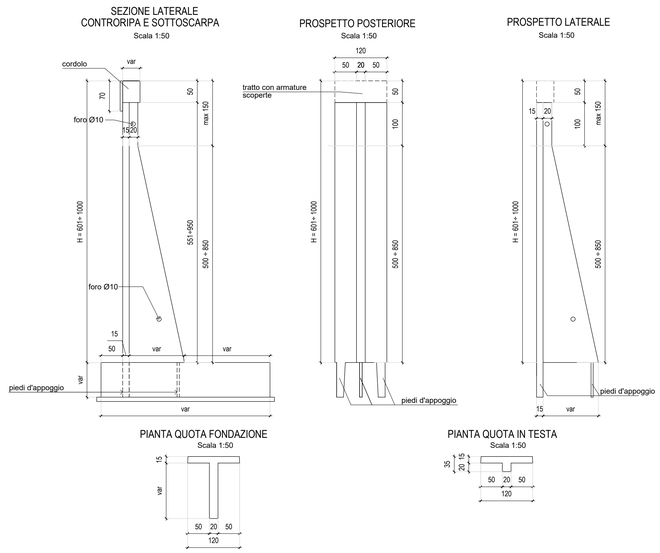

STUDIO CROMATICO

Gamma dei cromatismi peculiari dei luoghi per la finitura delle opere.

Lo studio cromatico è stato effettuato sulla base di un campionamento di piccoli materiali lapidei e terrigeni eseguito in loco e sulla base dell'analisi cromatica di alcuni scatti significativi delle murature dell'architettura tradizionale, di porzioni di territorio, etc.... eseguiti nel corso delle campagne fotografiche.
Le tonalità sono state riportate ad una tabella RAL per codificare il colore e facilitare il trattamento delle superfici delle opere d'arte.

Muri di sottoscarpa

- Rivestimento in pietra locale a pezzatura uguale a quella impiegata per i muretti a secco della matrice agricola di pianura (Macere), paramento a ricorsi orizzontali piani, giunti sottili e malta di calce
- Eventuale cordolo in cls pigmentato ad effetto materico con inserimento nell'impasto di gettata dello strato di finitura di inerti di pietra locale provenienti dal reimpiego del materiale calcareo proveniente dalle gallerie.

anas GRUPPO FS ITALIANE

Direzione Progettazione e Realizzazione Lavori

Lavori di razionalizzazione della viabilità di S. Giovanni Rotondo e realizzazione dell'asta di collegamento da San Giovanni Rotondo al capoluogo dauno - 4° Stralcio - S.S. 693 SVV del Gargano - S.S. 89 Garganica - Collegamento Vico del Gargano - Mattinata Tratto Vico del Gargano - Vieste

PROGETTO DI FATTIBILITA' TECNICO ECONOMICA — COD. BA322

PROGETTAZIONE: ATI SINTAGMA - SIPAL - TECNIC - GDG - ICARIA - AMBIENTE

IL RESPONSABILE DELL'INTEGRAZIONE DELLE PRESTAZIONI SPECIALISTICHE:
Dott. Ing. Nando Granieri
Ordine degli Ingegneri della Prov. di Perugia n° A351

IL PROGETTISTA:
Dott.Ing.Adriano Turso
Ordine degli Ingegneri della Prov. di Taranto n° 1400

IL GEOLOGO:
Dott. Geol. Domenico Belcastro
Ordine dei Geologi della Regione Calabria n°218

IL COORDINATORE PER LA SICUREZZA IN FASE DI PROGETTAZIONE:
Dott. Ing. Filippo Pambianco
Ordine degli Ingegneri della Prov. di Perugia n° A1373

IL RESPONSABILE DI PROGETTO
Dott. Ing. Marianna Grisolia

IL COLLABORATORE DEL R.U.P.
Dott. Ing. Alberto Sanchirico

IL R.U.P.
Dott. Ing. Rocco Lapenta

PROTOCOLLO | DATA

IL GRUPPO DI PROGETTAZIONE:

MANDATARIA: Sintagma
Dott.Ing. N.Granieri
Dott.Ing. A.Turso
Dott.Ing. T.Berti Nuli
Dott.Arch. A.Bracchini
Dott.Ing. E.Bartolucci
Dott.Ing. L.Spaccini
Dott.Geol. S.Pambianco
Dott.Geol. G.Cerquiglini
Dott.Ing. F.Duranti
Dott.Ing. M.Abram
Dott.Arch. C.Presciutti
Dott. Agr. F.Berti Nuli
Dott. M. De Tursi

MANDANTI: SIPAL
Dott. Ing. A.Turso
Dott. Ing. G.Turagllo
Dott. Ing. F.Strippa
Dott. Ing. A.Diplomo

GEOTECHNICAL DESIGN GROUP
Dott. Ing. D.Carlaccini
Dott. Ing. C.Consorti
Dott. Ing. E.Loffredo
Dott. Ing. S.Sacconi

TECNIC Consulting Engineers
Prof. Ing. S.Canale
Dott. Ing. C.Lione
Dott. Ing. C.Nardi
Dott. Ing. F.Volonnino
Dott. Ing. M.Schinco

ICARIA Società di Ingegneria
Dott. Ing. V.Roticciani
Dott. Ing. F.Macchioni
Dott. Ing. G.Pulli
Dott. Ing. V.Piumno

ambiente
Dott. Ing. A.Lucioni
Dott.Arch. M. Paglini
Dott.Arch. F.Marsiali
Dott. M.Porzato
Agr. M.T. Colacrese

ORDINE DELLA PROVINCIA DI PERUGIA
INGEGNERE
NANDO GRANIERI
SETTORE INGEGNERIA CIVILE E AMBIENTALE
SETTORE INDUSTRIALE
SETTORE DELL'INFORMAZIONE

OPERE D'ARTE MINORI
Opere di sostegno
Muri di sottoscarpa
Sezioni tipo

CODICE PROGETTO	NOME FILE	REVISIONE	SCALA:
PROGETTO BA322 LIV. PROG. F AND. 22	T00OS00STRST02_A CODICE ELAB. T00OS00STRST02	A	1:50

REV.	DESCRIZIONE	DATA	REDATTO	VERIFICATO	APPROVATO
A	EMISSIONE	01/2022	G.Turagllo	A.Turso	N.Granieri