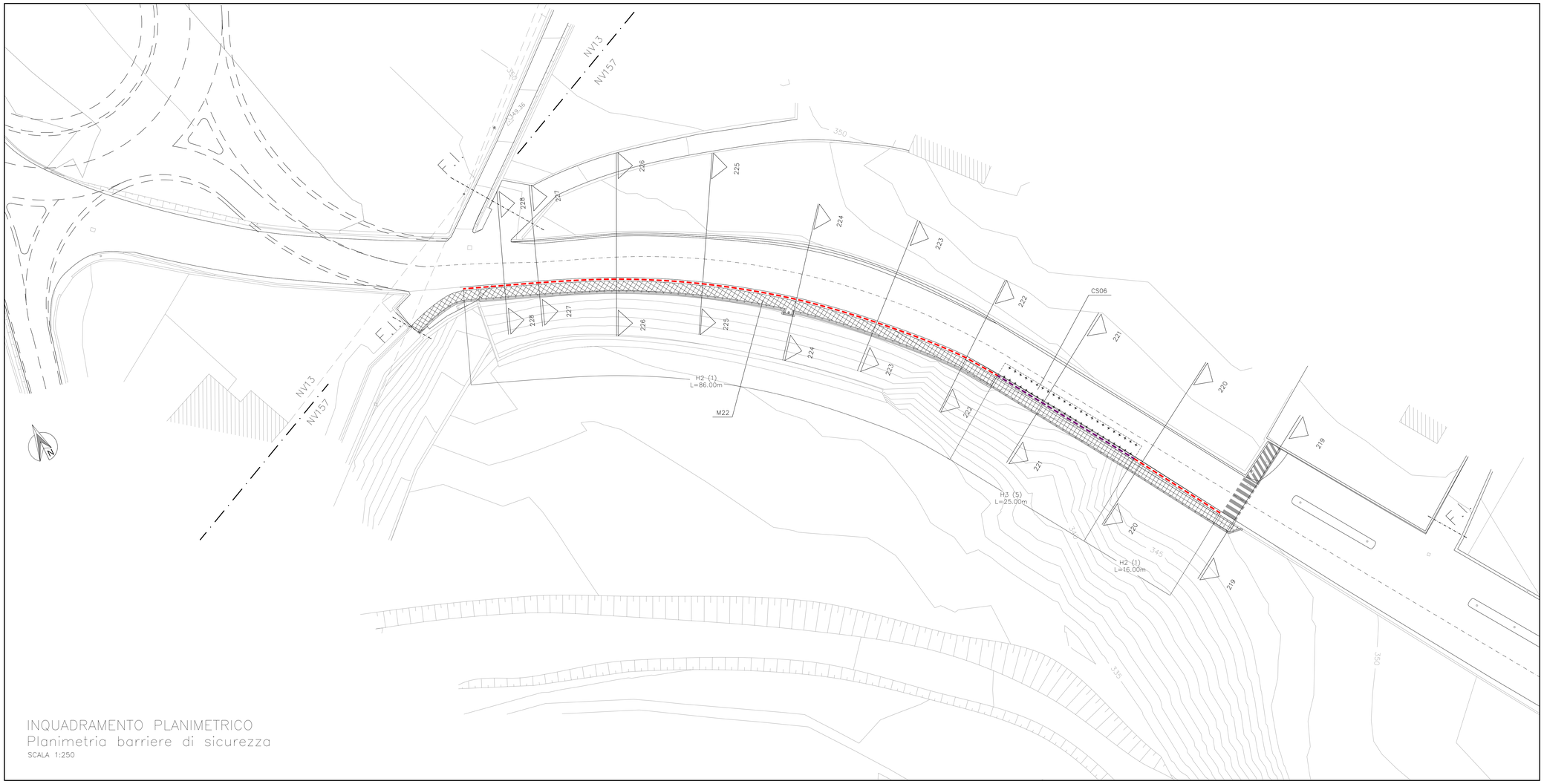

INQUADRAMENTO PLANIMETRICO
Planimetria barriere di sicurezza
SCALA 1:250

QUADRO DI UNIONE
TAV. 20/22

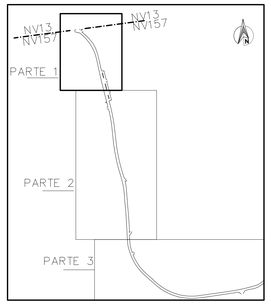

LEGENDA

Parapetto

F.I. — FINE INTERVENTO

NV15 — INIZIO/FINE NV

H3 (5) L=25,0m — INDICAZIONE GUARDIAVIA
H3 tipo guardiavia
(5) tipo intervento – vedi tabella sottostante

Barriera stradale H3 con vincolo a piastra, larghezza operativa W5

H2 (1) L=86,00m — INDICAZIONE GUARDIAVIA
H2 tipo guardiavia
(1) tipo intervento – vedi tabella sottostante

Barriera stradale H2 interrata, larghezza operativa W5

M22 — REALIZZAZIONE MARCIAPIEDE

CS06 — INFISSIONE MICROPALI

TABELLA TIPI INTERVENTO GUARDIAVIA

(1) POSA IN OPERA BARRIERA GUARDIAVIA TIPO H2 INTERRATA

(5) POSA IN OPERA BARRIERA GUARDIAVIA TIPO H3 CON VINCOLO A PIASTRA SU MURO ESISTENTE PREVIA DEMOLIZIONE PARAPETTO ESISTENTE E PARTE SOMMITALE MURO ESISTENTE (H=50 cm) E RICOSTRUZIONE DELLO STESSO

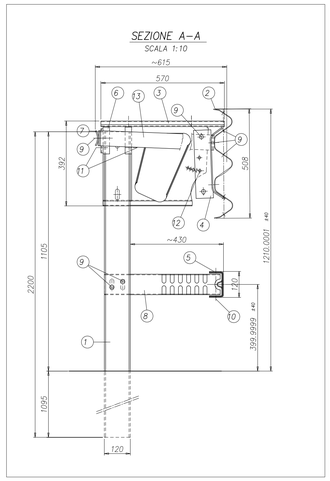

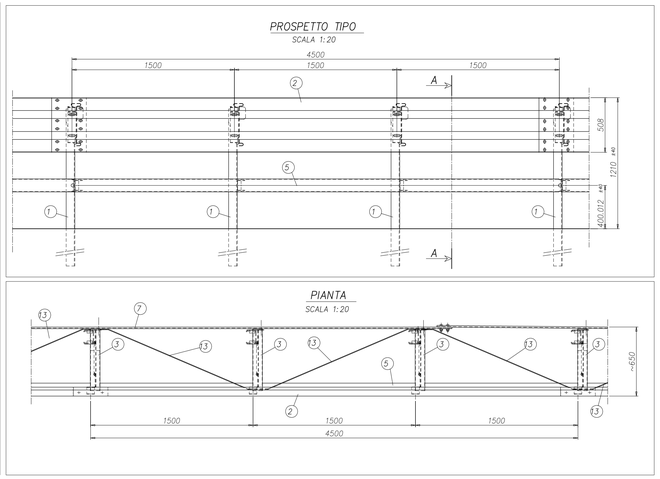

BARRIERA DI SICUREZZA H2 INFISSA
Pianta, Sezioni e Prospetto
SCALA 1:10 / 1:20

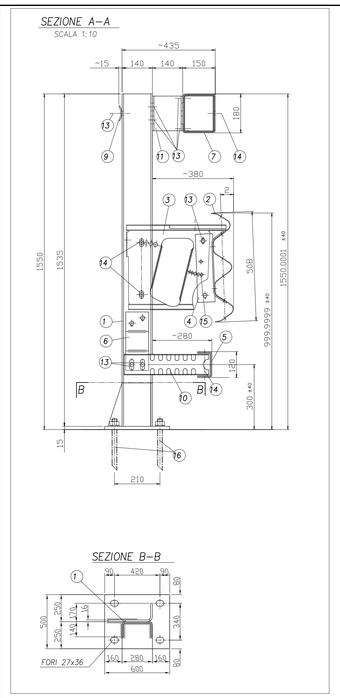

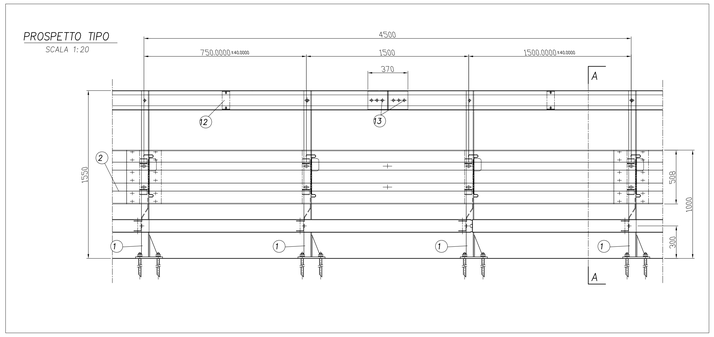

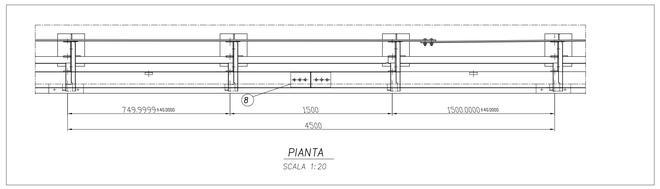

BARRIERA DI SICUREZZA H3 SU PIASTRA
Pianta, Sezioni e Prospetto
SCALA 1:10 / 1:20

COMMITTENTE:

RFI RETE FERROVIARIA ITALIANA
GRUPPO FERROVIE DELLO STATO ITALIANE

ALTA SORVEGLIANZA:

ITALFERR
GRUPPO FERROVIE DELLO STATO ITALIANE

GENERAL CONTRACTOR:

COCIV Consorzio Collegamenti Integrati Veloci

INFRASTRUTTURE FERROVIARIE STRATEGICHE DEFINITE DALLA LEGGE OBIETTIVO N.443/01

TRATTA A.V./A.C. TERZO VALICO DEI GIOVI
PROGETTO ESECUTIVO

Adeguamento S.P. 160 di Val Lemme
Planimetria e particolari barriere di sicurezza Tav.1

GENERAL CONTRACTOR	DIRETTORE LAVORI	SCALA:
Consorzio **Cociv** Ing. G. Guagnozzi		1:500

COMMESSA	LOTTO	FASE	ENTE	TIPO DOC.	OPERA/DISCIPLINA	PROGR.	REV.
IG51	01	E	CV	P8	NV150X	053	A

PROGETTAZIONE

Rev.	Descrizione emissione	Redatto	Data	Verificato	Data	Progettista Integrazione	Data	IL PROGETTISTA
A00	Prima emissione	I.C. srl	24/07/12	Ing. F. Colla	27/07/12	E. Pagani	31/07/12	Ing. E. GHISLANDI

ORDINE DEGLI INGEGNERI DELLA PROVINCIA DI MILANO — ING. ENRICO GHISLANDI — Iscrizione all'Albo n. 19860

n. Elab.

Nome File: IG51-01-E-CV-VP-NV-15-0-X-053-A00

CUP: F81H92000000008

Scala di plot: 1: