SPICCATO ELEVAZIONE SPALLA A
Scala 1:50

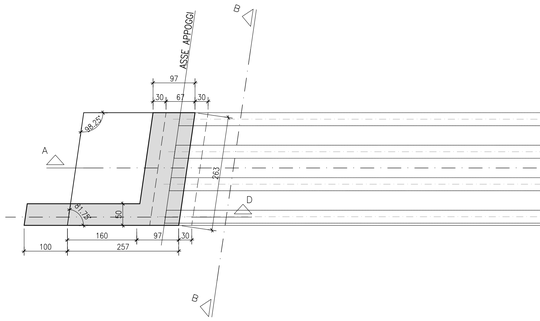

SPICCATO ELEVAZIONE SPALLA B
Scala 1:50

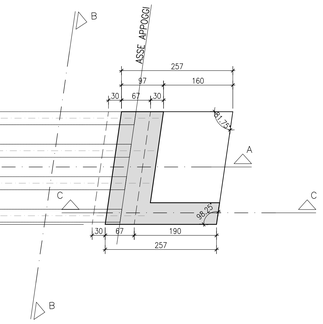

PIANTA FONDAZIONE SPALLA A
Scala 1:50

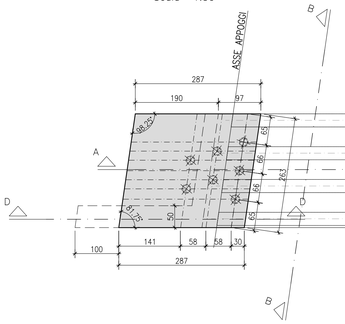

PIANTA FONDAZIONE SPALLA B
Scala 1:50

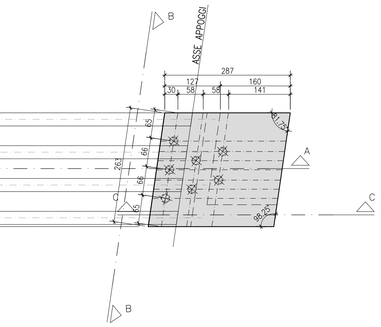

SEZIONE SUL PARAGHIAIA SPALLA A
Scala 1:50

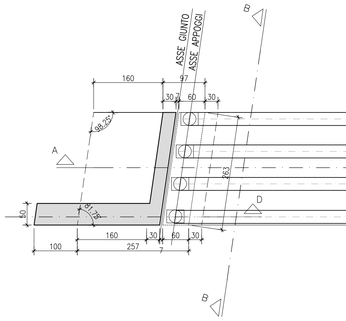

SEZIONE SUL PARAGHIAIA SPALLA B
Scala 1:50

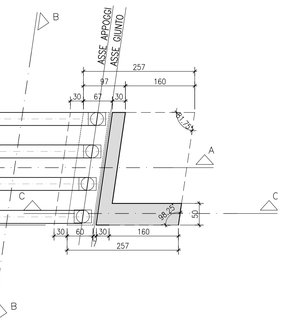

SEZIONE B–B SPALLA B
Scala 1:50

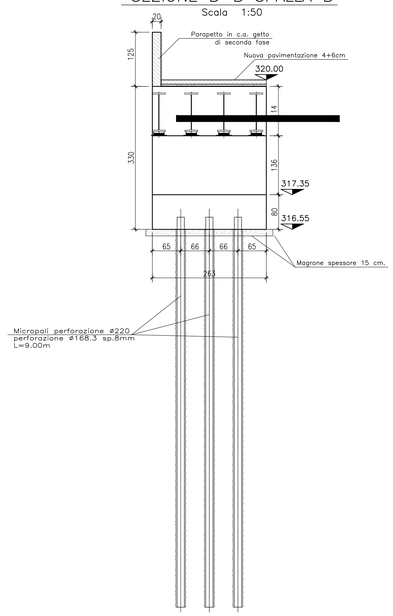

SEZIONE B–B SPALLA A
Scala 1:50

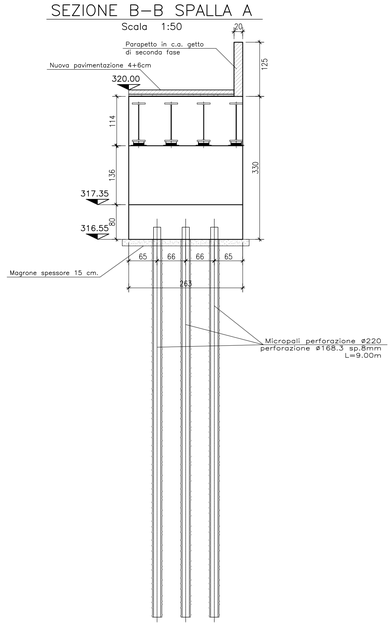

TABELLA MATERIALI

CALCESTRUZZO SPALLE
- CLASSE DI RESISTENZA : C32/40
- CLASSE DI ESPOSIZIONE : XF1
- COPRIFERRO : C = 40 mm
- CLASSE DI CONSISTENZA SLUMP : S4
- DIAMETRO MAX AGGREGATO : 32 mm
- CLASSE CONTENUTO CLORURI : Cl 0,2

ACCIAIO PER ARMATURE LENTE
- B450C

MAGRONE DI PULIZIA E LIVELLAMENTO
- CLASSE DI RESISTENZA : C12/15
- CONTENUTO MIN. CEMENTO : 150 kg/mc

MICROPALI
- MISCELA PER INIEZIONI Rck : ≥ 25 MPa
- CEMENTO : 900 kg/m³
- ACCIAIO TUBI : S275 J2 / S355 J2

PROFILATI METALLICI
- ACCIAIO : S275 J2 / S355 J2

SEZIONE A–A
Scala 1:50

SEZIONE C–C
Scala 1:50

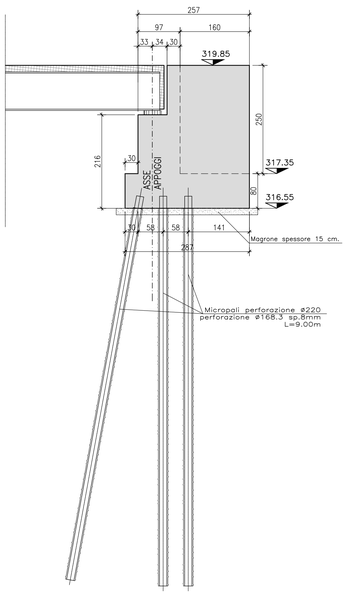

SEZIONE D–D
Scala 1:50

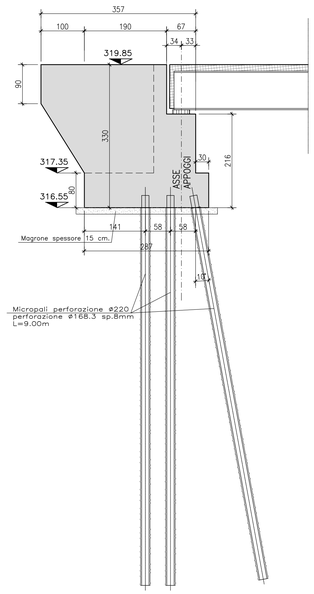

COMMITTENTE:

RFI RETE FERROVIARIA ITALIANA
GRUPPO FERROVIE DELLO STATO ITALIANE

ALTA SORVEGLIANZA:

ITALFERR
GRUPPO FERROVIE DELLO STATO ITALIANE

GENERAL CONTRACTOR:

COCIV
Consorzio Collegamenti Integrati Veloci

INFRASTRUTTURE FERROVIARIE STRATEGICHE DEFINITE DALLA LEGGE OBIETTIVO N.443/01

TRATTA A.V./A.C. TERZO VALICO DEI GIOVI
PROGETTO ESECUTIVO

Adeguamento S.P. 160 di Val Lemme
Allargamento ponticello P01

Carpenteria spalle

GENERAL CONTRACTOR	DIRETTORE LAVORI	SCALA:
Consorzio **Cociv** Ing. G. Guagnozzi		varie

COMMESSA	LOTTO	FASE	ENTE	TIPO DOC.	OPERA/DISCIPLINA	PROGR.	REV.
IG51	01	E	CV	BZ	NV150X	024	A

PROGETTAZIONE

Rev.	Descrizione emissione	Redatto	Data	Verificato	Data	Progettista Integrazione	Data	IL PROGETTISTA
A00	Prima emissione	I.C. srl	19/09/12	Ing. F. Colla	21/09/12	E. Pagani	25/09/12	Ing. E. GHISLANDI

ORDINE DEGLI INGEGNERI DELLA PROVINCIA DI MILANO — Ing. Ing. Ghislandi Ennio — Sez. A — n. 16802 — MILANO

n. Elab. | Nome File: IG51-01-E-CV-BZ-NV15-00-024-A00

CUP: F81H92000000008

Scala di plot: 1 : 1.1