FASE 1
PER PROCEDERE ALLO SCAVO PROPEDEUTICO ALLA REALIZZAZIONE DELLA PARTE DI PROTESI LATO VALLE, OCCORRE SPOSTARE LA CORSIA SUD (DIREZIONE TRENTO) DELLA SP 242 SUL SEDIME ORIGINALE DELLA STESSA, IN CONFIGURAZIONE RIPRISTINATA

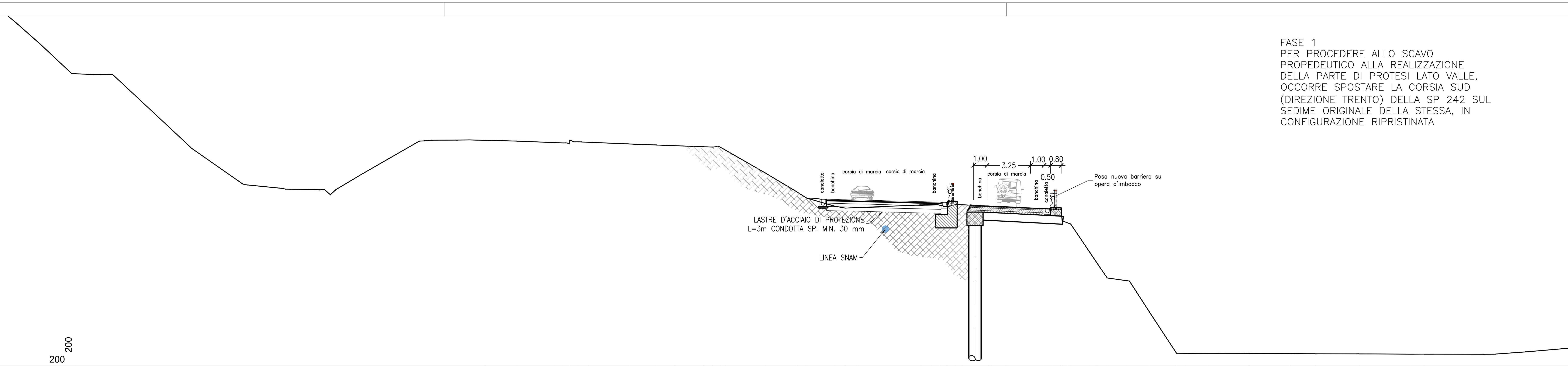

PROGRESSIVE TERRENO	-29.78 -27.41 -24.53 -23.90 -23.46 -22.80 -22.07 -18.98 -16.96 -15.59 -13.44 -12.75 -12.11 -11.76 -8.82 -6.51 -5.76 -3.71 -2.89 -1.94 2.79 3.58 4.16 4.72 5.33 5.86 7.94 9.20 11.93 12.58 13.26 13.27 13.31 13.71 13.96 15.42 15.93 16.68 18.20 19.83 21.85 22.51 24.18 27.26 30.29 32.20 35.47 39.34 40.33
PARZIALI TERRENO	1.11 2.37 2.88 0.63 0.44 0.66 0.73 3.09 2.02 1.37 2.15 0.69 0.64 0.35 2.94 2.31 0.75 2.05 0.82 0.95 4.73 0.79 0.58 0.56 0.61 0.53 2.08 1.26 2.73 0.65 0.68 0.01 0.04 0.40 0.25 1.46 0.51 0.75 1.52 1.63 2.02 0.66 1.67 3.08 3.03 1.91 3.27 3.87 0.99 4.45
QUOTE TERRENO	549.859 549.799 549.683 549.658 549.814 549.745 549.713 549.583 549.506 549.454 549.375 549.351 549.286 549.088 547.399 546.015 545.539 544.947 544.793 544.831 545.030 545.070 545.013 544.882 545.052 545.042 544.941 544.891 544.744 544.702 544.676 544.540 543.844 543.693 543.595 541.427 540.677 539.573 539.357 537.038 533.949 533.934 533.944 533.940 533.925 533.900 533.895 533.878 533.881
PROGRESSIVE PROGETTO	-5.58 -4.28 -3.27 0.00 3.27 4.28
PARZIALI PROGETTO	1.30 1.01 3.27 3.27 1.01
QUOTE PROGETTO	545.487 545.452 545.427 545.345 545.263 545.238

SEZIONE TRASVERSALE DELLA PROTESI IN MISTO CEMENTATO – IN PROSSIMITA' DELLA PARATIA D'IMBOCCO
SCALA 1: 100

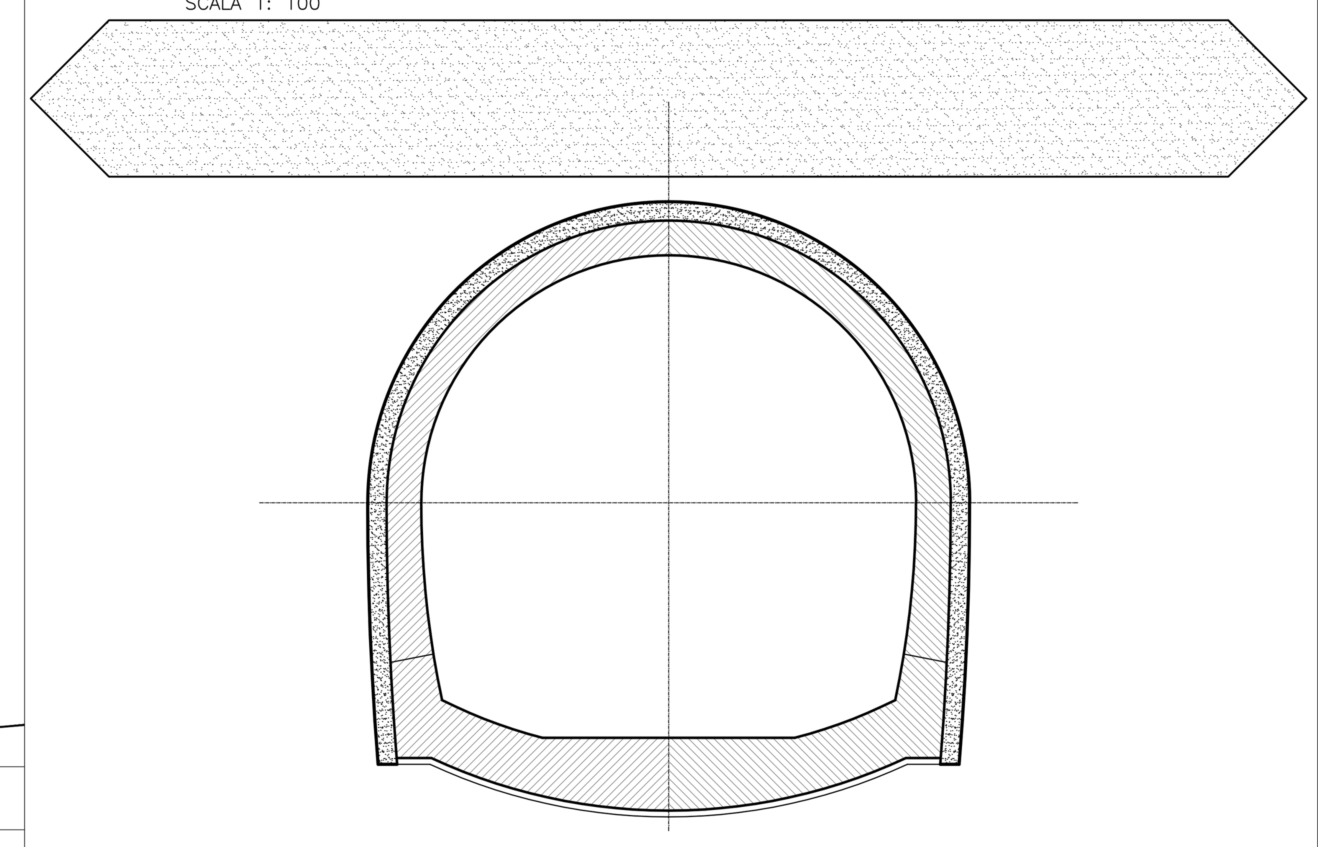

SEZIONE TRASVERSALE DELLA PROTESI IN MISTO CEMENTATO – IN PROSSIMITA' DEL FINE CAMPO
SCALA 1: 100

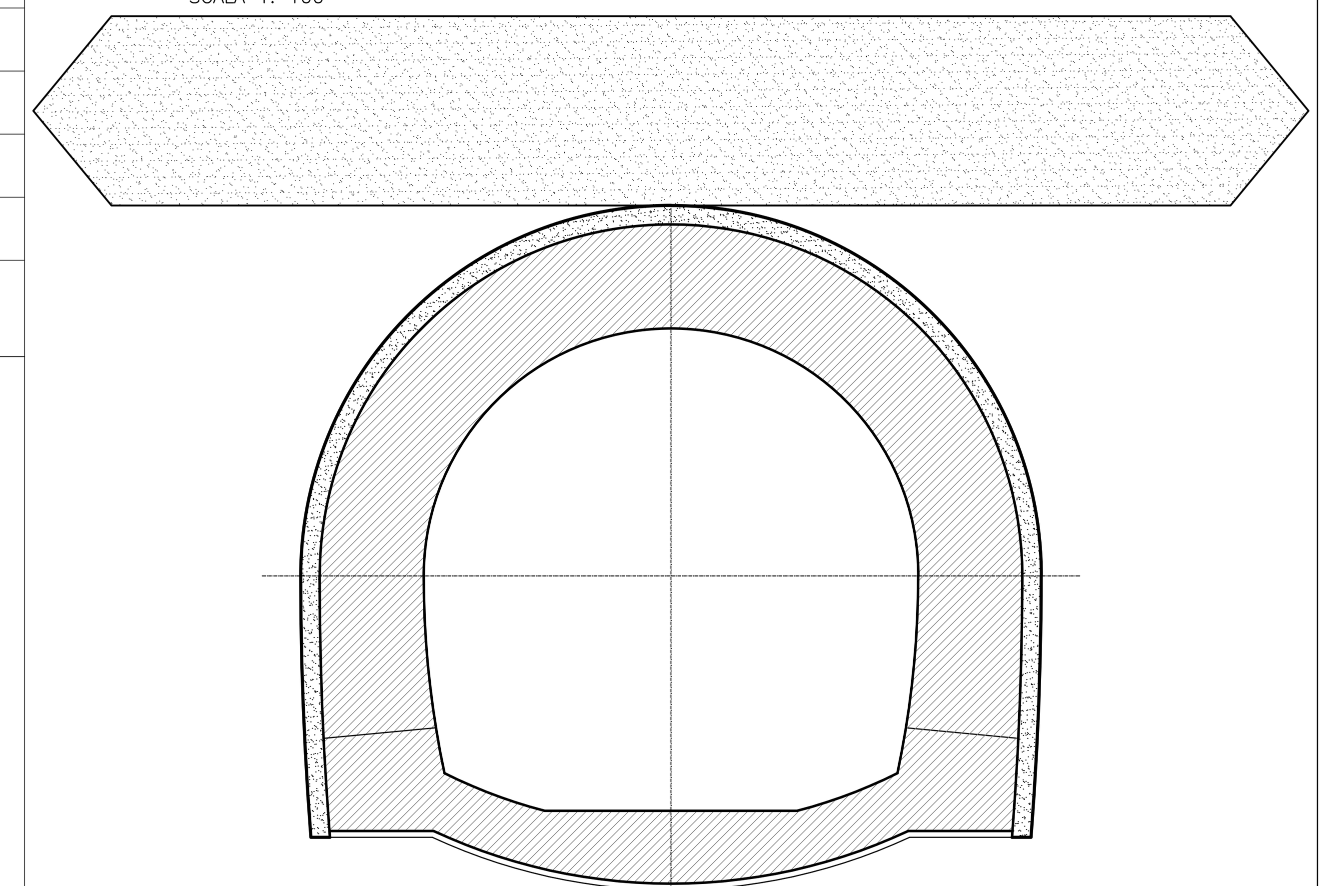

PRESCRIZIONI E CARATTERISTICHE MISTO CEMENTATO E SOTTOFONDO

– Terreno per stabilizzazione	Indice di plasticità < 15
– Diametro massimo della granulometria del terreno	50 mm
– Passante al setaccio 0.075	< 50 %
– Passante al setaccio 4 UNI (apertura 4,76 mm)	< 80 %
– Tipo di cemento	Portland 32,5
– Contenuto di sostanza organica delle terre	< 2%
– Contenuto in Solfati	< 1 %
– Miscela di progetto: acqua, cemento e terreno	Da determinare in laboratorio con prove: CBR (CNR – UNI 10009), prove di resistenza con valori > F' = 35°C = 10 kPa
– Portanza piano di appoggio (sottofondo)	Dopo 7 giorni di stagionatura e dopo imbibizione di 4 giorni in acqua deve risultare CBR > 60 con un rigonfiamento < 1%
– Caratteristiche di Deformabilità piano di appoggio	50 Mpa (CNR 146–1992) nell'intervallo di carico 0.15–0. 25 N/mm2
– Temperatura posa in opera	7 °C

FASE 2
DEMOLIZIONE DELLA CORSIA SUD DELLA DEVIAZIONE PROVVISORIA,
SCAVO E REALIZZAZIONE DELLA PRIMA PARTE DI PROTESI – LATO VALLE,
PREVIA RISOLUZIONE DELL'INTERFERENZA CON TUBO SNAM (DISATTIVAZIONE E RIMOZIONE TUBO) DA PARTE DELL'OPERATORE

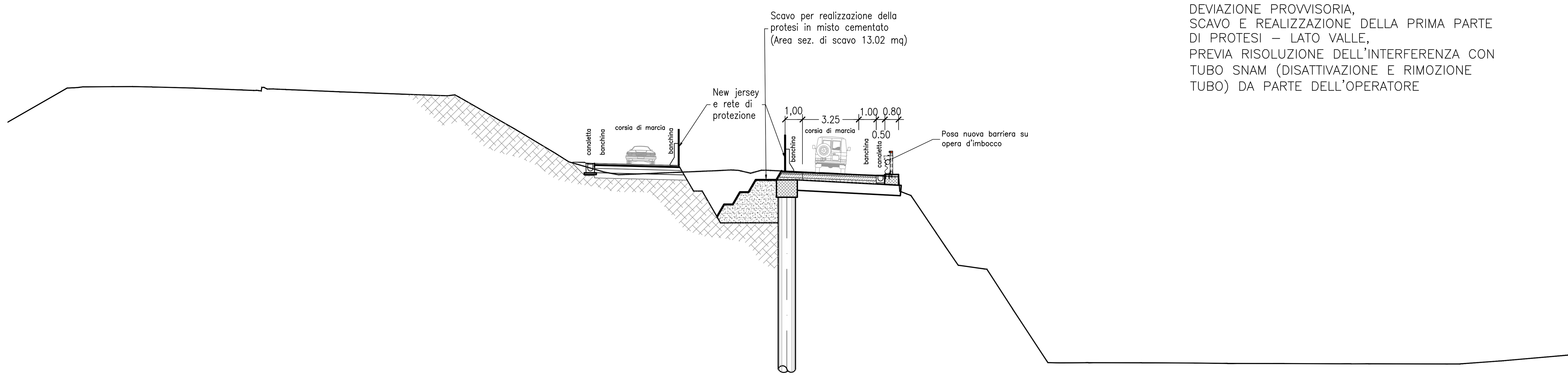

PROGRESSIVE TERRENO	-29.78 -27.41 -24.53 -23.90 -23.46 -22.80 -22.07 -18.98 -16.96 -15.59 -13.44 -12.75 -12.11 -11.76 -8.82 -6.51 -5.76 -3.71 -2.89 -1.94 2.79 3.58 4.16 4.72 5.33 5.86 7.94 9.20 11.93 12.58 13.26 13.27 13.31 13.71 13.96 15.42 15.93 16.68 18.20 19.83 21.85 22.51 24.18 27.26 30.29 32.20 35.47 39.34 40.33
PARZIALI TERRENO	1.11 2.37 2.88 0.63 0.44 0.66 0.73 3.09 2.02 1.37 2.15 0.69 0.64 0.35 2.94 2.31 0.75 2.05 0.82 0.95 4.73 0.79 0.58 0.56 0.61 0.53 2.08 1.26 2.73 0.65 0.68 0.01 0.04 0.40 0.25 1.46 0.51 0.75 1.52 1.63 2.02 0.66 1.67 3.08 3.03 1.91 3.27 3.87 0.99 4.45
QUOTE TERRENO	549.859 549.799 549.683 549.658 549.814 549.745 549.713 549.583 549.506 549.454 549.375 549.351 549.286 549.088 547.399 546.015 545.539 544.947 544.793 544.831 545.030 545.070 545.013 544.882 545.052 545.042 544.941 544.891 544.744 544.702 544.676 544.540 543.844 543.693 543.595 541.427 540.677 539.573 539.357 537.038 533.949 533.934 533.944 533.940 533.925 533.900 533.895 533.878 533.881
PROGRESSIVE PROGETTO	-5.58 -4.28 -3.27 0.00 3.27 4.28
PARZIALI PROGETTO	1.30 1.01 3.27 3.27 1.01
QUOTE PROGETTO	545.487 545.452 545.427 545.345 545.263 545.238

FASE 3
DEMOLIZIONE DELLA CORSIA NORD DELLA SEDE DEVIAZIONE PROVVISORIA,
SCAVO E REALIZZAZIONE DELLA SECONDA PARTE DI PROTESI – LATO MONTE

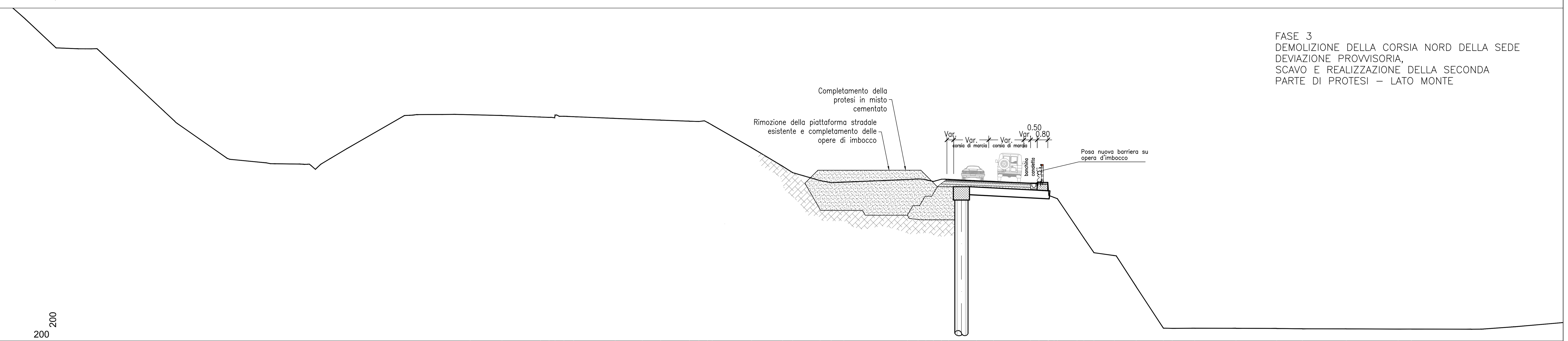

PROGRESSIVE TERRENO	-29.78 -27.41 -24.53 -23.90 -23.46 -22.80 -22.07 -18.98 -16.96 -15.59 -13.44 -12.75 -12.11 -11.76 -8.82 -6.51 -5.76 -3.71 -2.89 -1.94 2.79 3.58 4.16 4.72 5.33 5.86 7.94 9.20 11.93 12.58 13.26 13.27 13.31 13.71 13.96 15.42 15.93 16.68 18.20 19.83 21.85 22.51 24.18 27.26 30.29 32.20 35.47 39.34 40.33
PARZIALI TERRENO	1.11 2.37 2.88 0.63 0.44 0.66 0.73 3.09 2.02 1.37 2.15 0.69 0.64 0.35 2.94 2.31 0.75 2.05 0.82 0.95 4.73 0.79 0.58 0.56 0.61 0.53 2.08 1.26 2.73 0.65 0.68 0.01 0.04 0.40 0.25 1.46 0.51 0.75 1.52 1.63 2.02 0.66 1.67 3.08 3.03 1.91 3.27 3.87 0.99 4.45
QUOTE TERRENO	549.859 549.799 549.683 549.658 549.814 549.745 549.713 549.583 549.506 549.454 549.375 549.351 549.286 549.088 547.399 546.015 545.539 544.947 544.793 544.831 545.030 545.070 545.013 544.882 545.052 545.042 544.941 544.891 544.744 544.702 544.676 544.540 543.844 543.693 543.595 541.427 540.677 539.573 539.357 537.038 533.949 533.934 533.944 533.940 533.925 533.900 533.895 533.878 533.881
PROGRESSIVE PROGETTO	-5.58 -4.28 -3.27 0.00 3.27 4.28
PARZIALI PROGETTO	1.30 1.01 3.27 3.27 1.01
QUOTE PROGETTO	545.487 545.452 545.427 545.345 545.263 545.238

COMMITTENTE: RFI RETE FERROVIARIA ITALIANA – GRUPPO FERROVIE DELLO STATO ITALIANE

DIREZIONE LAVORI: ITALFERR – GRUPPO FERROVIE DELLO STATO ITALIANE

APPALTATORE: webuild Implenia CONSORZIODOLOMITI

PROGETTAZIONE:
MANDATARIA: SWS
MANDANTI: PINI ITALIA, GDP GEOMIN, S.I.F.EL. S.p.A., SISt Studio di Ingegneria Strutturale Organte & Bortot

IL DIRETTORE DELLA PROGETTAZIONE:
Ing. Paolo Cucino
Responsabile integrazione fra le varie prestazioni specialistiche
ORDINE DEGLI INGEGNERI DELLA PROV. DI TRENTO
Dott. Ing. PAOLO CUCINO
ISCRIZIONE ALBO N° 2216

PROGETTO ESECUTIVO

PROGETTAZIONE ESECUTIVA ED ESECUZIONE DEI LAVORI DI REALIZZAZIONE DEL LOTTO 1 DEL QUADRUPLICAMENTO DELLA LINEA FERROVIARIA FORTEZZA - VERONA TRATTA "FORTEZZA – PONTE GARDENA"

DISEGNO
08 - GALLERIE
M-FINESTRA FUNES E GALLERIA DI SFOLLAMENTO
Imbocco Finestra Funes
Fase provvisoria - Protesi in misto cementato - Planimetria, sezioni e dettagli costruttivi

APPALTATORE
IL DIRETTORE TECNICO
Ing. Pietro Gianvecchio

SCALA: Varie

COMMESSA	LOTTO	FASE	ENTE	TIPO DOC.	OPERA/DISCIPLINA	PROGR.	REV.
IB0U	1A	E	ZZ	PZ	GA0600	002	C

Rev.	Descrizione	Redatto	Data	Verificato	Data	Approvato	Data	Autorizzato Data
A	EMISSIONE	M.Ingianni	18/10/2021	A.Arigoni	19/10/2021	D.Buttafoco Dolomiti	20/10/2021	A.Polli 04/03/2022
B	Revisione a seguito istruttoria ITF - IB0U-RV-0000000055	M.Ingianni	20/12/2021	A.Valente	21/12/2021	D.Buttafoco Dolomiti	22/12/2021	
C	Revisione a seguito istruttoria ITF - IB0U-RV-0000000077	L. Terrasi	31/03/2022	A. Valente	01/04/2022	D. Buttafoco Dolomiti	02/04/2022	

Dott. Ing. ANDREA POLLI – ORDINE INGEGNERI ROMA N. 19540

File: IB0U1AEZZPZGA0600002C.rC_-Protesi.dwg
n. Elab.: