TBM FINESTRA DI FORCH
SCALA 1:50

SEZIONE TRASVERSALE TIPOLOGICA
CARPENTERIA

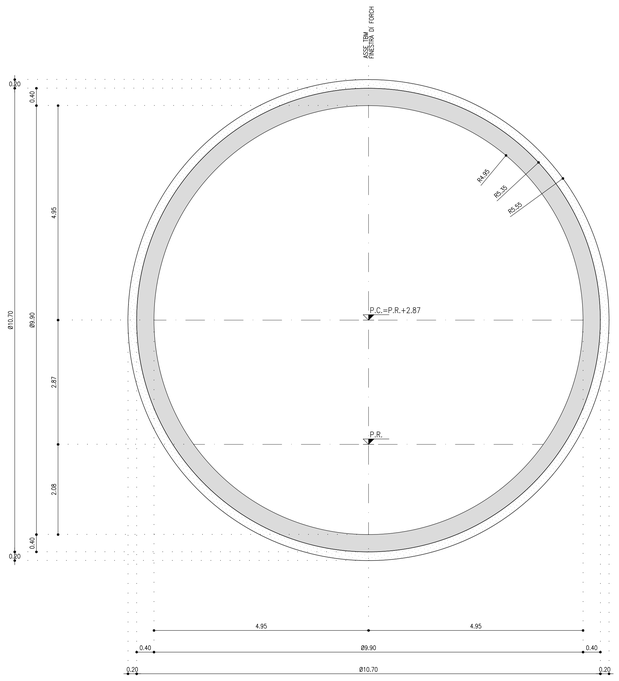

RAFFRONTO SEZIONE DI PE CON SEZIONE DI PD

SEZIONE DI PD
SCALA 1:100

SCAVO IN TRADIZIONALE

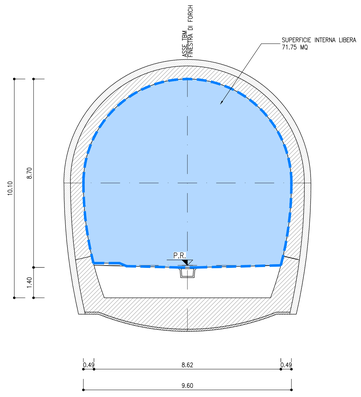

SEZIONE DI PE
SCALA 1:100

SCAVO MECCANIZZATO

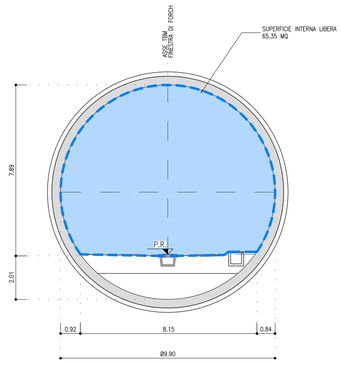

TBM FINESTRA DI FORCH
SCALA 1:50

SEZIONE TRASVERSALE TIPOLOGICA
FASE DI COSTRUZIONE

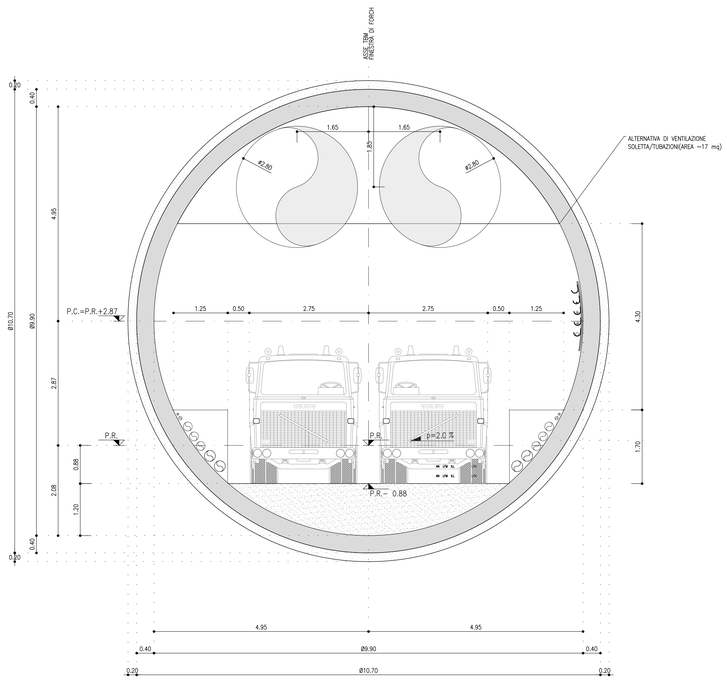

TBM FINESTRA DI FORCH
SCALA 1:50

SEZIONE TRASVERSALE TIPOLOGICA
FASE D'ESERCIZIO

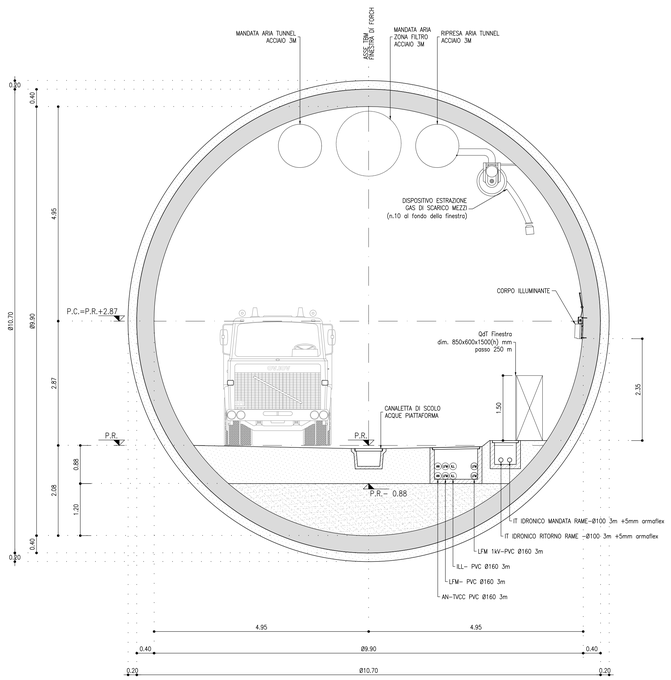

COMMITTENTE:

RFI RETE FERROVIARIA ITALIANA
GRUPPO FERROVIE DELLO STATO ITALIANE

DIREZIONE LAVORI:

ITALFERR
GRUPPO FERROVIE DELLO STATO ITALIANE

APPALTATORE:

webuild / impresa
CONSORZIODOLOMITI

PROGETTAZIONE:

MANDATARIA: SWS

MANDANTI: PINI ITALIA; GDP GEOMINI; ALREI; SISt Studio di Ingegneria Strutturale Stefano & Bertin

IL DIRETTORE DELLA PROGETTAZIONE:
Ing. Paolo Cucino
Responsabile Progettazione Geologia e Idrogeologia
Dott.Ing. PAOLO CUCINO
ISCRIZIONE ALBO N° 2216
ORDINE DEGLI INGEGNERI DELLA PROV. DI TRENTO

PROGETTO ESECUTIVO

PROGETTAZIONE ESECUTIVA ED ESECUZIONE DEI LAVORI DI REALIZZAZIONE DEL LOTTO 1 DEL QUADRUPLICAMENTO DELLA LINEA FERROVIARIA FORTEZZA - VERONA TRATTA "FORTEZZA – PONTE GARDENA"

DISEGNO

08 - GALLERIE

H-FINESTRA FORCH
Imbocco
Sezione di intradosso scavo in meccanizzato - Fase di costruzione e di esercizio

APPALTATORE		SCALA:
IL DIRETTORE TECNICO Ing. Pietro Giovannetto		1:50

COMMESSA	LOTTO	FASE	ENTE	TIPO DOC.	OPERA/DISCIPLINA	PROGR.	REV.
IB0U	1A	E	ZZ	WB	GA0300	003	B

Rev.	Descrizione	Redatto	Data	Verificato	Data	Approvato	Data	Autorizzato Data
A	Emissione per modifica modalità di scavo della finestra	G.Daelli	20/12/2021	C.Iasello	21/12/2021	D. Buttafuoco (Dolomiti)	22/12/2021	IL PROGETTISTA P. Cucino
B	Emissione per istruttoria ITF n. IB0U-RV-0000000079	A.Daelli	24/03/2022	C.Iasello	25/03/2022	D.Buttafuoco (Dolomiti)	30/03/2022	ORDINE DEGLI INGEGNERI DELLA PROV. DI TRENTO Dott.Ing. PAOLO CUCINO ISCRIZIONE ALBO N° 2216

File: IB0U1AEZZWBGA0300003B.dwg

n. Elab.: