PIANTA

Scala 1:100

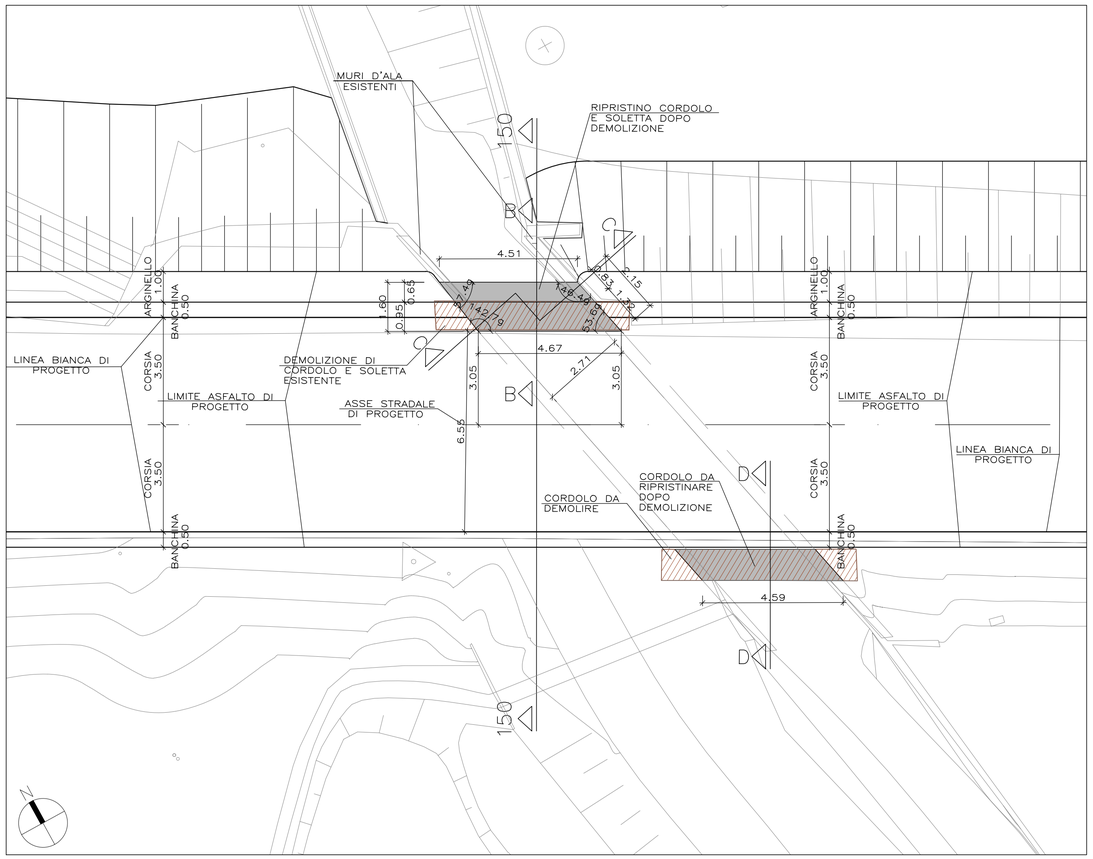

SEZIONE TRASVERSALE C–C

Scala 1:20

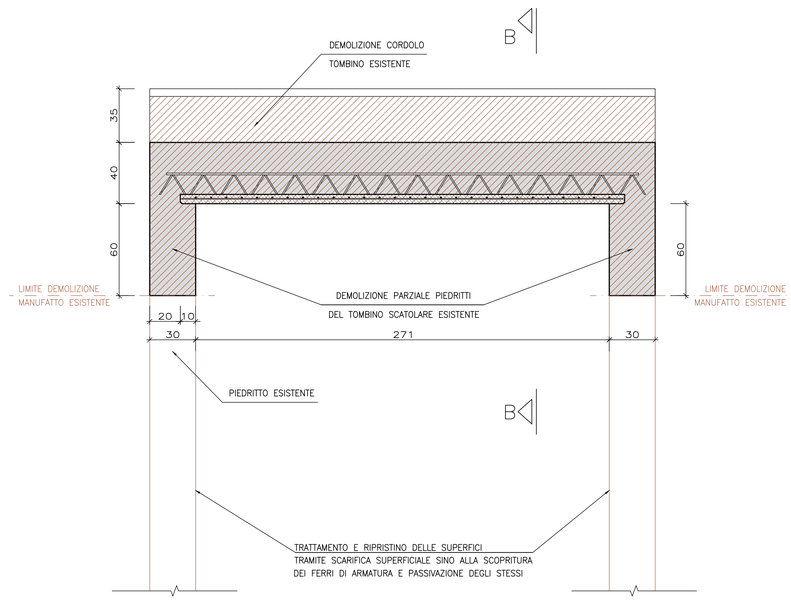

STRALCIO PLANIMETRICO

Scala 1:500

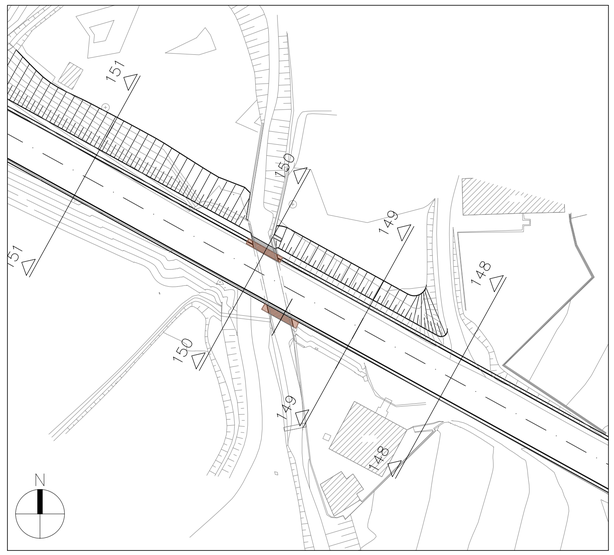

SEZIONE TRASVERSALE B–B

Scala 1:20

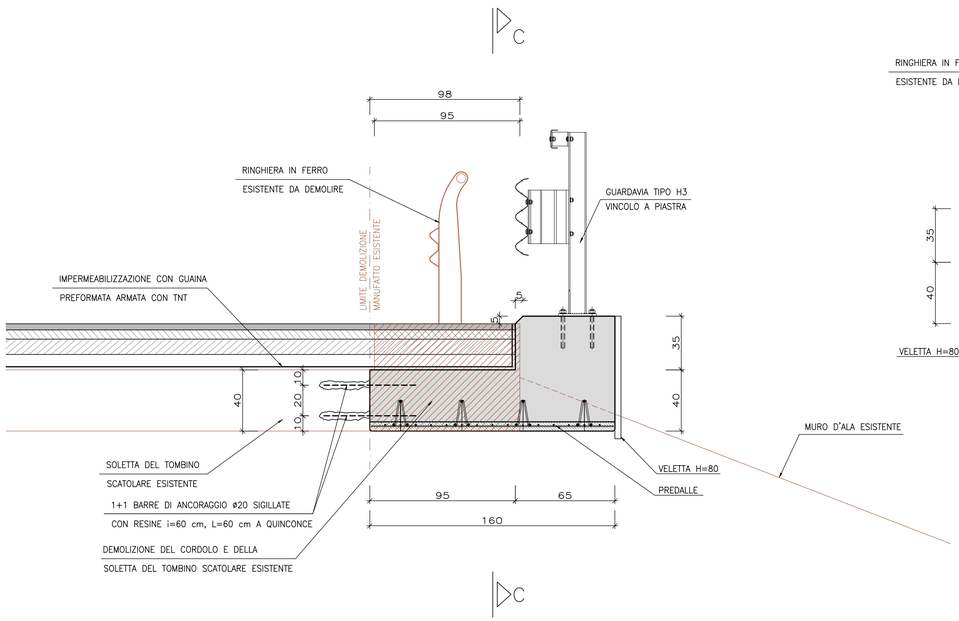

SEZIONE TRASVERSALE D–D

Scala 1:20

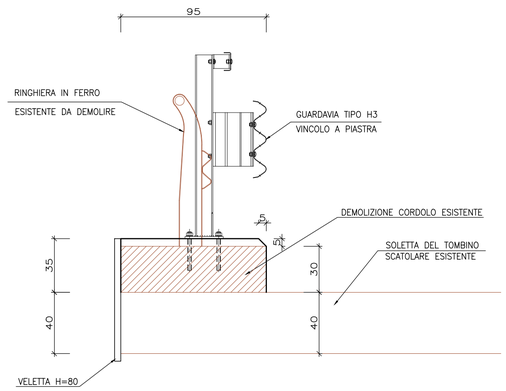

TABELLA MATERIALI

ACCIAIO PER ARMATURE LENTE

- B450C

SOLETTA A SBALZO

- CLASSE DI RESISTENZA : C32/40
- CLASSE DI ESPOSIZIONE : XF1
- COPRIFERRO : C = 40 mm
- CLASSE DI CONSISTENZA SLUMP : S4–S5
- DIAMETRO MAX AGGREGATO : 32 mm
- CLASSE CONTENUTO CLORURI : Cl 0.2

MAGRONE DI PULIZIA E LIVELLAMENTO

- CLASSE DI RESISTENZA : C12/15
- CONTENUTO MIN. CEMENTO : 150 kg/mc

MICROPALI

- MISCELA PER INIEZIONI Rck
- CEMENTO : $\geq$ 25 MPa
- ACCIAIO TUBI : 900 kg/mc
  : S355 J2

PROFILATI METALLICI

- ACCIAIO : S355 J2

IMPERMEABILIZZAZIONI

- IMPALCATI ED ESTRADOSSO TOMBINI:
  IMPERMEABILIZZAZIONE CON GUAINA PREFORMATA (Sp. min = 4 mm – Lmin=1,00 m), ARMATA CON TESSUTO NON TESSUTO DI POLIESTERE DEL PESO NON INFERIORE A 300g/mq

PAVIMENTAZIONI STRADALI E CORPO DEL RILEVATO

- I MATERIALI E LE MODALITA' DI POSA IN OPERA DOVRANNO ESSERE CONFORMI AL CAPITOLATO SPECIALE ANAS

- PAVIMENTAZIONI:
  VIABILITA' PRINCIPALI:
  FONDAZIONE sp: 40cm
  BASE sp: 12cm
  BINDER sp: 6cm
  USURA sp: 4cm

BARRIERE DI SICUREZZA

- LA REALIZZAZIONE DELLE BARRIERE STRADALI DI SICUREZZA E' DEFINITA IN ACCORDO CON LE PRESCRIZIONIDI CUI ALLE NORME SEGUENTI:
  D.M. LL.PP. 18/02/1992 N.223
  D.M. LL.PP. 15/10/96
  Circolare n. 2595 del 09/06/1995
  Circolare n. 4622 del 15/10/1996
  Circolare LL.PP. n.2337 del 11/07/1987
  D.M. LL.PP. 03/06/1998
  D.M. LL.PP. 11/06/1999
  D.M. 21/06/2004

NOTE:

- IL CORDOLO SARA' ESEGUITO CON DEVIAZIONE DEL TRAFFICO A SENSO UNICO ALTERNATO SU CORSIA UNICA LATO MONTE;
- PER INTERFERENZA CON OPERE IMPIANTISTICHE VEDI TAVOLE SPECIFICHE

COMMITTENTE:

RFI RETE FERROVIARIA ITALIANA
GRUPPO FERROVIE DELLO STATO ITALIANE

ALTA SORVEGLIANZA:

ITALFERR
GRUPPO FERROVIE DELLO STATO ITALIANE

GENERAL CONTRACTOR:

COCIV
Consorzio Collegamenti Integrati Veloci

INFRASTRUTTURE FERROVIARIE STRATEGICHE DEFINITE DALLA LEGGE OBIETTIVO N.443/01

TRATTA A.V./A.C. TERZO VALICO DEI GIOVI
PROGETTO ESECUTIVO

Adeguamento S.P. 160 di Val Lemme
Adeguamento ponticello esistente CS05 Assieme e carpenteria

GENERAL CONTRACTOR	DIRETTORE LAVORI	SCALA:
Consorzio **Cociv** Ing. G. Guagnozzi		varie

COMMESSA	LOTTO	FASE	ENTE	TIPO DOC.	OPERA/DISCIPLINA	PROGR.	REV.
IG51	01	E	CV	PZ	NV1500X	005	A

PROGETTAZIONE

Rev.	Descrizione emissione	Redatto	Data	Verificato	Data	Progettista Integratore	Data	IL PROGETTISTA
A00	Prima emissione	I.C. srl	19/09/12	Ing. F. Colla	21/09/12	E. Pagani	25/09/12	Ing. E. GHISLANDI

ORDINE DEGLI INGEGNERI DELLA PROVINCIA DI MILANO — DOTT. Ing. GHISLANDI ENRICO — A Settore: Ingegneria Dell'Informazione — A 16993

n. Elab.	Nome File: IG51-01-E-CV-PZ-NV15-0X-005-A00

CUP: F81H92000000008

Scala di plot: 1: 1:1