PROFILO viab-B05
SEZIONE P-8
PROGRESSIVA 137.00

S STERRO m³ 1.39
R RIPORTO m³ 3.34
A FINITURA VIAB (VOL) m³ 0.50
B TOUT VEN VIAB (VOL) m³ 2.00
C FINITURA PIAZ (VOL) m³ 3.20
D TOUT VEN PIAZ (VOL) m³ 12.88
E SCOTICO SP.30CM m² 7.43
a FINITURA VIAB (AREA) m 5.00
b TOUT VEN VIAB (AREA)m 5.00
c FINITURA PIAZ (AREA) m 32.10
d TOUT VEN PIAZ (AREA)m 32.30

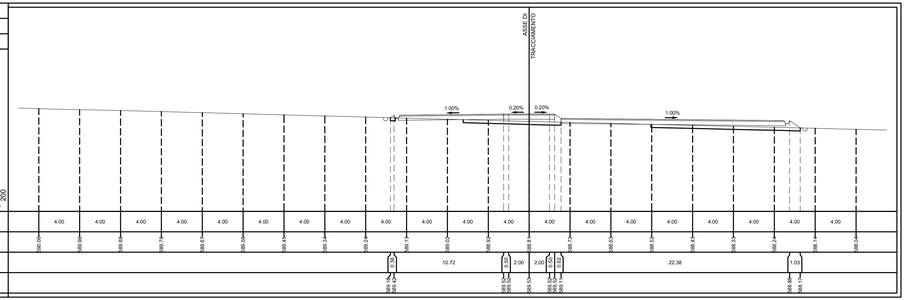

PROFILO viab-B05
SEZIONE P-11
PROGRESSIVA 202.52

R RIPORTO m³ 72.07
A FINITURA VIAB (VOL) m³ 0.50
B TOUT VEN VIAB (VOL) m³ 2.00
C FINITURA PIAZ (VOL) m³ 3.57
D TOUT VEN PIAZ (VOL) m³ 14.40
E SCOTICO SP.30CM m² 8.57
RP RINTERRO PUNTO m² 4.16
SP SCAVO PUNTO m³ 19.09
a FINITURA VIAB (AREA) m 5.00
b TOUT VEN VIAB (AREA)m 5.00
c FINITURA PIAZ (AREA) m 35.88
d TOUT VEN PIAZ (AREA)m 36.08

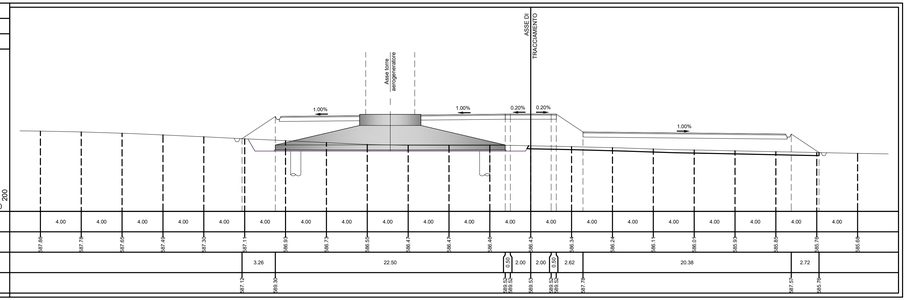

PROFILO viab-B05
SEZIONE P-9
PROGRESSIVA 160.00

S STERRO m³ 11.01
R RIPORTO m³ 2.81
A FINITURA VIAB (VOL) m³ 0.50
B TOUT VEN VIAB (VOL) m³ 2.00
C FINITURA PIAZ (VOL) m³ 4.62
D TOUT VEN PIAZ (VOL) m³ 18.59
E SCOTICO SP.30CM m² 5.31
a FINITURA VIAB (AREA) m 5.00
b TOUT VEN VIAB (AREA)m 5.00
c FINITURA PIAZ (AREA) m 46.37
d TOUT VEN PIAZ (AREA)m 46.57

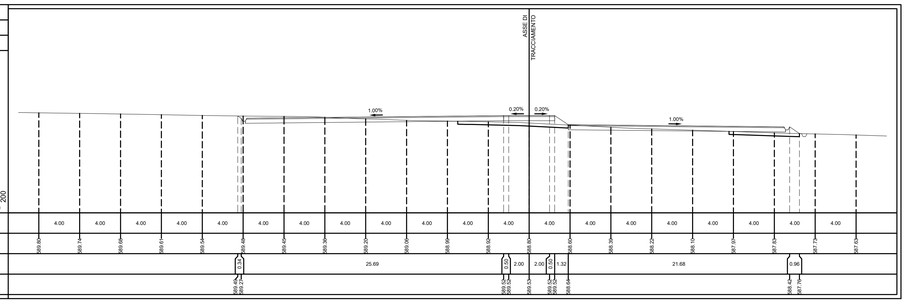

PROFILO viab-B05
SEZIONE P-10
PROGRESSIVA 185.00

R RIPORTO m³ 72.56
A FINITURA VIAB (VOL) m³ 0.50
B TOUT VEN VIAB (VOL) m³ 2.00
C FINITURA PIAZ (VOL) m³ 6.06
D TOUT VEN PIAZ (VOL) m³ 24.39
E SCOTICO SP.30CM m² 21.71
a FINITURA VIAB (AREA) m 5.00
b TOUT VEN VIAB (AREA)m 5.00
c FINITURA PIAZ (AREA) m 60.91
d TOUT VEN PIAZ (AREA)m 61.11

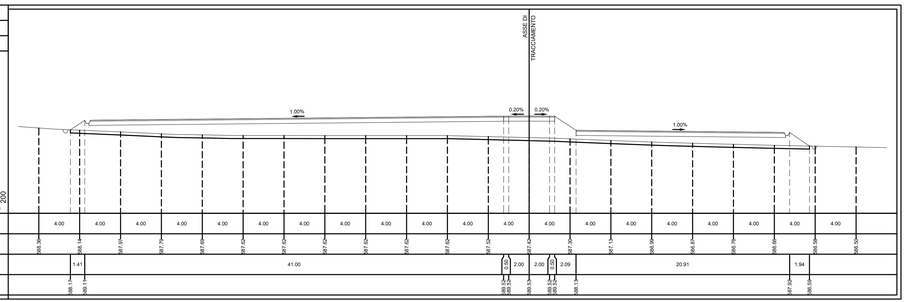

BAGNOREGIO - TORRE B05
PIANTA CHIAVE SEZIONI TRASVERSALI

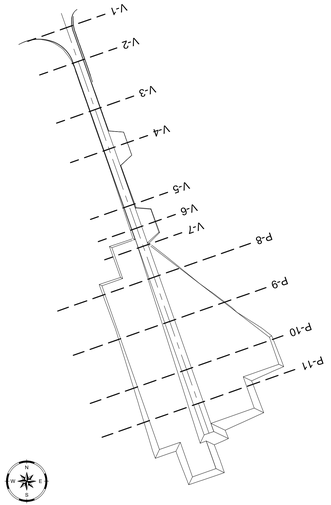

BAGNOREGIO
PIANTA CHIAVE

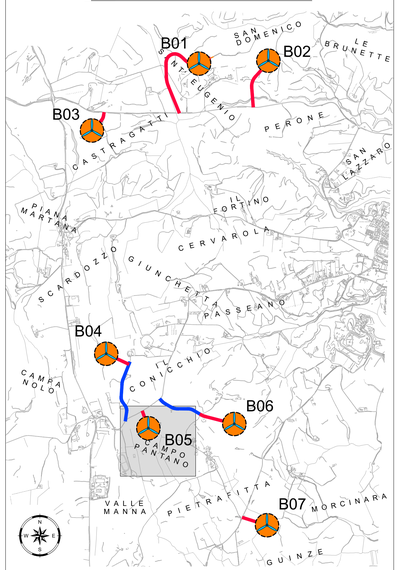

LEGENDA PIANTA CHIAVE

- PIAZZOLA CON ROTORE EOLICO
- PISTA DI ACCESSO ALLA PIAZZOLA
- VIABILITA' ESISTENTE DA ADEGUARE

REV.	DESCRIZIONE	DISEGN.	CONTROL.	APPROV.	DATA
0	-		CP	LC	08/2022

Montana
Montana S.p.A.
Via Carlo Angelo Furnagalli, 6
20143 Milano
Tel. +39.02.54118173
Fax. +39.02.54120862
www.montanaenergia.com
Milano | Sede certificata ISO | Brescia | Palermo | Cagliari | Roma | Siracusa
P.IVA 10414270156
Cap. Soc. 600.000,00 €
DNV·GL
ISO 9001 | ISO 14001
Committente
TORCELLO WIND S.R.L.
Via Friuli Venezia Giulia, 75
30030 Pianiga (VE)
Progettisti
ING. LAURA CONTI
Iscritta all'Ordine degli Ingegneri della Provincia di Pavia al n. 1726

Oggetto
IMPIANTO EOLICO TORCELLO
42 MW
Comune di Bagnoregio e Lubriano (VT)

Titolo
INTERVENTO B05
SEZIONI TRASVERSALI
PIAZZOLA

N. Tav. 9.C.2

No. Rif. 2799_4680_T09.C.1-2_REVO_SEZIONI TRASVERSALI_VIABILITÀ_B05

Scala 1:200

E' VIETATA LA RIPRODUZIONE DI QUESTO DOCUMENTO SENZA PREVENTIVA AUTORIZZAZIONE SCRITTA DELLA MONTANA SPA