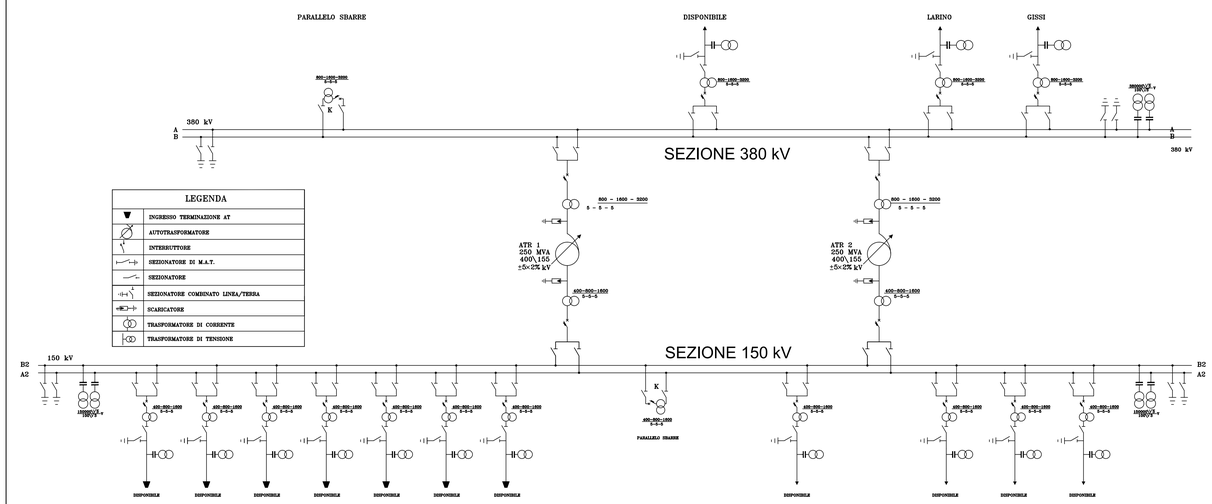

LEGENDA	
▼	INGRESSO TERMINAZIONE AT
	AUTOTRASFORMATORE
	INTERRUTTORE
	SEZIONATORE DI M.A.T.
	SEZIONATORE
	SEZIONATORE COMBINATO LINEA/TERRA
	SCARICATORE
	TRASFORMATORE DI CORRENTE
	TRASFORMATORE DI TENSIONE

REVISIONI					
0	26/05/2010		SAMARITANI	SARACENO	TERNA
N.	DATA	DESCRIZIONE	ELABORATO	VERIFICATO	APPROVATO

TIPOLOGIA DELL'ELABORATO	CODIFICA DELL'ELABORATO	
	083.09.01.W06	Terna
PROGETTO	TITOLO	
RICAVATO DAL DOC. TERNA	NUOVA SE 380/150 kV DI MONTECILFONE (CB) E RACCORDI A 380 kV COMUNE DI MONTECILFONE Schema Elettrico Unifilare	
CLASSIFICAZIONE DI SICUREZZA		

NOME DEL FILE	SCALA CAD	FORMATO	SCALA	FOGLIO
	1 unità = 1 mm	A4L	-	1 / 1

Questo documento contiene informazioni di proprietà Terna S.p.A. e deve essere utilizzato esclusivamente dal destinatario in conformità con quanto pattuito o per quel fine per cui è stato ricevuto. E' vietata qualsiasi forma di riproduzione e di divulgazione senza l'esplicito consenso di Terna S.p.A.
This document contains information proprietary to Terna S.p.A. and it will have to be used exclusively for the purposes for which it has been furnished. Whichever shape of spreading or reproduction without the written permission of Terna S.p.A. is prohibit.

Firmato digitalmente da BRUGNONI GIANLUCA
C: IT