ARCHITETTURA IMPIANTO DI ILLUMINAZIONE

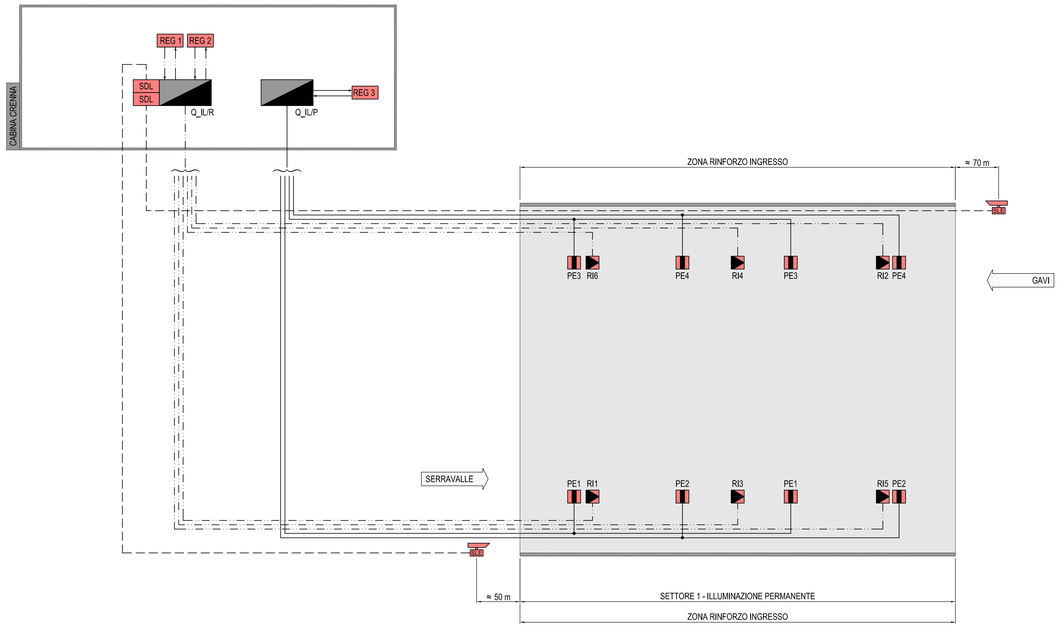

DISTRIBUZIONE CIRCUITI ILLUMINAZIONE RINFORZO INGRESSO DIREZIONE SERRAVALLE

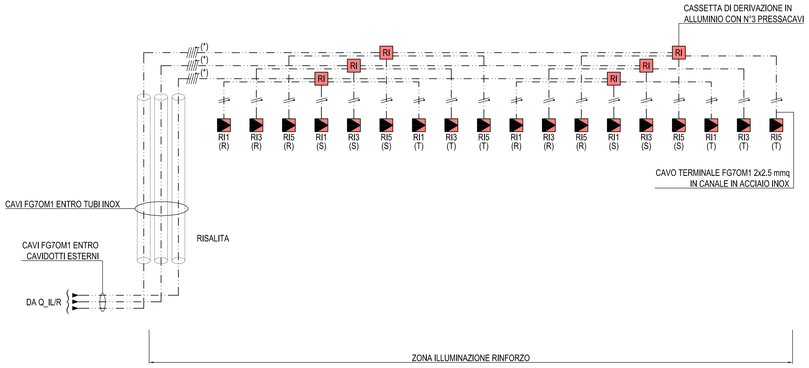

DISTRIBUZIONE CIRCUITI ILLUMINAZIONE RINFORZO INGRESSO DIREZIONE GAVI

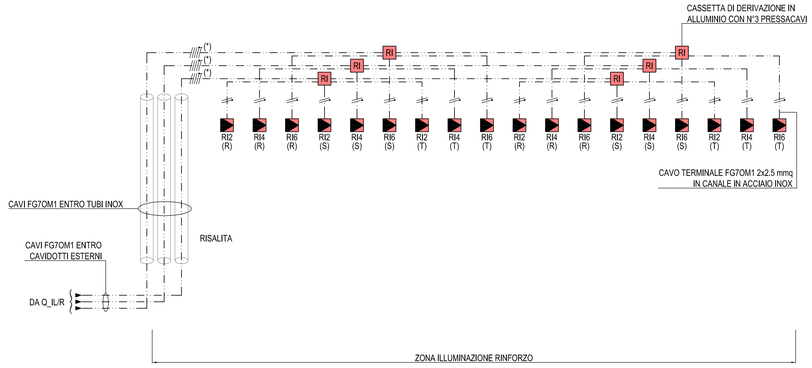

DISTRIBUZIONE CIRCUITI ILLUMINAZIONE PERMANENTE DIREZIONE SERRAVALLE

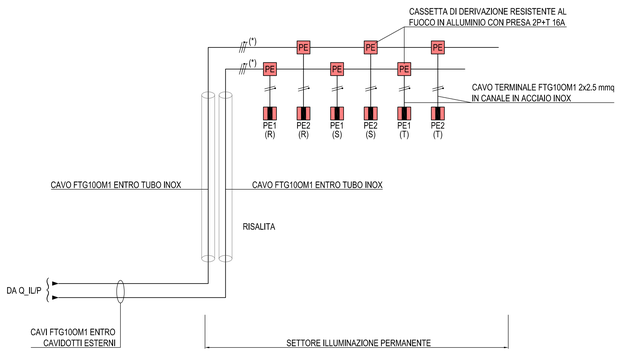

DISTRIBUZIONE CIRCUITI ILLUMINAZIONE PERMANENTE DIREZIONE GAVI

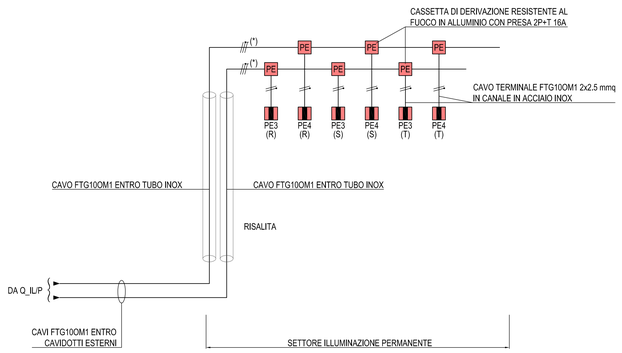

LEGENDA COLORI

	IMPIANTI ELETTRICI DI POTENZA BT
	IMPIANTI DI ILLUMINAZIONE
	IMPIANTI DI SUPERVISIONE
	IMPIANTI SOS
	IMPIANTI PMV
	IMPIANTI ANTINCENDIO
	IMPIANTI RIVELAZIONE INCENDI
	IMPIANTI DI VENTILAZIONE E QUALITA' DELL'ARIA

LEGENDA RETI

	RETE BASSA TENSIONE (BT) ORDINARIA
	RETE BASSA TENSIONE (BT) PRIVILEGIATA (DA GE)
	RETE BASSA TENSIONE (BT) IN CONTINUITA' ASSOLUTA (DA UPS)
	RETE SPECIALE DI COMUNICAZIONE LOCALE CON CAVO MULTICONDUTTORE
	RETE DI SEGNALAZIONE/DATI CON CAVO COASSIALE
	DERIVAZIONE ENTRO CASSETTA CON MORSETTIERA O MUFFOLA

LEGENDA SIMBOLI

	QUADRO ELETTRICO
	APPARECCHI ILLUMINANTI PERMANENTE
	APPARECCHI ILLUMINANTI RINFORZO
REG 1	REGOLATORE FLUSSO LUMINOSO - ILLUMINAZIONE DI RINFORZO - DIREZIONE SERRAVALLE
REG 2	REGOLATORE FLUSSO LUMINOSO - ILLUMINAZIONE DI RINFORZO - DIREZIONE GAVI
REG 3	REGOLATORE FLUSSO LUMINOSO - ILLUMINAZIONE PERMANENTE DI EMERGENZA
SDL	MODULO DI GESTIONE SONDA LUMINANZA DI VELO ESTERNA
SLI	SENSORE LUMINANZA DI VELO ESTERNA
PE	PERMANENTE EMERGENZA
RI	RINFORZO INGRESSO

LEGENDA QUADRI ELETTRICI

Q_BT	QUADRO ELETTRICO BASSA TENSIONE
Q_GE	QUADRO ELETTRICO GRUPPO ELETTROGENO
Q_IL/R	QUADRO ELETTRICO ILLUMINAZIONE DI RINFORZO
Q_IL/P	QUADRO ELETTRICO ILLUMINAZIONE PERMANENTE
Q_SA	QUADRO ELETTRICO SERVIZI AUSILIARI
Q_IE	QUADRO ELETTRICO ILLUMINAZIONE ESTERNA
Q_RIF	QUADRO ELETTRICO RIFASAMENTO

LEGENDA INDICATORI

INDICATORE CAVI ELETTRICI

LEGENDA IMPIANTO
- MT MEDIA TENSIONE
- BT BASSA TENSIONE
- EL ELEVATA TENSIONE
- VE VENTILAZIONE
- AI ANTINCENDIO
- IE ILLUMINAZIONE ESTERNA
- IT ILLUMINAZIONE TUNNEL
- IS ILLUMINAZIONE SICUREZZA
- SP SPECIALI - GENERICO
- SV SUPERVISIONE
- TE TELEFONO
- SO SOS
- RI RIVELAZIONE INCENDI
- SG SEGNALETICA
- RA RADIO
- PM PANNELLI A MESSAGGIO VARIABILE (PMV)
- SE SEMAFORICI
- MA MONITORAGGIO ATMOSFERICO
- CT CONTROLLO TRAFFICO

TIPO CAVO

FORMAZIONE CAVO
- esm° Ø mm

ULTERIORI INFORMAZIONI
- A CAVO ALOGENO
- C CAVO NO ELOCA
- R RESISTENTE AL FUOCO A NORMA CEI 20-36 O EN50200
- L LSOH O A NORMA CEI 20-37
- S SCHERMATO
- T TWISTATO
- P PATCH CORD
- F FAST ETHERNET 100 Mb/s
- G GIGABIT ETHERNET 1000 Mb/s
- (*) ESISTENTE

TABELLA CIRCUITI ILLUMINAZIONE DI RINFORZO

CIRCUITO	ENTRO CAVIDOTTI INTERRATI		ENTRO CANALIZZAZIONE IN VOLTA	
CODICE	TIPO	FORMAZIONE	TIPO	FORMAZIONE
RI1	FG70M1	4x6	FG70M1	4x6
RI2	FG70M1	4x10	FG70M1	4x10
RI3	FG70M1	4x6	FG70M1	4x6
RI4	FG70M1	4x10	FG70M1	4x10
RI5	FG70M1	4x6	FG70M1	4x6
RI6	FG70M1	4x10	FG70M1	4x10

TABELLA CIRCUITI ILLUMINAZIONE PERMANENTE

CIRCUITO	ENTRO CAVIDOTTI INTERRATI		ENTRO CANALIZZAZIONE IN VOLTA	
CODICE	TIPO	FORMAZIONE	TIPO	FORMAZIONE
PE1	FTG100M1	2x6	FTG100M1	2x6
PE2	FTG100M1	2x6	FTG100M1	2x6
PE3	FTG100M1	2x6	FTG100M1	2x6
PE4	FTG100M1	2x6	FTG100M1	2x6

KEY-MAP

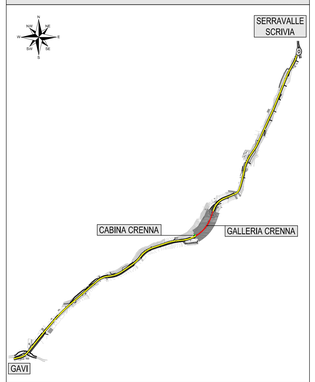

	AREA OGGETTO DEL PRESENTE ELABORATO
	TRATTO STRADALE IN GALLERIA
	TRATTO STRADALE ALL'APERTO
	CABINA ELETTRICA MT/BT

NOTE:
- (*) CONDUTTORE DI TERRA COMUNE IN CORDA DI RAME NUDO 16 mmq

COMMITTENTE:

RFI RETE FERROVIARIA ITALIANA
GRUPPO FERROVIE DELLO STATO ITALIANE

ALTA SORVEGLIANZA:

ITALFERR
GRUPPO FERROVIE DELLO STATO ITALIANE

GENERAL CONTRACTOR:

Consorzio Cociv Collegamenti Integrati Veloci

INFRASTRUTTURE FERROVIARIE STRATEGICHE DEFINITE DALLA LEGGE OBIETTIVO N.443/01

TRATTA A.V./A.C. TERZO VALICO DEI GIOVI
PROGETTO ESECUTIVO

Adeguamento S.P.161 della Crenna
Impianti tecnologici galleria

Illuminazione normale e di emergenza

Schema architettura dell'impianto

GENERAL CONTRACTOR	DIRETTORE LAVORI	SCALA:
Consorzio Cociv Ing. G. Guaglanozi		

COMMESSA	LOTTO	FASE	ENTE	TIPO DOC.	OPERA/DISCIPLINA	PROGR.	REV.
IG51	01	E	CV	DX	NV2100	003	A

PROGETTAZIONE

Rev.	Descrizione emissione	Redatto	Data	Verificato	Data	Progettista Integratore	Data	IL PROGETTISTA
A00	Prima emissione	SINT	25/09/2012	Ing. D. Re	27/09/2012	E. Pagani	28/09/2012	Ing. I. BARILLI Dott. Ing. IVANO BARILLI ALBO DEGLI INGEGNERI Provincia MODENA 122

n. Elab.

Nome File: IG51-01-E-CV-DX-NV21-00-003-A00

CUP: F81H92000000008

Scala di plot: 1: 10