PARTICOLARE TIRANTE
SCALA 1:10

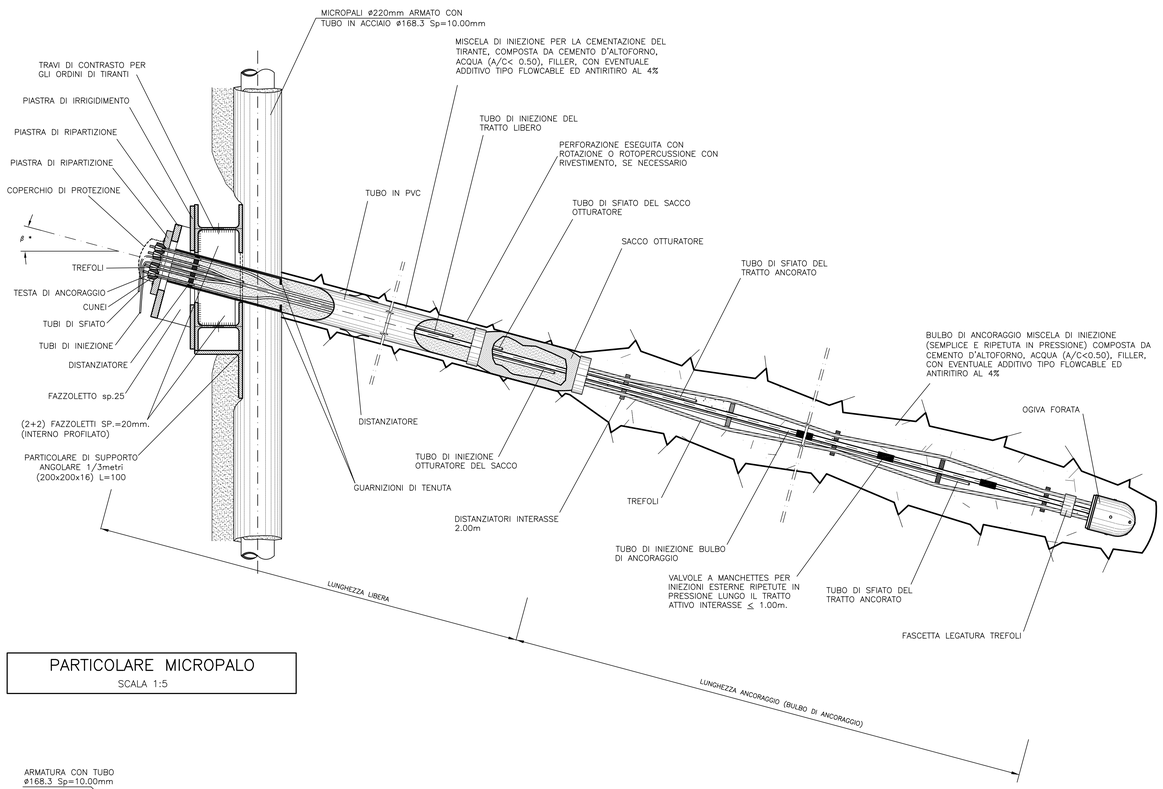

PARTICOLARE MICROPALO
SCALA 1:5

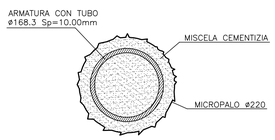

MICROPALO TRIVELLATO ARMATO CON TUBO IN ACCIAIO NON VALVOLATO E REALIZZATO MEDIANTE RIEMPIMENTO A GRAVITA' DEL PERFORO CON MISCELA CEMENTIZIA UTILIZZANDO UN TUBO DI ALIMENTAZIONE CALATO A 10–15 cm DAL FONDO.

PARTICOLARE TIPO MICROPALO
SCALA 1:10

TIPOLOGIA "1"

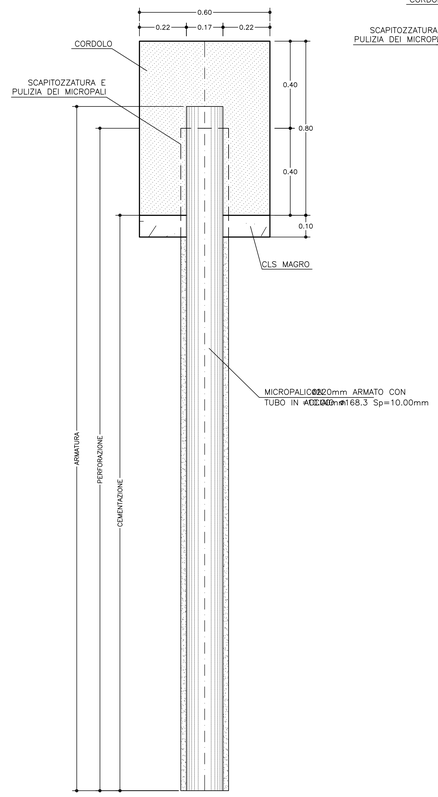

PARTICOLARE TIPO MICROPALO
SCALA 1:10

TIPOLOGIA "2"

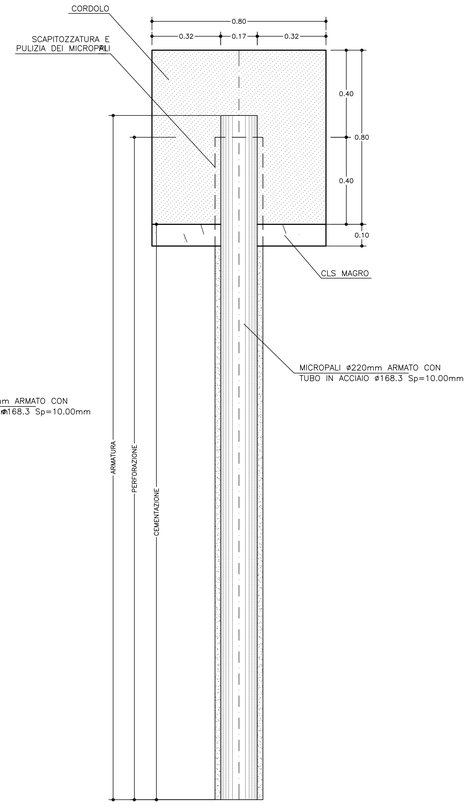

PLANIMETRIA
SCALA 1:500

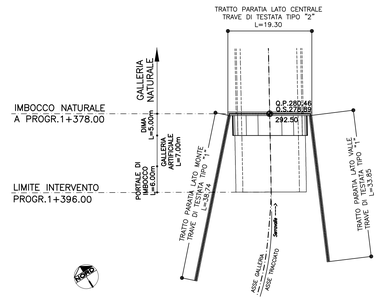

TABELLA MATERIALI

ACCIAIO

ACCIAIO ARMATURE (copriferro 5cm)	B450C
RETE ELETTROSALDATA	B450C
ACCIAIO TRAVI DI CORREA	S275J2 o superiore
ACCIAIO CALASTRELLI	S275J2 o superiore
ACCIAIO TUBI METALLICI MICROPALI	S355J2 o superiore
ACCIAIO PIASTRE FAZZOLETTI	S235J2 o superiore

SPRITZ–BETON

– cemento tipo	42.5
– resistenza media su carote h/ø=1	a 48h >= 13 MPa a 28gg >= 25 MPa
– diametro max aggregato	12 mm
– rapporto A/C max in peso	0.5

C.L.S (con riferimento al CAPITOLATO DI COSTRUZIONE OPERE CIVILI)

TRAVE DI TESTATA	C25/30, TIPO CEM III+V, X0, S4
MAGRONE DI PULIZIA	– Resistenza media : Rm ≥ 15 MPa – Contenuto min cemento :150 Kg/mc

MICROPALI

– MISCELA PER INIEZIONI Rck	: ≥ 25 MPa
– CEMENTO	: 900 kg/mc
– RAPPORTO A/C MAX IN PESO	: 0.6

TIRANTI

– TREFOLI IN ACCIAIO ARMONICO	: fptk ≥1860 MPa : ftp(1)k≥1670 MPa
– MISCELA DI INIEZIONE PER TIRANTI	: Rck ≥ 25 MPa : A/C ≤ 0.5 : ADDITIVI FLUIDIFICANTI : massa voumica ≥ 1.75 g/cm^3

BARBACANI

Tubi in PVC ø int.>= 150 Sp >= 3mm caratteristiche meccaniche conformi alla norma DIN 1187

DIAMETRO PERFORAZIONI

MICROPALI	≥ø220
TIRANTI FINO A 5 TREFOLI	≥ø150
TIRANTI OLTRE I 5 TREFOLI	≥ø180

NOTA: – PER TUTTO QUANTO NON INDICATO SI FACCIA RIFERIMENTO AL CAPITOLATO OPERE CIVILI

– ELABORATO DI RIFERIMENTO: "OPERE FUORI LINEA–VIABILITA'–CARATTERISTICHE DEI MATERIALI E NOTE" (cod.IG51–00–E–CV–TT–OC0000–001–A)

– PER TUTTI I DETTAGLI D'IMPERMEABILIZZAZIONE SI VEDA L'ELABORATO RELATIVO

NOTA BENE

– eventuali differenze tra le misure totali e le sommatorie delle misure parziali sono dovute agli arrotondamenti automatici di autocad

SEZIONE CORREA–TIRANTE
SCALA 1:10

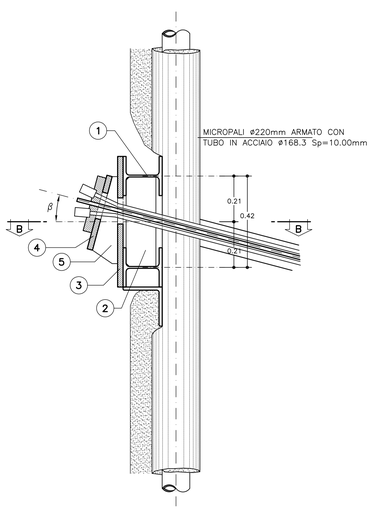

SEZIONE B–B
SCALA 1:10

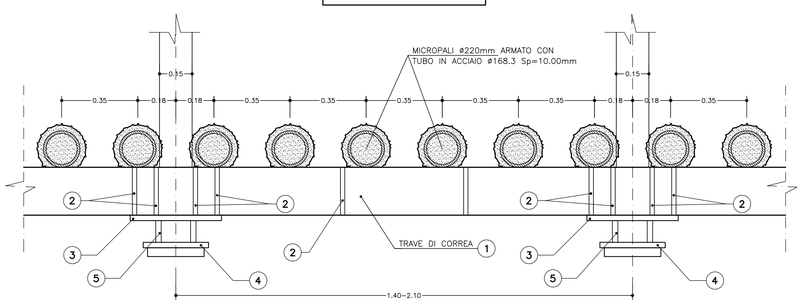

ELEMENTI COMPONENTI L'ANCORAGGIO DEI TIRANTI E DELLE CORREE
SCALA 1:10

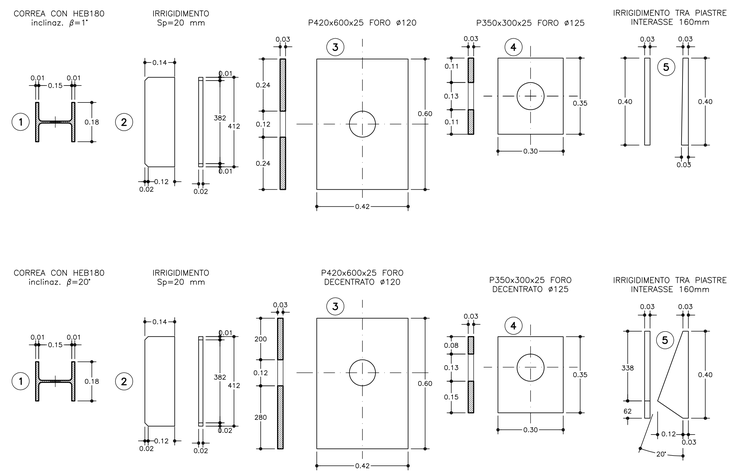

COMMITTENTE:

RFI RETE FERROVIARIA ITALIANA
GRUPPO FERROVIE DELLO STATO ITALIANE

ALTA SORVEGLIANZA:

ITALFERR
GRUPPO FERROVIE DELLO STATO ITALIANE

GENERAL CONTRACTOR:

Consorzio Collegamenti Integrati Veloci

INFRASTRUTTURE FERROVIARIE STRATEGICHE DEFINITE DALLA LEGGE OBIETTIVO N.443/01

TRATTA A.V./A.C. TERZO VALICO DEI GIOVI
PROGETTO ESECUTIVO

ADEGUAMENTO S.P. 161 DELLA CRENNA

Imbocco galleria lato Gavi
Fase Costruttiva
Particolari costruttivi

GENERAL CONTRACTOR	DIRETTORE LAVORI	SCALA:
Consorzio Cociv Ing. G. Guagnozzi		varie

COMMESSA	LOTTO	FASE	ENTE	TIPO DOC.	OPERA/DISCIPLINA	PROGR.	REV.
IG51	01	E	CV	BZ	GASN00	001	A

PROGETTAZIONE

Rev.	Descrizione emissione	Redatto	Data	Verificato	Data	Progettista Integratore	Data	IL PROGETTISTA
A00	Prima emissione	ROCKSOIL	27/08/2012	Ing. F. Colla	28/08/2012	E. Pagani	30/08/2012	Ing. E. Ghisleni ORDINE DEGLI INGEGNERI DELLA PROVINCIA DI MILANO Dott. Ing. Ettore Ghisleni Ingegneria Civile e Ambientale n. A 18997 MILANO

n. Elab.

Nome File: IG51101ECVBZGASN0001A00

CUP: F81H92000000008