PIANTA E PROSPETTO TRACKER - SF7 2x34 (68 moduli 2 strings)

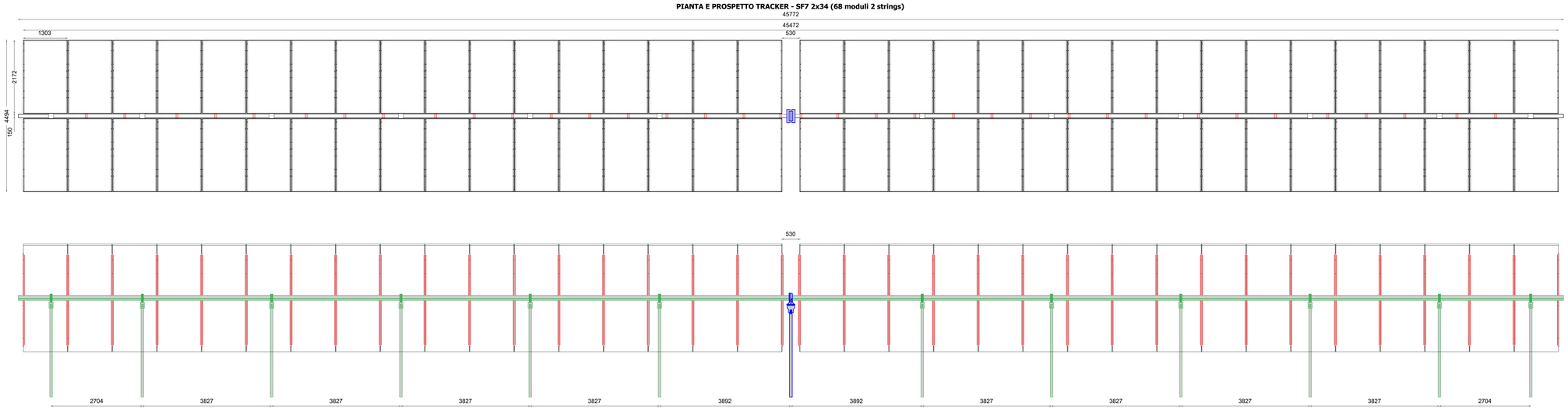

Scala 1:50

PANNELLO FOTOVOLTAICO - MODELLO RSM120-8-585BMDG-605BMDG

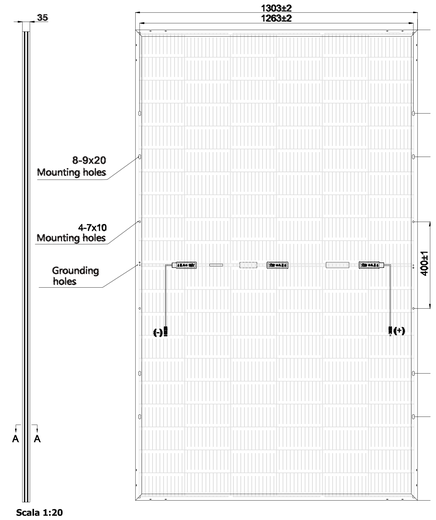

Scala 1:20

PROSPETTO LATERALE TRACKER CON INCLINAZIONE MODULI - SF7 BI FACIAL Scala 1:20

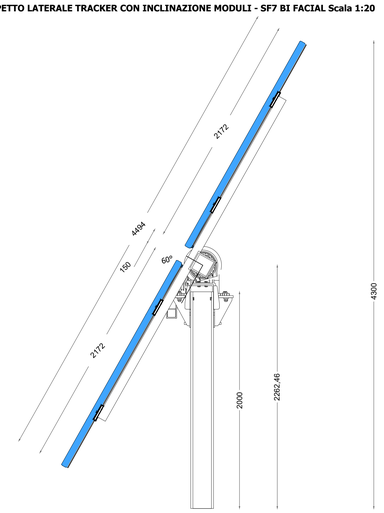

DISTANZA INTERASSE TRACKER

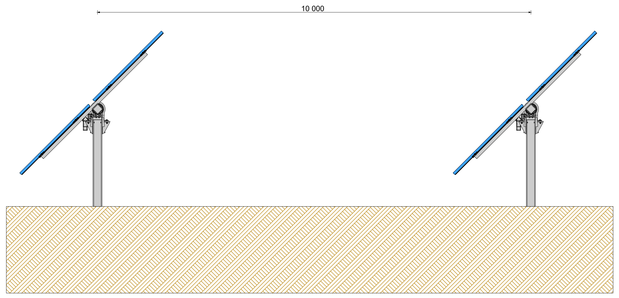

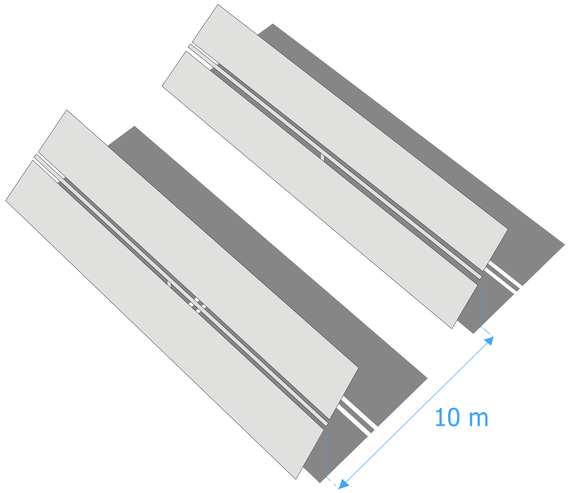

PROSPETTO LATERALE TRACKER - SF7 BI FACIAL

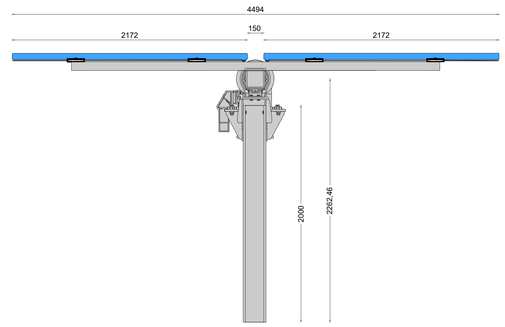

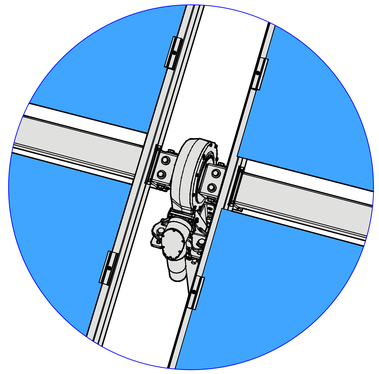

DRIVE SYSTEM

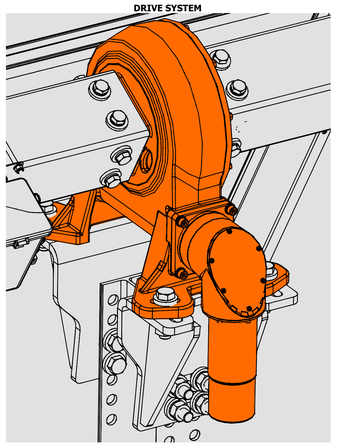

PARTICOLARE DRIVE SYSTEM

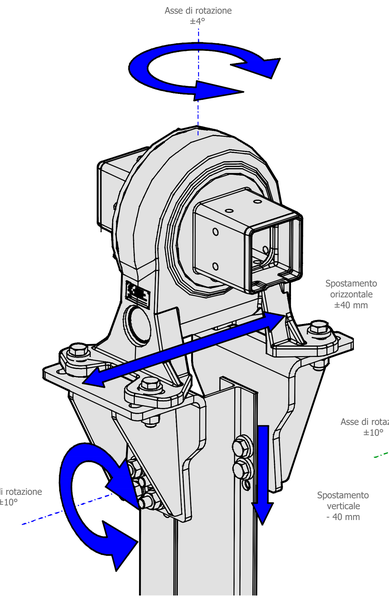

PARTICOLARE STRUTTURA SECONDARIA

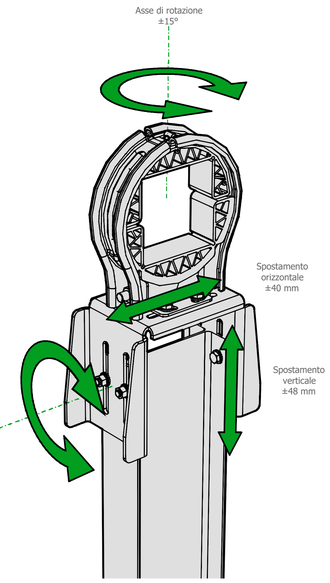

PARTICOLARE CABLAGGIO CAVI

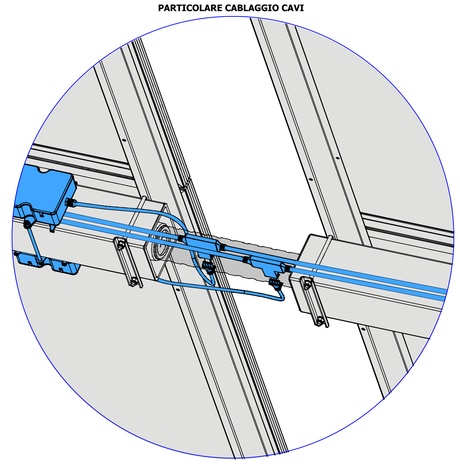

TRACKER CONTROLLER

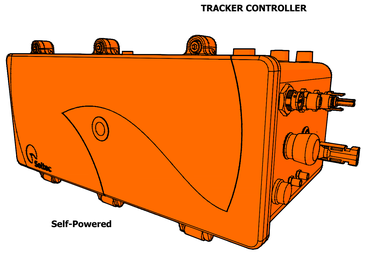

Self-Powered

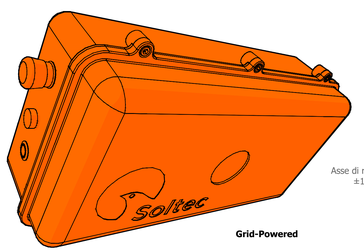

Grid-Powered

COMUNE DI
FOGGIA E MANFREDONIA
PROGETTO
Progetto relativo alla costruzione ed esercizio di un impianto agrivoltaico con accumulo e relative opere di connessione alla rete elettrica nazionale da realizzarsi in agro di Foggia e Manfredonia (FG), denominato "Tavernola" e avente potenza moduli pari a 49,66 MWp, potenza A.C. 45 MW, accumulo pari a 10 MW e potenza totale in immissione pari a 55 MW

ELABORATO
PARTICOLARI COSTRUTTIVI STRUTTURA PORTA MODULI

IDENTIFICAZIONE ELABORATO					
LIV. PROG.	TIPO DOC.	COD. DOC.	CODICE PROGETTO	CODICE ELABORATO	DATA	SCALA
PD	01	EG	ITOPW004.071024	TOPW004.PD.01.EG.VIA2_2.PCSPM	06/2022	Varie

REVISIONI					
REV	DATA	AUTORE	DESCRIZIONE	VERIFICATO	APPROVATO
1.0	06/2022	MAYA	Particolari Struttura Tracker	IVC	

PROGETTAZIONE	GRUPPO DI LAVORO
MAYA Engineering Maya Engineering S.r.l. Via Massimo D'Azeglio 2, 70015, Punginano (BA) T: +39 080.8937976 - E: info@maya-eng.com C.F. e P.IVA 08365080724	Firmato digitalmente da: Vito Calo' Limitazioni d'uso: Explicit Text: Certificate issued through Sistema Pubblico di Identità Digitale (SPID) digital identity, not usable to require other SPID digital identity Data/Ora: 07/07/2022 14:23:42 Vito Calo'

SPAZIO RISERVATO AGLI ENTI	RICHIEDENTE